ПОРЯДОК СБОРКИ РАЗДВИЖНОЙ КОНСТРУКЦИИ ALUMARK СЕРИИ S158. СБОРКА РАМЫ

Шаг 1

Установить дренажный лоток ALM758802 в раму. Затем произвести распил профилей согласно раскроя, указанного в каталоге, см. раздел 6.

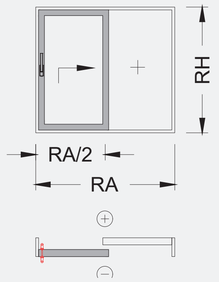

Профиль	Артикул	Вид заготовки	Формула расчета	Количество заготовок
Рама	ALM158101		RA	2
	ALM158101		RH	2
Створка	ALM158201		RA/2	2
	ALM158201		RH-90	2
Импост	ALM158201		RH-52	1
Рельс	ALM158801		RH-104	1
Крышка створки	ALM158802		RH-90	1
Крышка импоста	ALM158802		RH-52	1
Крышка однополозной рамы	ALM158803		RA/2-108	2
	ALM158803		RH-52	1
Штапик	ALM2000**		RA/2-150	2
	ALM2000**		RH-284	2
	ALM2000**		RA/2-56	2
	ALM2000**		RH-96	2
Лоток рамный	ALM758802		RA-42	2
	ALM758802		RH-42	2
Стыковочный профиль	ALM758803		RH-94	2

* – подбор артикула в зависимости от выбираемой толщины заполнения

Шаг 2

Обработка профиля рамы
Рама: ALM158101
Шаблон: ALM758912
⊕ = под штифт ⌀5,0 мм
◔ = для подачи клея

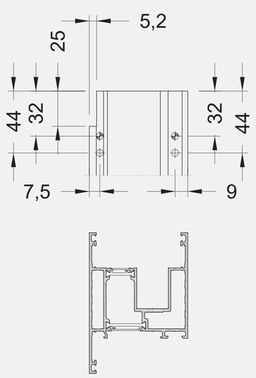

* – отверстия для закачки клея выполнять только на горизонтальных профилях

Шаг 3

Произвести обработку дренажных отверстий в нижнем профиле рамы и лотка.
Шаблон: **ALM758920 (ALM758919)**

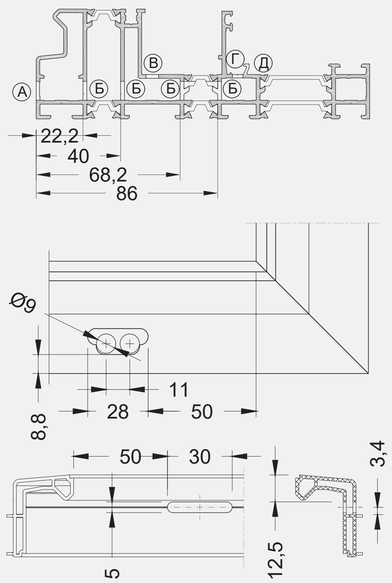

Типы отверстий и фрезеровок см. 7.04 и 7.05
Последовательность работ см. каталог стр. 7.06

Шаг 4

Обработка профиля импоста
Импост: ALM158201
Шаблон: ALM758911
⊕ = под штифт ⌀5,0 мм
◔ = для подачи клея

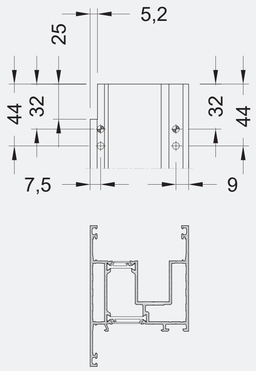

* – отверстия для закачки клея выполнять только на горизонтальных профилях

Шаг 5

Произвести сборку рамы, предварительно установив импост в раму. Привязка импоста выполняется относительно оси конструкции

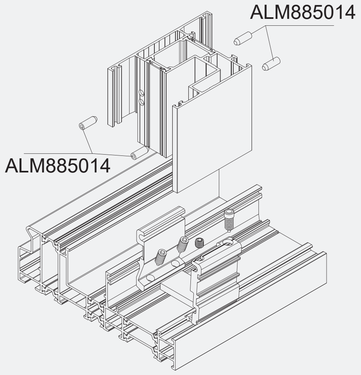

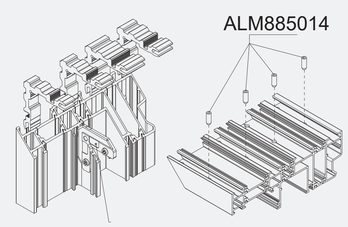

Произвести сборку рамы, предварительно установив импост в раму. Привязка импоста выполняется относительно оси конструкции

Шаг 6

Установить ALM 158801 – ходовой рельс из нержавеющей стали

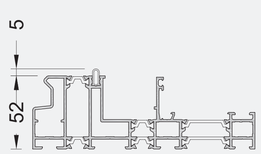

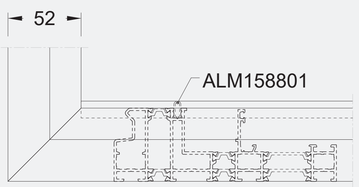

Шаг 7

Установка уплотнителей стыка створок ALM758326

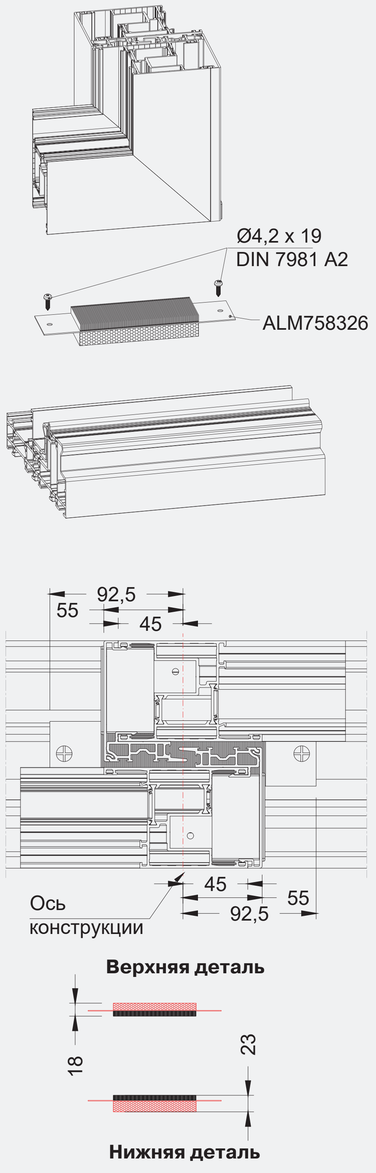

Верхний узел собирается аналогично

Шаг 8

Обработка и установка профиля крышки торца импоста ALM158802

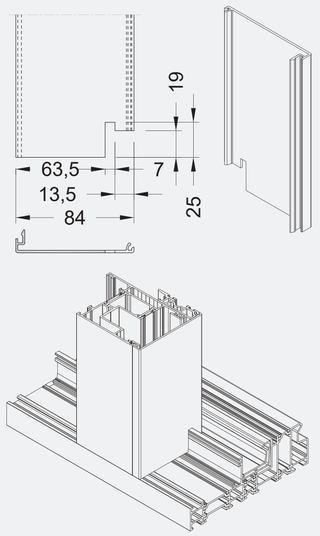

Шаг 9

Обработка и установка профиля крышки однополозной рамы ALM158803

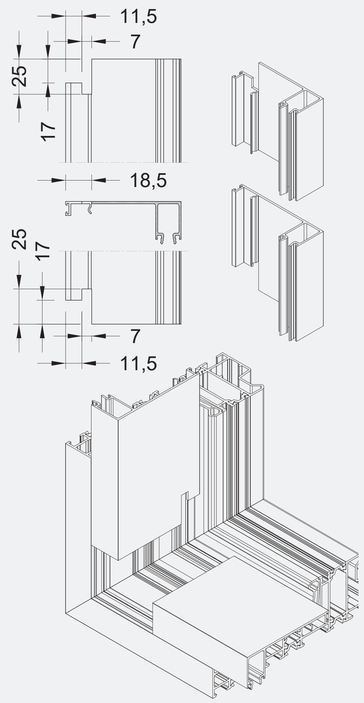

ВАЖНО: обработке подлежат только вертикально устанавливаемые элементы!

Шаг 10

Обработка и установка профиля стыка ALM758803

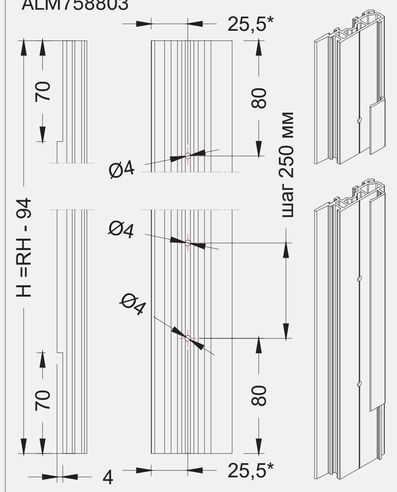
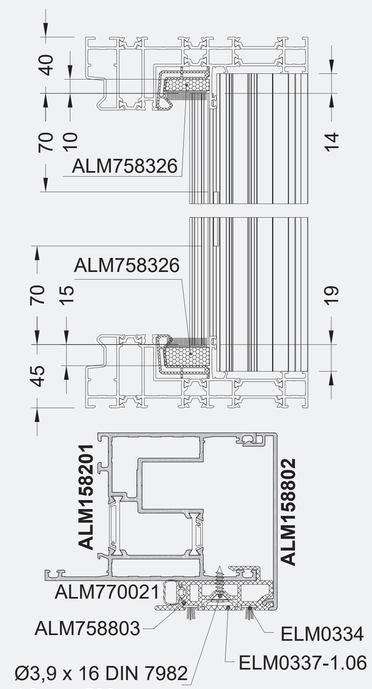
После обработки профиля, в нижнюю часть установить заглушку ALM758329, далее установить уплотнители ALM770021 и ELM0334, после чего установить в верхнюю часть ALM758329.
Центрируем на импосте и фиксируем саморезом, как указано ниже.
Устанавливаем декоративный уплотнитель ELM0337-1.06.
Защелкиваем крышку створки ALM158802