Vertikalschnitt Schema A, C, G und K

28 mm Flügelabstand

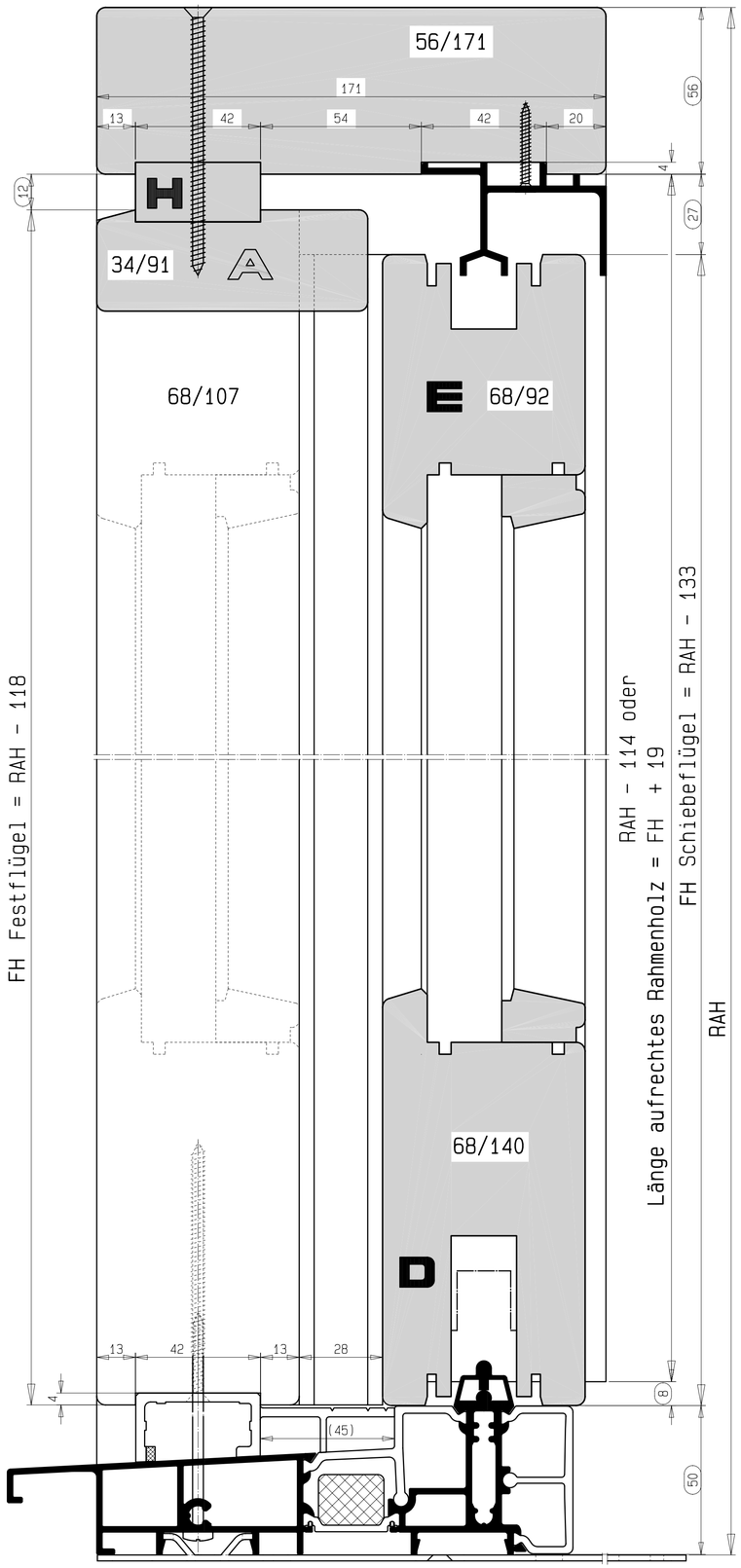

Bodenschwelle HH7642-06 mit Laufschiene HH0131-04

Horizontalschnitt Schema A

28 mm Flügelabstand

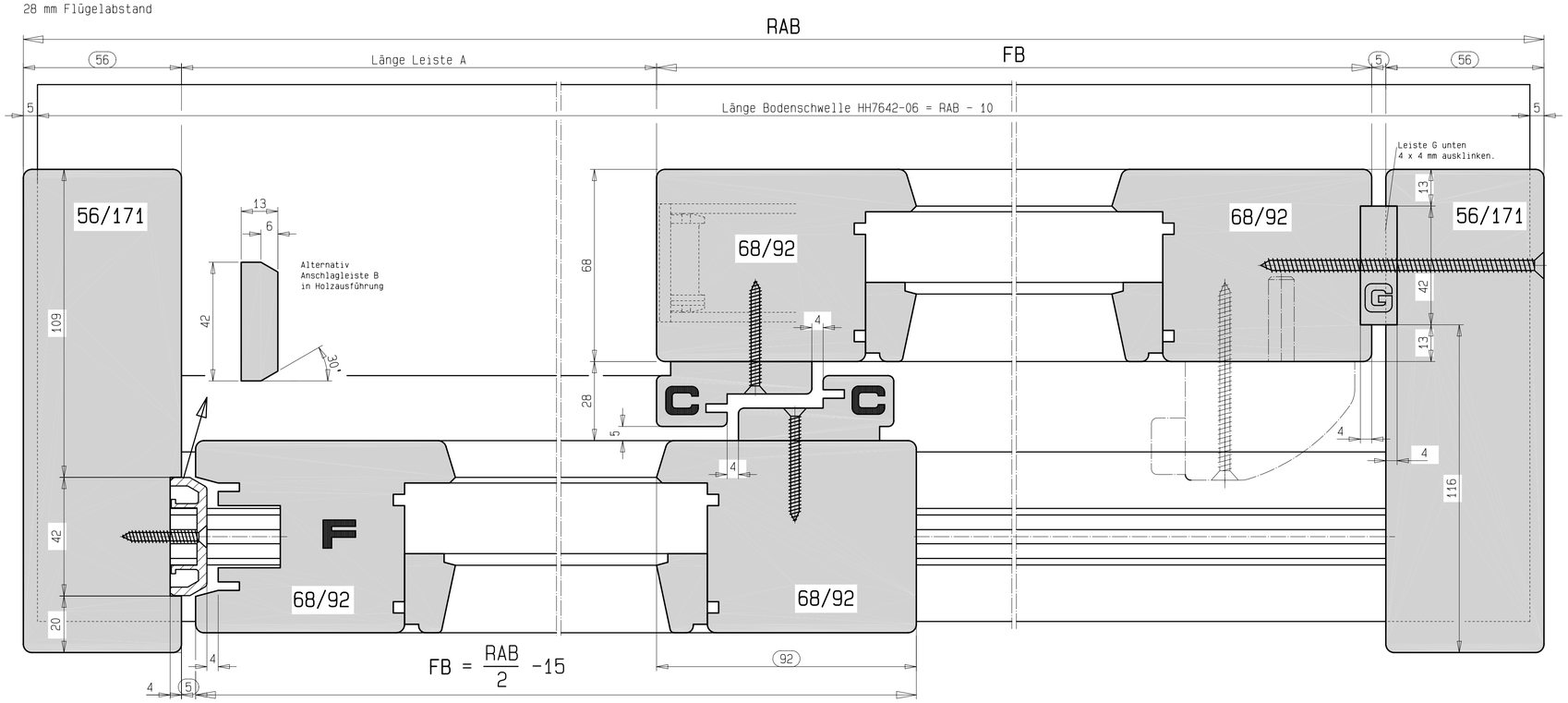

Profilquerschnitte bei 28 mm Flügelabstand

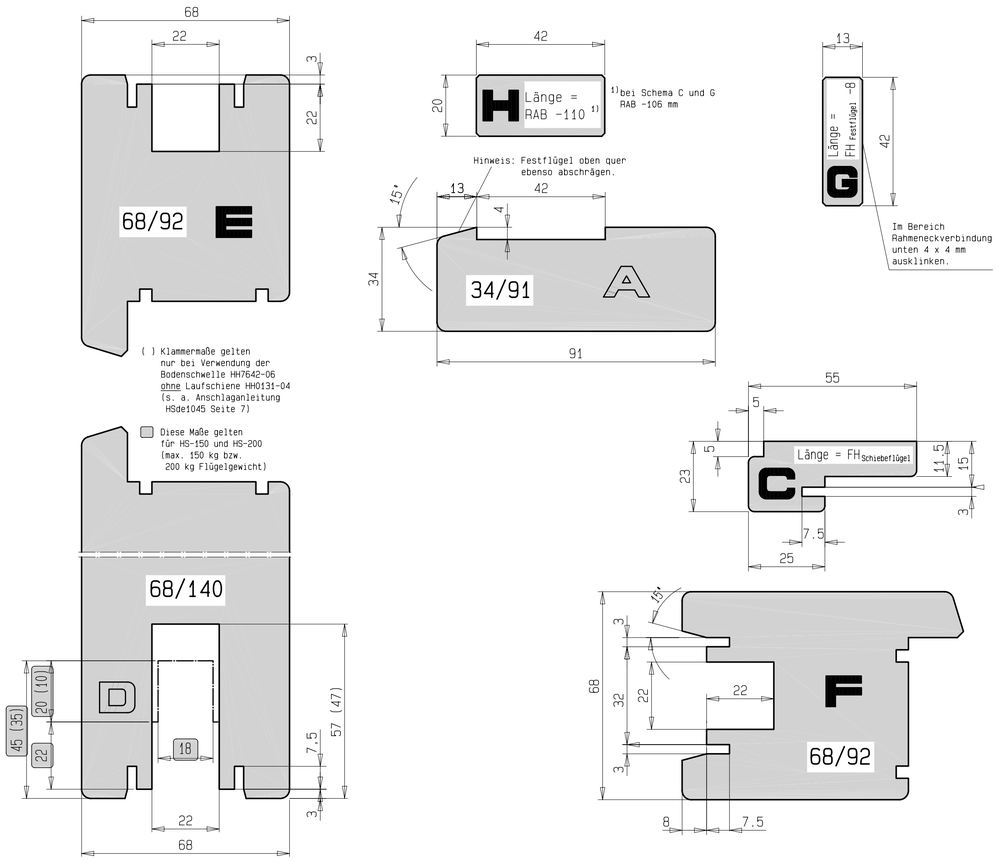

SIEGENIA AUBI®

HS PORTAL

Konstruktionszeichnung
mit Führungsschiene HH0130-02
Flügelholzdicke 68 mm

Maßangaben in mm.
Abzugsmaße und Formeln sind nur
gültig bei Anwendung der ⬭ Maße.

Übrige Angaben bitte den
folgenden Anschlaganleitungen entnehmen:

HS-300	HSde1053	Schema A
	HSde1003	Flügelgrößenermittlung für Schema A - L
HS-200	HSde1041	Schema A
	HSde1036	Flügelgrößenermittlung für Schema A - L
HS-150	HSde1031	Schema A
	HSde1036	Flügelgrößenermittlung für Schema A - L

Für den SIEGENIA-AUBI Beschlag HS-PORTAL müssen die Vorgaben der DIN 68 121 (Holzprofile für Fenster und Fenstertüren) zu Holzqualität und Ausführung eingehalten werden.

SIEGENIA-AUBI KG
BESCHLAG- UND LÜFTUNGSTECHNIK
POSTFACH 10 05 51
D-57005 SIEGEN
TELEFON (0271)39 31-0
TELEFAX (0271)39 31-333

Konstruktionszeichnung	HSde1046	0
HS-PORTAL	2004.06	
Hebe-Schiebe-Türbeschlag	Roth	Roth
mit Führungsschiene HH0130-02	Maßst.:	1:1
Flügelholzdicke 68 mm	300	

Vertikalschnitt Schema A, C, G und K

10 mm Flügelabstand

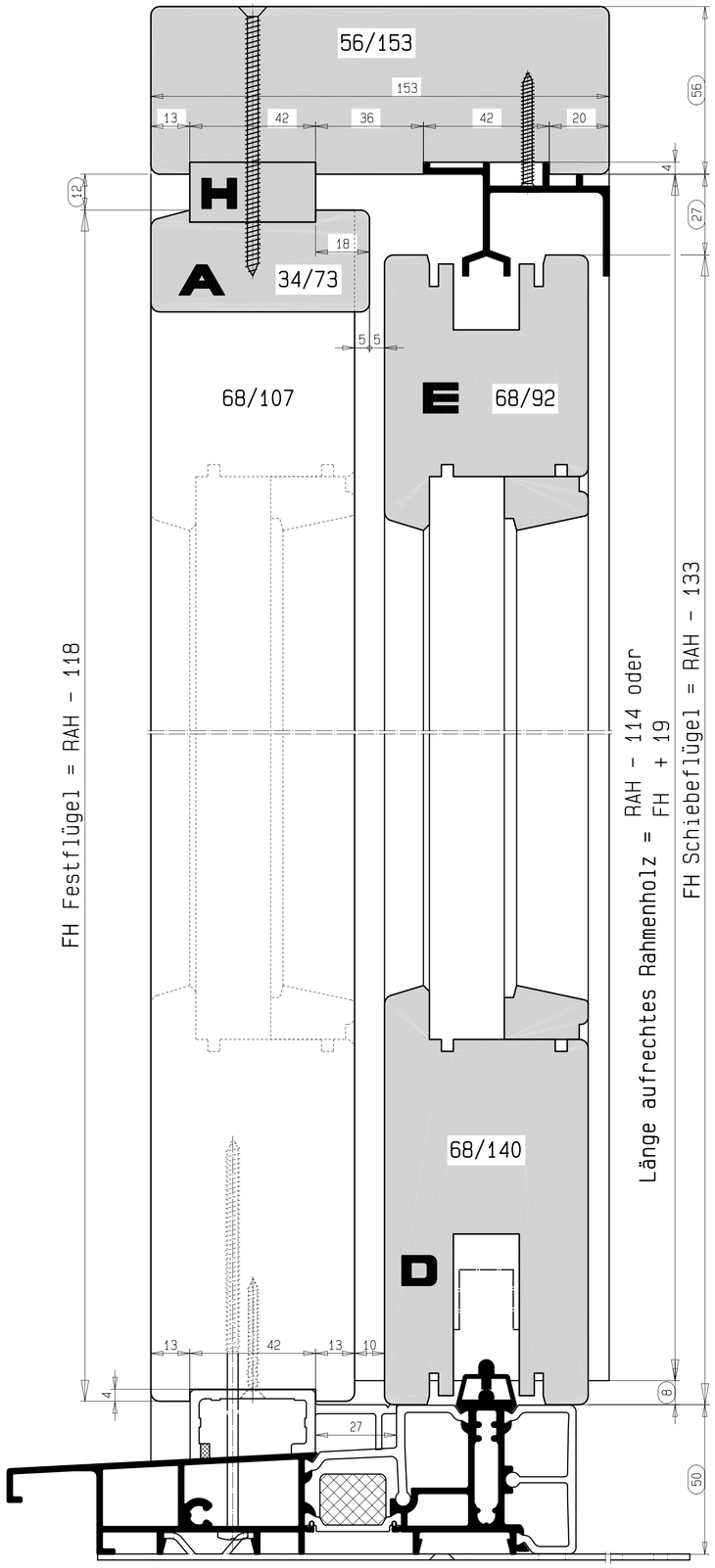

Bodenschwelle HH7642-06 mit Laufschiene HH0131-04

Vertikalschnitt Schema D und F

28 mm Flügelabstand

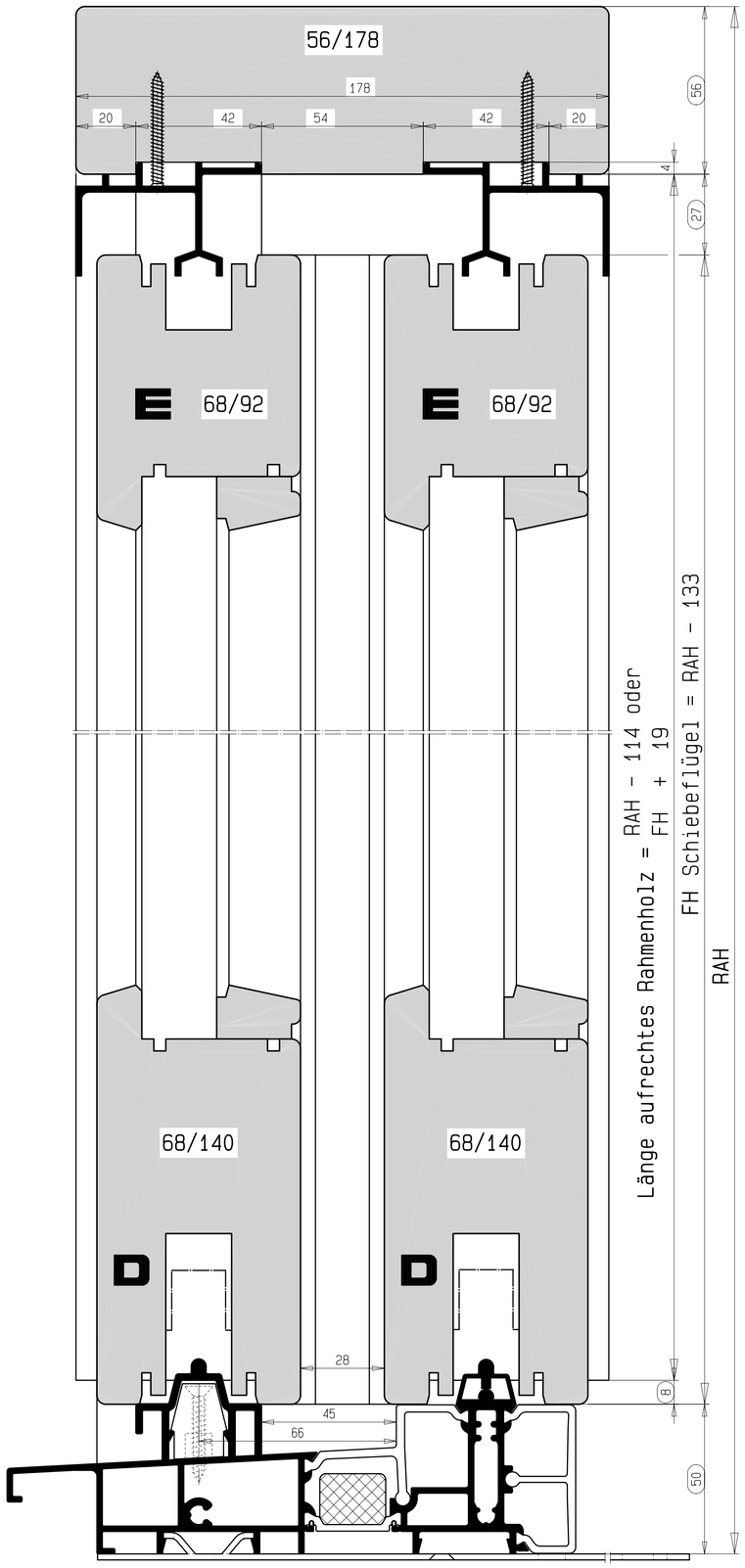

Bodenschwelle HH7642-06 mit Laufschiene HH0131-04

Horizontalschnitt der Mittelpartie Schema C, F und L (Schiebeflügel)

28 mm und 10 mm Flügelabstand

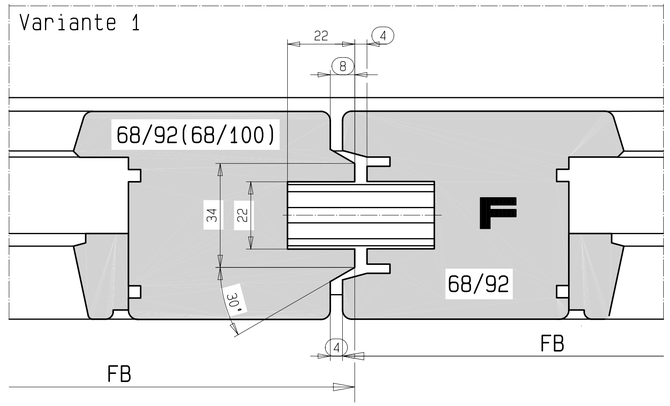

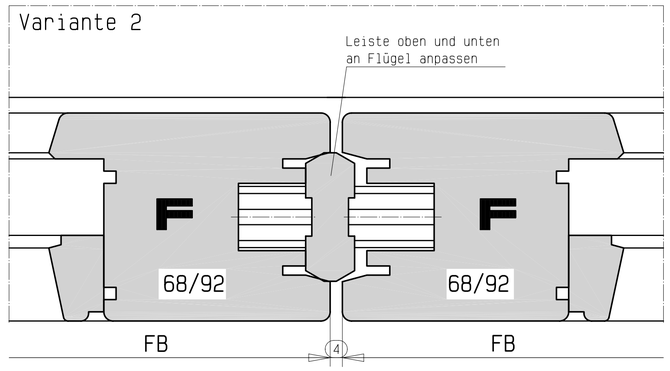

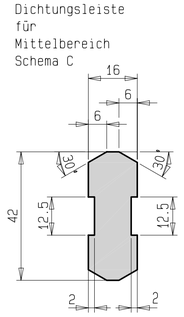

Hinweis: Den Horizontalschnitt für Schema G bitte der Konstruktionszeichnung HSde1015 entnehmen.

Horizontalschnitt der Mittelpartie für alle Schemata (Schiebeflügel/ Festflügel)
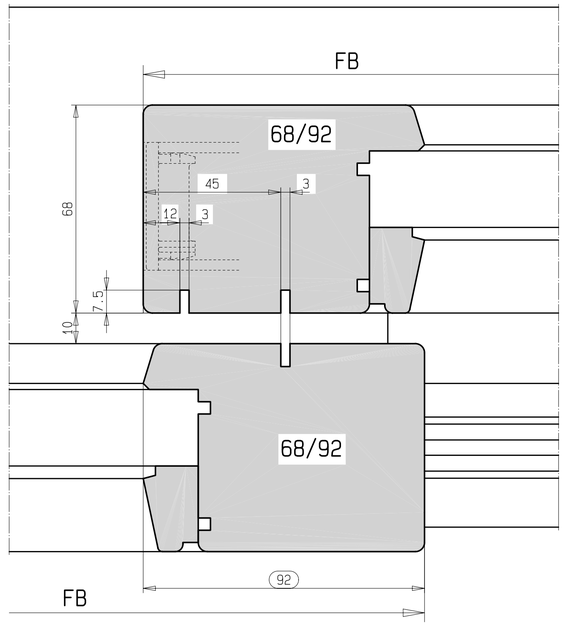
10 mm Flügelabstand