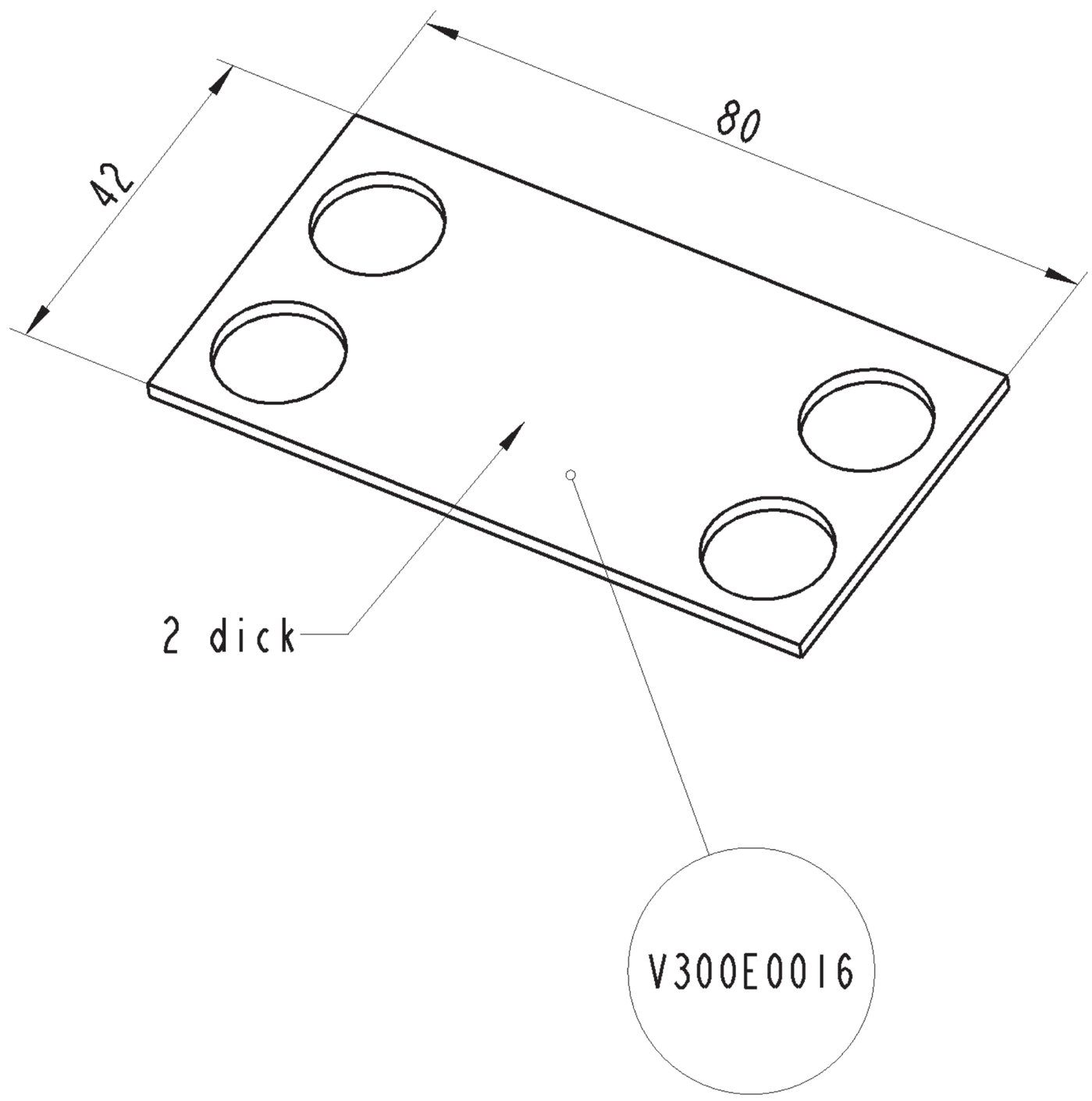

Für diese technische Unterlage behalten wir uns alle Rechte nach DIN 34 vor.

Maßstab 1:1 | Gewicht 43,220 g

Maße ohne Toleranzangabe nur zur Information

	Datum	Name
Bear.	23.05.03	Pal
Gepr.		
Norm		

Benennung

Auflageblech

Dr.Hahn DESIGN·TECHNIK·SERVICE

Zeichnungsnummer V350A0002

Blatt 1 / 1 Bl.

In.	Änderung	Datum	Name
a	Teilename hinzu	03.06.08	Pal

Urspr. | Ers.f. | Modell-Nr. V300E0016

PART