ТБМ

КОМПЛЕКТУЮЩИЕ ДЛЯ ПВХ ДВЕРЕЙ

www.tbmmarket.ru
Розничный интернет-магазин

www.tbm.ru
Оптовая торговля

Содержание

О КОМПАНИИ ТБМ	**4**
1. ПЕТЛИ ДЛЯ ПЛАСТИКОВЫХ ДВЕРЕЙ	**15**
Характеристики петель для тяжелых дверей и широких ПВХ профилей	16
Петли для тяжелых дверей и широких ПВХ профилей	18
Характеристики петель для легких дверей и узких ПВХ профилей	30
Петли для легких дверей и узких ПВХ-профилей	31
Правила эксплуатации и технического обслуживания петель	37
2. НАЖИМНЫЕ ГАРНИТУРЫ, ОФИСНЫЕ РУЧКИ, НАКЛАДКИ НА ПРОФИЛЬНЫЙ ЦИЛИНДР	**38**
НАЖИМНЫЕ ГАРНИТУРЫ	**39**
Характеристики нажимных гарнитуров с узкой сплошной накладкой	39
Характеристики нажимных гарнитуров с широкой сплошной накладкой	41
Характеристики нажимных гарнитуров с раздельной накладкой	42
Характеристики накладок под профильный цилиндр	43
Нажимные гарнитуры с узкой сплошной накладкой	43
Нажимные гарнитуры для санузловых дверей (WC)	45
Нажимные гарнитуры с широкой сплошной накладкой	46
Нажимные гарнитуры с раздельной накладкой	49
Общие указания по эксплуатации нажимных гарнитуров	51
Накладки на профильный цилиндр овальные	51
Накладки на профильный цилиндр прямоугольные	51
Накладки на профильный цилиндр круглые	51
СТАЦИОНАРНЫЕ (ОФИСНЫЕ) РУЧКИ	**52**
Изогнутые ручки	52
Полукруглые ручки	53
Прямые ручки	54
3. ДОВОДЧИКИ	**55**
Подбор доводчиков	56
Правила по эксплуатации доводчиков	57
Регулировки доводчиков	58
Расположение регулировок на доводчиках ELEMENTIS	58
Доводчики Eco Schulte	59
ДОВОДЧИКИ ВЕРХНЕГО РАСПОЛОЖЕНИЯ	**60**
НАПОЛЬНЫЕ ДОВОДЧИКИ	**71**
4. ЗАМКИ ДЛЯ ПЛАСТИКОВЫХ ДВЕРЕЙ	**73**
ОДНОЗАПОРНЫЕ ЗАМКИ ДЛЯ ПВХ ДВЕРЕЙ	**74**
Характеристики однозапорных замков для ПВХ дверей	74
МНОГОЗАПОРНЫЕ ЗАМКИ ДЛЯ ПВХ ДВЕРЕЙ	**89**
Характеристики многозапорных замков для ПВХ дверей	89
ОТВЕТНЫЕ ПЛАНКИ	**114**
ШПИНГАЛЕТЫ	**120**
Правила эксплуатации и технического обслуживания замков	121
5. ЭЛЕКТРОМЕХАНИЧЕСКИЕ ЗАЩЕЛКИ	**123**
Электромеханическая защелка 118.13 (нормально-закрытая)	124

Электромеханическая защелка 138.13 (нормально-открытая) 125

Электромеханическая защелка E7 (нормально-закрытая) 126

Электромеханическая защелка E7E (нормально-закрытая с механической разблокировкой) 127

Электромеханическая защелка E7A (нормально-закрытая с механической памятью) 128

Электромеханическая защелка E7AE (нормально-закрытая с механической памятью и механической разблокировкой) 129

Электромеханическая защелка E7R (нормально-открытая) 130

6. ПРОФИЛЬНЫЕ ЦИЛИНДРЫ 133

Двухсторонние профильные цилиндры 138

Двухсторонние профильные цилиндры с ручкой 141

Односторонние профильные цилиндры без ручки 142

Односторонние профильные цилиндры с ручкой 143

7. ПОДБОР КОМПЛЕКТА ДВЕРНОЙ ФУРНИТУРЫ В НЕСТАНДАРТНЫХ ЦВЕТАХ 144

8. МОНТАЖНЫЕ ПЕНЫ 145

9. КЛЕИ И ОЧИСТИТЕЛИ ДЛЯ ОКОН 153

10. ВСПОМОГАТЕЛЬНЫЕ МАТЕРИАЛЫ ДЛЯ МОНТАЖА 173

11. СЭНДВИЧ-ПАНЕЛИ 185

12. НАРУЖНЫЕ И ВНУТРЕННИЕ ОТКОСЫ EXTER 197

13. ОТКОСНАЯ СИСТЕМА QUNELL 208

14. ДВЕРНЫЕ МОСКИТНЫЕ СЕТКИ 217

15. КРЕПЕЖНЫЕ МАТЕРИАЛЫ 223

Крепеж для производства окон и дверей 225

Механические соединители импоста 231

Крепеж для установки окон и дверей 249

Универсальный крепеж 259

Расходные материалы 275

16. ЛАКОКРАСОЧНЫЕ МАТЕРИАЛЫ ДЛЯ НАРУЖНОЙ ОТДЕЛКИ 287

17. КЛЕЙ ДЛЯ ЛАМИНАЦИИ ПВХ 293

13. СУПЕРОКНА 307

«СуперОкна»: непрерывное развитие с учетом потребностей Клиентов 308

Управление оборудованием под надежным руководством программы «СуперОкна» 309

Безбумажное производство 310

Модуль построения фасадов 311

Возможности программы «СуперОкна» 312

Программный комплекс для расчета светопрозрачных конструкций и автоматизации оконного производства 314

Компания ТБМ

Компания ТБМ сегодня – крупнейший поставщик качественных комплектующих и фурнитуры для производства окон, дверей, стеклопакетов и мебели, имеющий **60 филиалов** и **94 региональных представительства** в **5 странах**. Высокое качество сервиса, широкий ассортимент из более **30 000 артикулов** и выгодные условия поставки – главные преимущества работы с Компанией ТБМ. Постоянный анализ отрасли и изучение потребностей Клиентов позволяют уже более 20 лет осуществлять надежные поставки качественных продуктов, отвечающих всем требованиям рынка.

www.tbmmarket.ru
Розничный интернет-магазин

www.tbm.ru
Оптовая торговля

НАША МИССИЯ

Мы меняем жизнь людей к лучшему путем внедрения бережливых и информационных технологий и самых высоких стандартов качества товаров и услуг

НАШ БИЗНЕС

Своевременные поставки качественных комплектующих для производства окон, дверей, фасадов и мебели

НАША ЦЕЛЬ

Быть лучшим поставщиком для наших Клиентов и лучшим работодателем для наших Сотрудников

ЦЕННОСТИ КОМПАНИИ ТБМ

Мы работаем для Клиента

Мы ценим и уважаем личность каждого сотрудника

Мы создаем и укрепляем взаимное доверие

Мы достигаем результата в команде

Мы постоянно развиваемся и помогаем развиваться другим

Мы делаем больше меньшими средствами

Мы обеспечиваем качество во всем

Мы ведем честный и открытый бизнес

Мы помогаем детям, оставшимся без попечения родителей

Мы заботимся о сохранении окружающей среды

ИСТОРИЯ КОМПАНИИ ТБМ

1993
Основание фирмы, в штате всего 5 человек

1995
Открытие первых филиалов в Самаре и Минске

2002
Выпуск бесплатной программы «Навигатор ТБМ» для подбора комплектов фурнитуры

2005
Открытие первого регионального распределительного центра в Ростове-на-Дону

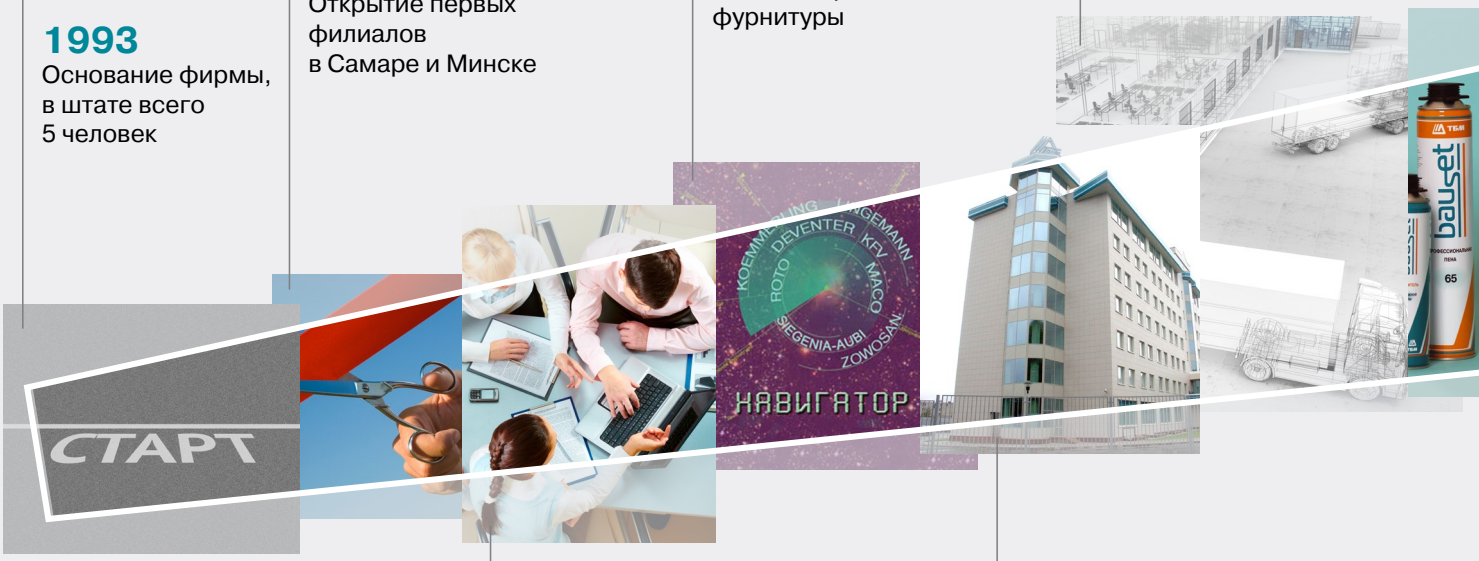

1998
Создание службы выездных менеджеров, оказывающих технические консультации Клиентам

2003
Открытие нового офисно-логистического комплекса в г. Мытищи площадью 27 000 м^2

2006
Выпуск продуктов под собственными торговыми марками:
- ELEMENTIS,
- BAUSET,
- BISTRONG,
- LIGNUM,
- FIRMAX

Филиалы Компании открыты в 72 городах и 8 странах

2011
Запуск интернет-магазина розничной торговли ТБМ-Маркет.

Вывод на рынок продуктов под собственными торговыми марками: INTERNIKA и MAXBAR

2015
Повсеместное внедрение распила подоконников во всех филиалах под заказ Клиента.

Открытие собственного производства МДФ-фасадов «ТБМ-ЛЮКС»

2017
Запуск проекта «ОкнаТрейд» – интернет-портала для поиска изготовителей окон в различных регионах РФ

2008
Переход на электронное оформление заявок в системе ТБМ-Онлайн

2012
Запуск отраслевой энциклопедии ВикиПро.

Вывод на рынок продуктов под собственной торговой маркой ALUMARK

2016
Начало федеральной акции «Горячий понедельник ТБМ»

Выпущена новая линейка экономичной фурнитуры Internika WIN

Широкий ассортимент торговой программы

ВСЕ ДЛЯ ОКОН

АЛЮМИНИЕВЫЕ СИСТЕМЫ

ВСЕ ДЛЯ ДВЕРЕЙ

ЛАКИ, КРАСКИ, КЛЕЙ

ВСЕ ДЛЯ МЕБЕЛИ

ВСЕ ДЛЯ СТЕКЛОПАКЕТОВ

ВСЕ ДЛЯ МОНТАЖА

ТЕРРАСНАЯ ДОСКА

СОБСТВЕННЫЕ ТОРГОВЫЕ МАРКИ КОМПАНИИ ТБМ

internika

Оконная и дверная фурнитура

ELEMENTIS

Оконная, дверная и балконная фурнитура

bauset

Готовые монтажные системы и материалы для монтажа

BISTRONG

Комплектующие для производства стеклопакетов

LIGNUM

Клеи и краски для деревянных конструкций

FIRMAX

Комплектующие для производства мебели. Крепежная фурнитура

Alumark

Строительная
алюминиевая система

Maxbar

Фурнитура
для пластиковых
дверей

Алю Старт

Система декоративно-
защитных профилей
для окон и балконных дверей

Система Старт

Профили
и комплектующие
для производства
деревянных окон

ALPHALUX

FURNITURE COMPONENTS

Комплектующие
для производства мебели

Товары под собственными торговыми марками ТБМ – это инновационные решения с гарантией высокого качества продукции.

СЕРВИСЫ КОМПАНИИ ТБМ

Выездная сервисная служба

Электронные сервисы:
ТБМ-Онлайн, Навигатор ТБМ, ТБМ-Коннект,
СуперОкна

Предоставление технических каталогов
и образцов товаров

Подбор цвета ЛКМ по образцу Клиента
в лаборатории цвета

Возможность испытания основных компонентов
и готовых изделий Клиентов
в испытательном центре «Эксперион»

Распил длинномерных товаров
и их поставка по размерам Клиента

Собственное производство
мебельных фасадов «ТБМ-Люкс»

Прием оплаты наличными при доставке,
оплата банковской картой

Очное и дистанционное обучение Клиентов
в Университете ТБМ

Кайдзен-проекты для совершенствования
производства Клиентов

ТБМ

Успешная работа Компании ТБМ
с 1993 года на всей территории России
и стран СНГ – это гарантия тщательно
подобранного ассортимента,
качества продукции и обслуживания,
надежности поставок и широкого
спектра дополнительных услуг.

1. Петли для пластиковых дверей

Характеристики петель для тяжелых дверей и широких ПВХ профилей

Премиум сегмент

Торговая марка	Серия петли	Страна происхождения	Максимальный вес	Наплав	Ширина петли	Цвет	Артикул	Шаблон
MAXBAR	KT-V	Германия	140 кг	15-20 мм	106 мм	Коричневый (RAL8077)	DRH0013.05	DRH0076(IPL0029/ ELM0300)
MAXBAR	KT-V	Германия	140 кг	15-20 мм	106 мм	Белый (RAL9016)	DRH0013.07	DRH0076 (IPL0029/ ELM0300)
MAXBAR	KT-V	Германия	140 кг	15-20 мм	106 мм	Золото матовое	DRH0013.09	DRH0076 (IPL0029/ ELM0300)
MAXBAR	KT-V	Германия	140 кг	15-20 мм	106 мм	Золото глянцевое	DRH0013.20	DRH0076 (IPL0029/ ELM0300)
MAXBAR	KT-V	Германия	140 кг	15-20 мм	106 мм	Бронза	DRH0013.27	DRH0076 (IPL0029/ ELM0300)
MAXBAR	KT-V	Германия	140 кг	15-20 мм	106 мм	Серебро	DRH0013.01	DRH0076 (IPL0029/ ELM0300)
MAXBAR	KT-V	Германия	140 кг	18-23 мм	106 мм	Коричневый (RAL8077)	DRH0047.05	DRH0076(IPL0029/ ELM0300)
MAXBAR	KT-V	Германия	140 кг	18-23 мм	106 мм	Белый (RAL9016)	DRH0047.07	DRH0076(IPL0029/ ELM0300)
MAXBAR	KT-N	Германия	140 кг	15-20 мм	99 мм	Коричневый (RAL8077)	DRH0012.05	DRH0077
MAXBAR	KT-N	Германия	140 кг	15-20 мм	99 мм	Белый (RAL9016)	DRH0011.07	DRH0077
MAXBAR	KT-N	Германия	140 кг	18-23 мм	99 мм	Коричневый (RAL8077)	DRH0044.05	DRH0077
MAXBAR	KT-N	Германия	140 кг	18-23 мм	99 мм	Белый (RAL9016)	DRH0049.07	DRH0077
MAXBAR	KT-EV	Германия	120 кг	15-20 мм	102,5 мм	Коричневый (RAL8077)	DRH0066.05	DRH0076 (IPL0029/ ELM0300)
MAXBAR	KT-EV	Германия	120 кг	15-20 мм	102,5 мм	Белый (RAL9016)	DRH0066.07	DRH0076(IPL0029/ ELM0300)
MAXBAR	KT-EV	Германия	120 кг	18-23 мм	102,5 мм	Коричневый (RAL8077)	DRH0071.05	DRH0076 (IPL0029/ ELM0300)
MAXBAR	KT-EV	Германия	120 кг	18-23 мм	102,5 мм	Белый (RAL9016)	DRH0071.07	DRH0076 (IPL0029/ ELM0300)
ELEMENTIS	IQ plus	Турция	140 кг	16-19 мм	107 мм	Коричневый (RAL8019)	IPL0027.05	IPL0029 (ELM0300)
ELEMENTIS	IQ plus	Турция	140 кг	16-19 мм	107 мм	Белый (RAL9016)	IPL0027.07	IPL0029 (ELM0300)
ELEMENTIS	IQ plus	Турция	140 кг	19-22 мм	107 мм	Коричневый (RAL8019)	IPL0028.05	IPL0029 (ELM0300)
ELEMENTIS	IQ plus	Турция	140 кг	19 -22 мм	107 мм	Белый (RAL9016)	IPL0028.07	IPL0029 (ELM0300)
MAXBAR	105NN	Австрия	120 кг	16,5-19 мм	105 мм	Коричневый (RAL8077)	MAX793293	BKV0019
MAXBAR	105NN	Австрия	120 кг	16,5-19 мм	105 мм	Белый (RAL9016)	MAX793292	BKV0019
MAXBAR	105NN	Австрия	120 кг	16,5-19 мм	105 мм	Золото матовое	MAX793309	BKV0019
MAXBAR	105NN	Австрия	120 кг	16,5-19 мм	105 мм	Серебро	MAX793291	BKV0019
MAXBAR	105NN	Австрия	120 кг	19-21,5 мм	105 мм	Коричневый (RAL8077)	BKV0042.05	BKV0019
MAXBAR	105NN	Австрия	120 кг	19-21,5 мм	105 мм	Белый (RAL9016)	BKV0042.07	BKV0019
MAXBAR	PS-27	Австрия	120 кг	17-20.5 мм	105 мм	Коричневый (RAL8077)	MAX641506	MAX641518
MAXBAR	PS-27	Австрия	120 кг	17-20.5 мм	105 мм	Белый (RAL9016)	MAX641508	MAX641518
MAXBAR	PS-27	Австрия	120 кг	20-23.5 мм	105 мм	Коричневый (RAL8077)	MAX641509	MAX641518
MAXBAR	PS-27	Австрия	120 кг	20-23.5 мм	105 мм	Белый (RAL9016)	MAX641510	MAX641518
MAXBAR	PS-27	Австрия	120 кг	23-26.5 мм	105 мм	Коричневый (RAL8077)	MAX641511	MAX641518
MAXBAR	PS-27	Австрия	120 кг	23-26.5 мм	105 мм	Белый (RAL9016)	MAX641512	MAX641518

Эконом сегмент

Торговая марка	Серия петли	Страна происхож-дения	Макси-мальный вес	Наплав	Ширина петли	Цвет	Артикул	Шаблон
ELEMENTIS	Elephant	Турция	120 кг	16-19 мм	105 мм	Коричневый (RAL8019)	IPL0007.05	IPL0046
ELEMENTIS	Elephant	Турция	120 кг	16-19 мм	105 мм	Белый (RAL9016)	IPL0007.07	IPL0046
No name	Eco Tiger	Турция	120 кг	16-19 мм	105 мм	Коричневый (RAL8019)	IPL0037.05	IPL0046
No name	Eco Tiger	Турция	120 кг	16-19 мм	105 мм	Белый (RAL9016)	IPL0037.07	IPL0046
ELEMENTIS	108E	Китай	120 кг	16,5-19 мм	108 мм	Коричневый (RAL8019)	ELM0108.05	ELM0107
ELEMENTIS	108E	Китай	120 кг	16,5-19 мм	108 мм	Белый (RAL9016)	ELM0108.07	ELM0107
ELEMENTIS	K-V	Китай	120 кг	15-20 мм	106 мм	Коричневый (RAL8019)	ELM0299.05	ELM0300 (IPL0029)
ELEMENTIS	K-V	Китай	120 кг	15-20 мм	106 мм	Белый (RAL9016)	ELM0299.07	ELM0300 (IPL0029)
Roto	Solid 150 P	Австрия	110 кг	14,5-17 мм	102 мм	Коричневый (RAL8077)	738097	628066
Roto	Solid 150 P	Австрия	110 кг	14,5-17 мм	102 мм	Белый (RAL9016)	738083	628066
Roto	Solid 150 P	Австрия	110 кг	17-20,5 мм	102 мм	Коричневый (RAL8077)	738096	628066
Roto	Solid 150 P	Австрия	110 кг	17-20,5 мм	102 мм	Белый (RAL9016)	738084	628066
Roto	Solid 150 P	Австрия	110 кг	20-23,5 мм	102 мм	Коричневый (RAL8077)	738098	628066
Roto	Solid 150 P	Австрия	110 кг	20-23,5 мм	102 мм	Белый (RAL9016)	738095	628066
No name	AT-27	Украина	120 кг	16,5-20 (24,5) мм	108 мм	Коричневый (RAL8019)	AST0027.05	AST0027
No name	AT-27	Украина	120 кг	16,5-20 (24,5) мм	108 мм	Белый (RAL9016)	AST0027.07	AST0027
No name	AT-35	Украина	120 кг	15-20 мм	106 мм	Белый (RAL9016)	AST0035.07	AST0035
No name	AT-35	Украина	120 кг	15-20 мм	106 мм	Коричневый (RAL8019)	AST0035.05	AST0035

Петли для тяжелых дверей и широких ПВХ профилей

Премиум сегмент

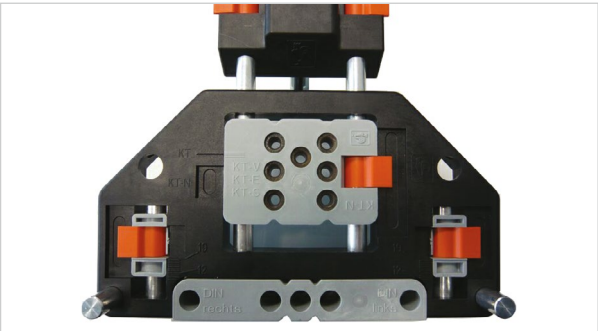

DRH0076

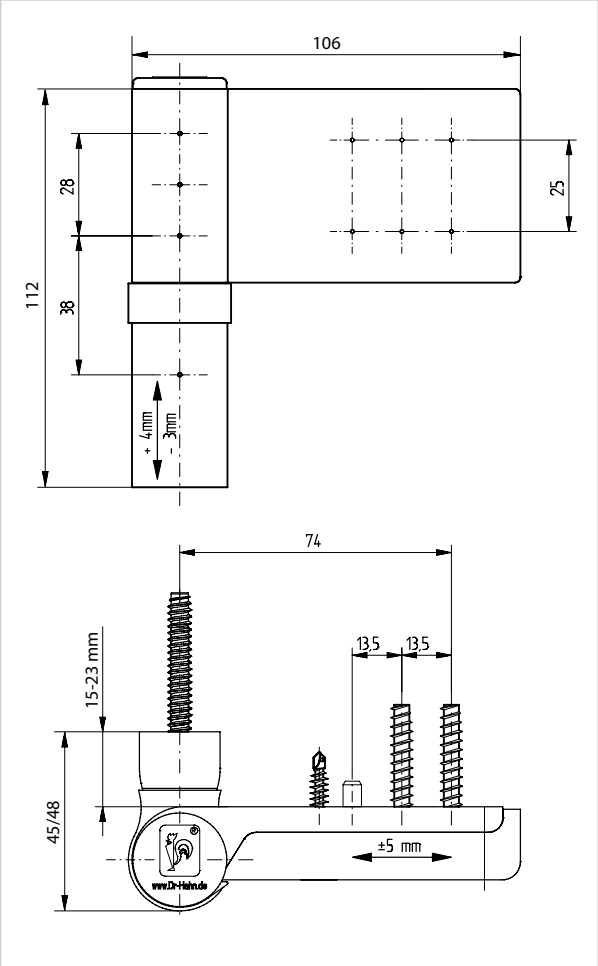

MAXBAR KT-V 6R

Испытано производителем на 1 000 000 циклов

Область применения:
Универсальная петля для тяжелых дверей и широких профилей до 140 кг

Технические характеристики:

- Сертифицирована в соответствии с EN 1935:2002
- Класс петли в соответствии с европейским сертификатом – 13
- Материал изготовления – экструдированный алюминий
- Запатентованная защита от съема
- Горизонтальная регулировка +5 мм / –5 мм
- Регулировка по высоте от нулевого положения +4 мм / – 3 мм
- Регулирование прижимного усилия ± 2,5 мм
- Применимо для всех традиционных систем профилей ПВХ с наплавом 15–23 мм
- Произведено в Германии

Артикул	Наименование	Цвет
DRH0013.07	Петля дверная KT-V 6R, 15-20 мм, RAL9016	белый
DRH0013.05	Петля дверная KT-V 6R, 15-20 мм, RAL 8077	коричневый
DRH0013.09	Петля дверная KT-V 6R, 15-20 мм, Nasslack Senfgold F3	золото матовое
DRH0013.20	Петля дверная KT-V 6R, 15-20 мм, Glanzgold	золото глянцевое
DRH0013.27	Петля дверная KT-V 6R, 15-20 мм, Nasslack Herbstgold F3	бронза
DRH0013.01	Петля дверная KT-V 6R, 15-20 мм, Nasslack Frostsilb. F9	серебро
DRH0047.07	Петля дверная KT-V 6R, 18-23 мм, RAL9016	белый
DRH0047.05	Петля дверная KT-V 6R, 18-23 мм, RAL 8077	коричневый
DRH0076	Шаблон к петле KT-V 6R, KT-EV	–

Премиум сегмент

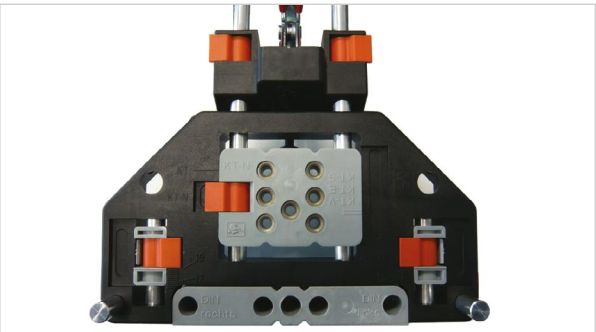

DRH0077

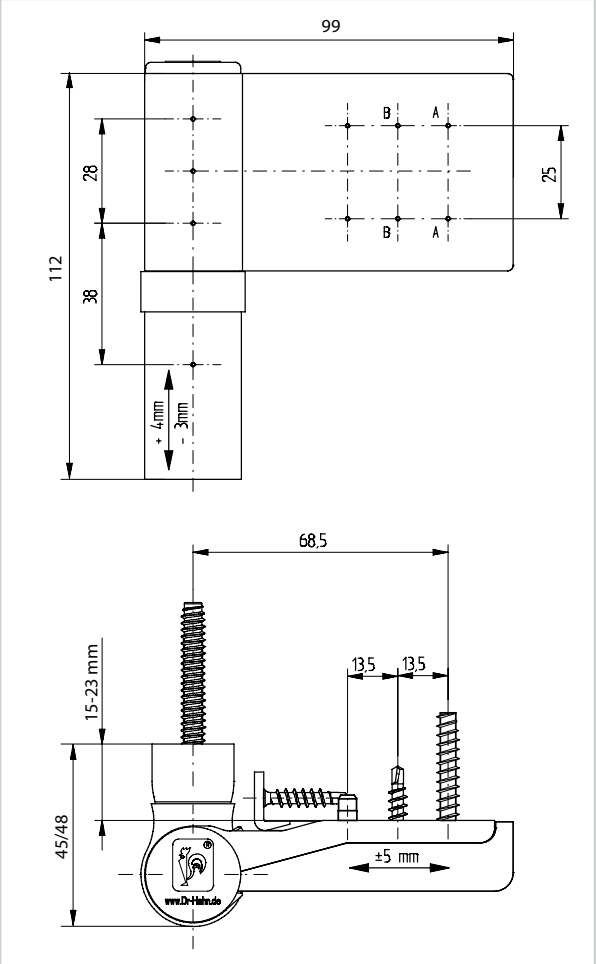

MAXBAR KT-N 6R

Испытано производителем на 1 000 000 циклов

Область применения:
Универсальная петля для тяжелых дверей и широких профилей до 140 кг

Технические характеристики:

- Сертифицирована в соответствии с EN 1935:2002
- Класс петли в соответствии с европейским сертификатом - 13
- Материал изготовления – экструдированный алюминий
- Запатентованная защита от съема
- Горизонтальная регулировка +5 мм / –5 мм
- Регулировка по высоте от нулевого положения +4 мм / –3 мм
- Регулирование прижимного усилия ± 2,5 мм
- Применимо для всех традиционных систем профилей ПВХ с наплавом 15–23 мм
- Металлический уголок под торец наплава двери
- Произведено в Германии

Артикул	Наименование	Цвет
DRH0011.07	Петля дверная KT-N 6R, 15- 20 мм, RAL9016	белый
DRH0012.05	Петля дверная KT-N 6R, 15- 20 мм, RAL 8077	коричневый
DRH0049.07	Петля дверная KT-N 6R, 18- 23 мм, RAL9016	белый
DRH0044.05	Петля дверная KT-N 6R, 18- 23 мм, RAL8077	коричневый
DRH0077	Шаблон к петле KT-N 6R	–

Премиум сегмент

MAXBAR KT-EV 6R

Область применения:
Универсальная петля для тяжелых дверей и широких профилей до 120 кг

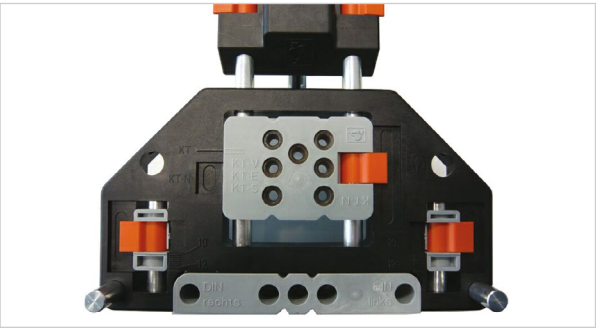

DRH0076

Технические характеристики:

- Сертифицирована в соответствии с EN 1935:2002
- Класс петли в соответствии с европейским сертификатом - 12
- Материал изготовления – экструдированный алюминий
- Горизонтальная регулировка +5 мм / –5 мм
- Регулировка по высоте от нулевого положения +3 мм
- Регулирование прижимного усилия ± 2,5 мм
- Применимо для всех традиционных систем профилей ПВХ с наплавом 15–23 мм
- Произведено в Германии

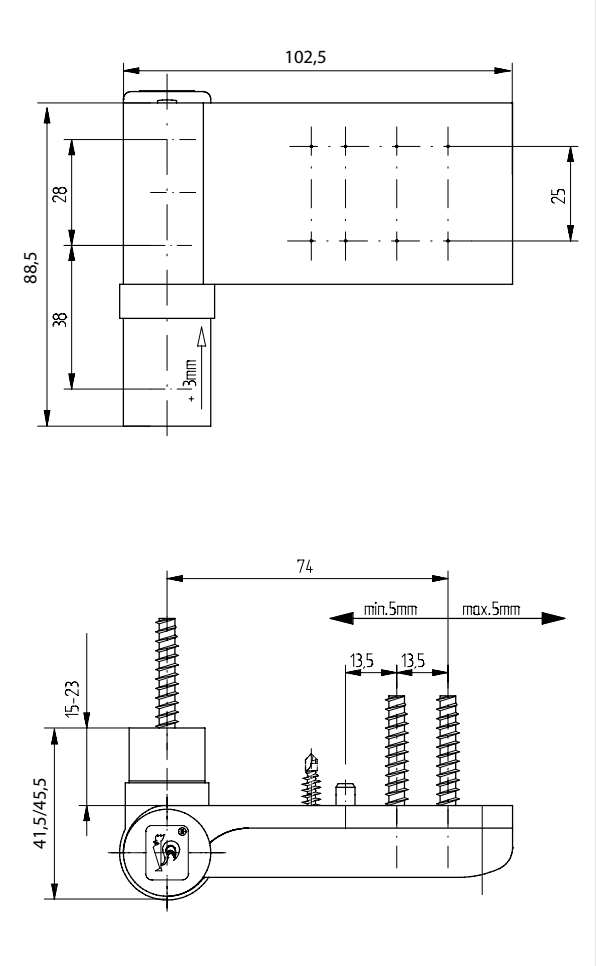

Артикул	Наименование	Цвет
DRH0066.07	Петля дверная KT-EV, 15-20 мм, RAL9016	белый
DRH0066.05	Петля дверная KT-EV, 15-20 мм, RAL 8077	коричневый
DRH0071.07	Петля дверная KT-EV, 18-23 мм, RAL9016	белый
DRH0071.05	Петля дверная KT-EV, 18-23 мм, RAL 8077	коричневый
DRH0076	Шаблон к петле KT-V 6R, KT-EV	–

Премиум сегмент

ELEMENTIS IQ Plus

Область применения:
Универсальная петля для тяжелых дверей и широких профилей до 140 кг

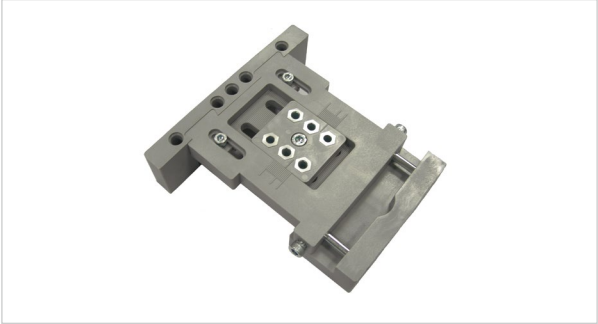

IPL0029

Технические характеристики:

- Сертифицирована в соответствии с EN 1935:2002
- Класс петли в соответствии с европейским сертификатом - 13
- Материал изготовления – сплав цинка и алюминия; штифты из нержавеющей стали
- Горизонтальная регулировка +10 мм / –5 мм
- Регулировка по высоте от нулевого положения +3 мм
- Регулирование прижимного усилия ± 1,5 мм
- Применимо для всех традиционных систем профилей ПВХ с наплавом 16–22 мм
- Единое сверление ⌀ 5 мм
- Произведено в Турции

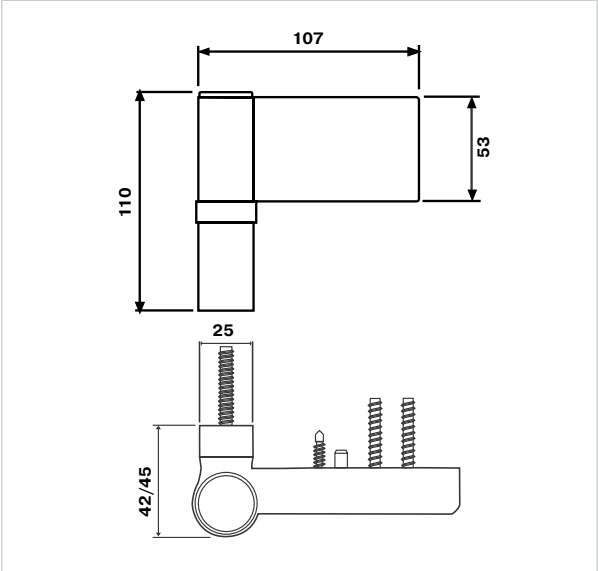

Артикул	Наименование	Цвет
IPL0027.07	Петля Elementis IQ Plus, 16-19 мм, RAL9016	белый
IPL0027.05	Петля Elementis IQ Plus, 16-19 мм, RAL8019	корич.
IPL0028.07	Петля Elementis IQ Plus, 19-22 мм, RAL9016	белый
IPL0028.05	Петля Elementis IQ Plus, 19-22 мм, RAL8019	корич.
IPL0029	Шаблон для петли Elementis IQ Plus	-
IPL0049	Телескопический шаблон для петли Elementis IQ Plus	-
IPL0060.07	Уголок в торец наплава + 3 самореза для крепления петли Elementis IQ+	белый
IPL0060.05	Уголок в торец наплава + 3 самореза для крепления петли Elementis IQ+	корич.
IPL0063.07	Подкладка 1,5 мм для петли Elementis IQ+	белый
IPL0063.05	Подкладка 1,5 мм для петли Elementis IQ+	корич.

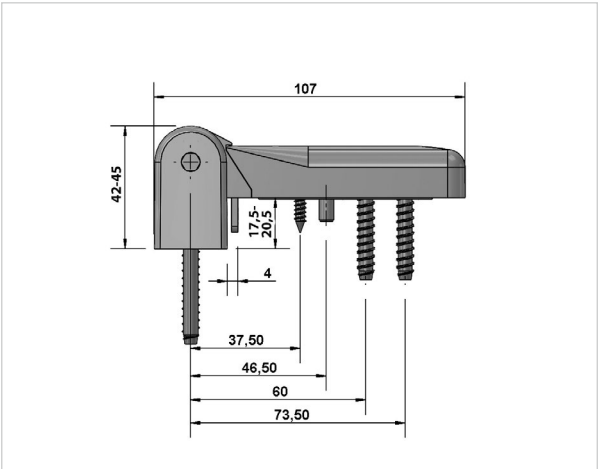

Премиум сегмент

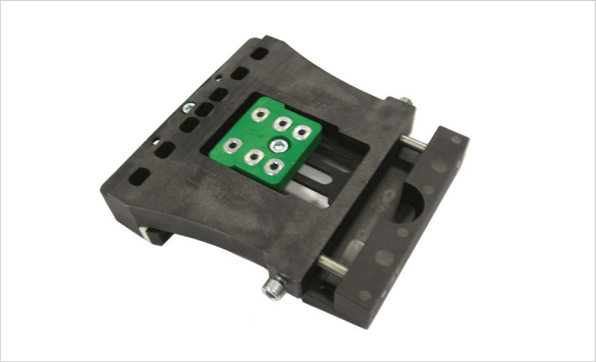

BKV0019

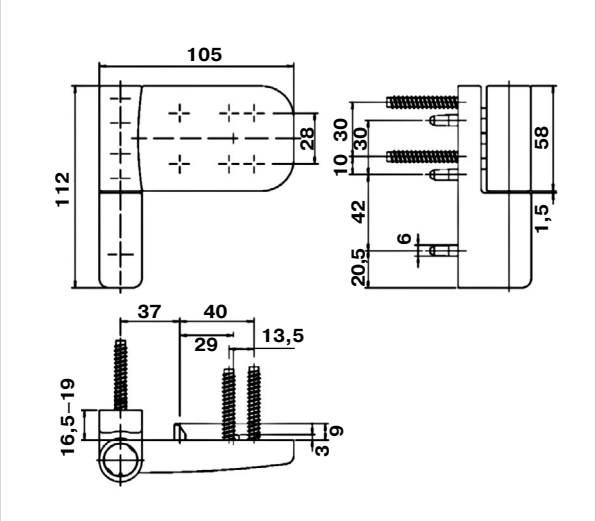

Maxbar

MAXBAR 105 NN

Область применения:
Универсальная петля для тяжелых дверей и широких профилей до 120 кг

Технические характеристики:

- Сертифицирована в соответствии с EN 1935:2002
- Класс петли в соответствии с европейским сертификатом – 13
- Материал изготовления – сплав цинка и алюминия
- Горизонтальная регулировка +10 мм / –5 мм
- Регулировка по высоте от нулевого положения +5 мм
- Регулирование прижимного усилия ±0,75 мм
- Применимо для всех традиционных систем профилей ПВХ с наплавом 16,5–19 мм
- Смещение центра вращения в рамной петле ±1 мм
- Единое сверление ⌀ 6 мм
- Произведено в Австрии

Артикул	Наименование	Цвет
MAX793292	Петля Maxbar 105NN, 16,5-19 мм, RAL9016	белый
MAX793293	Петля Maxbar 105NN, 16,5-19 мм, RAL8077	коричневый
MAX793291	Петля Maxbar 105NN, 16,5-19 мм	серебро
MAX793309	Петля Maxbar 105NN, 16,5-19 мм	золото матовое
BKV0043.06	Подкладка под петлю Maxbar 105NN 1,5 мм	черный
BKV0043.07	Подкладка под петлю Maxbar 105NN 1,5 мм	белый
BKV0019	Шаблон к петле Maxbar 105 NN	–

Премиум сегмент

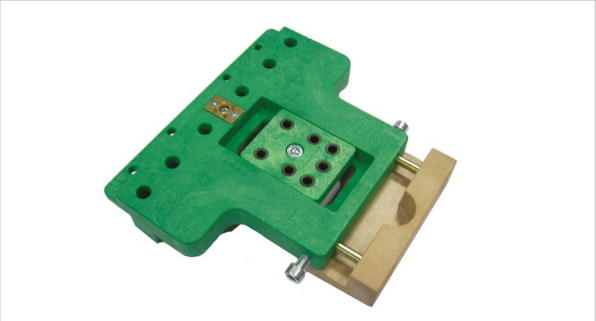

MAX641518

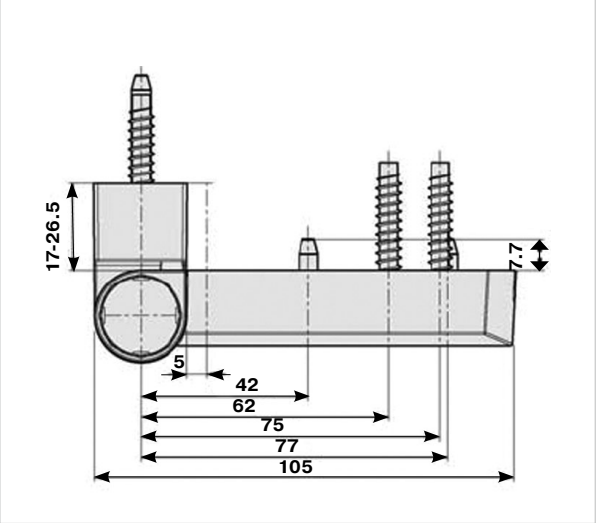

Maxbar

MAXBAR PS 27

Область применения:
Универсальная петля для тяжелых дверей
и широких профилей до 120 кг

Технические характеристики:

- Сертифицирована в соответствии с EN 1935:2002
- Класс петли в соответствии с европейским сертификатом – 13
- Материал изготовления – сплав цинка и алюминия
- Запатентованная защита от съема
- Регулировка по горизонтали +10 мм / –5 мм
- Регулировка по высоте +5/-1 мм
- Регулирование прижимного усилия ± 1,0 мм
- Применимо для всех традиционных систем профилей ПВХ с наплавом 17–26,5 мм
- Единое сверление ⌀ 5 мм
- Произведено в Австрии

Артикул	Наименование	Цвет
MAX641508	Петля двер. HTB PS 27 17-20.5 мм / 105-42 RAL 9016	белый
MAX641506	Петля двер. HTB PS 27 17-20.5 мм / 105-42 RAL 8077	коричневый
MAX641510	Петля двер. HTB PS 27 20-23.5 /105-42 RAL 9016	белый
MAX641509	Петля двер. HTB PS 27 20-23.5 /105-42 RAL8077	коричневый
MAX641512	Петля двер. HTB PS 27 23-26.5 /105-42 RAL 9016	белый
MAX641511	Петля двер. HTB PS 27 23-26.5 /105-42 RAL8077	коричневый
MAX641515	Подкладка PS 27 1,5 мм белая (445225)	белый
MAX641516	Подкладка PS 27 1,5 мм черная (445226)	черный
MAX641518	Шаблон к петле HTB PS 27	-

Эконом сегмент

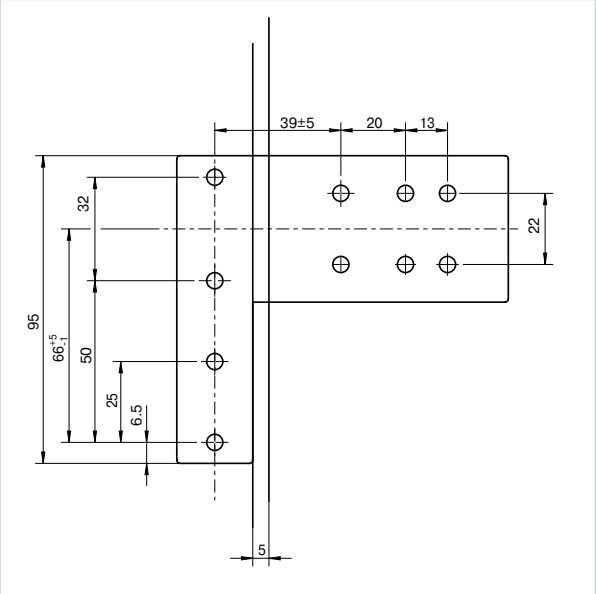

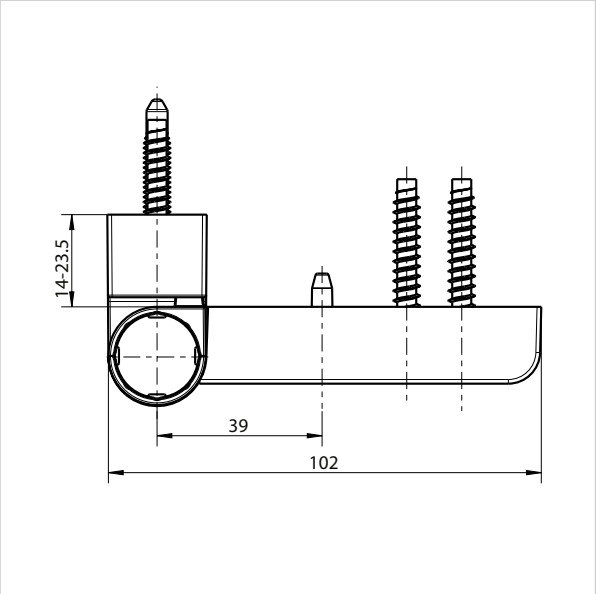

Roto

Roto Solid 150 P

Область применения:
Универсальная петля для тяжелых дверей
и широких профилей до 110 кг

Технические характеристики:

- Сертифицирована согласно DIN EN 1935:2002
- Класс петли в соответствии с европейским сертификатом – 11
- Материал изготовления – сплав цинка и алюминия
- Регулировка по горизонтали +5 мм / -5 мм
- Регулировка по высоте - 5 мм / -1 мм
- Регулировка прижимного усилия +/- 1 мм
- Применимо для всех традиционных систем профилей ПВХ с наплавом 14,5-23,5 мм
- Единое сверление 5 мм
- Запатентованная защита от съема
- Запатентованный фиксатор створки
- Штифт из коррозионной стали
- Произведено в Австрии

Артикул	Наименование	Цвет
738097	Петля дверная Roto Solid 150 P 14,5 - 17 мм RAL8077	коричневый
738083	Петля дверная Roto Solid 150 P 14,5 - 17 мм RAL9016	белый
738096	Петля дверная Roto Solid 150 P 17 - 20,5 мм RAL8077	коричневый
738084	Петля дверная Roto Solid 150 P 17 - 20,5 мм RAL9016	белый
738098	Петля дверная Roto Solid 150 P 20 - 23,5 мм RAL8077	коричневый
738095	Петля дверная Roto Solid 150 P 20 - 23,5 мм RAL9016	белый
628066	Шаблон к петле Roto Solid 150 P	-

Эконом сегмент

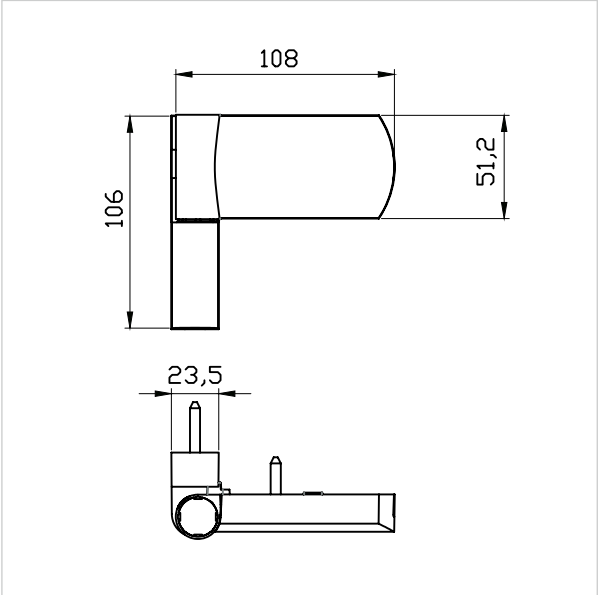

AT-27

Область применения:
Универсальная петля для тяжелых дверей
и широких профилей до 120 кг

Технические характеристики:

- Материал изготовления – сплав цинка и алюминия
- Регулировка по горизонтали +10 мм / -5 мм
- Регулировка по высоте +5 мм / -1 мм
- Регулировка прижимного усилия +- 1,75 мм
- Применимо для всех традиционных систем профилей ПВХ с наплавом 16,5-24,5 мм
- Единое сверление 5 мм
- Произведено в Украине

Артикул	Наименование	Цвет
AST0027.07	Петля дверная AT-27 16,5 - 24 мм RAL9016	белый
AST0027.05	Петля дверная AT-27 16,5 - 24 мм RAL8019	коричневый
AST0027	Шаблон к петле AT-27	-

Эконом сегмент

Добровольная сертификация

ELEMENTIS

ELEMENTIS ELEPHANT и ECO TIGER

Область применения:
Универсальная петля для тяжелых дверей
и широких профилей до 120 кг

IPL0046

Технические характеристики:

- Материал изготовления – сплав цинка и алюминия
- Горизонтальная регулировка +5/-10 мм
- Регулировка по высоте +5 мм
- Регулирование прижимного усилия ± 1,75 мм
- Смещение центра вращения в рамной петле ± 1 мм
- Применимо для всех традиционных систем профилей ПВХ с наплавом 16–19 мм
- Единое сверление ⌀ 5 мм
- Произведено в Турции

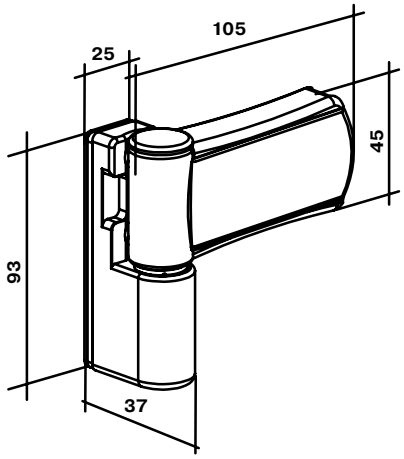

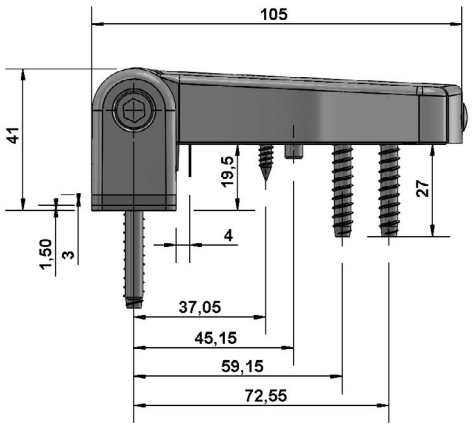

Артикул	Наименование	Цвет
IPL0007.07	Петля дверная Elementis ELEPHANT, RAL9016	белый
IPL0007.05	Петля дверная Elementis ELEPHANT, RAL8019	коричневый
IPL0046	Шаблон к петле Elementis ELEPHANT/ ELEPHANT Junior	–
IPL0037.07	Петля дверная Eco Tiger, RAL9016	белый
IPL0037.05	Петля дверная Eco Tiger, RAL8019	коричневый
IPL0062.07	Подкладка 3 мм	белый
IPL0062.05	Подкладка 3 мм	коричневый

Эконом сегмент

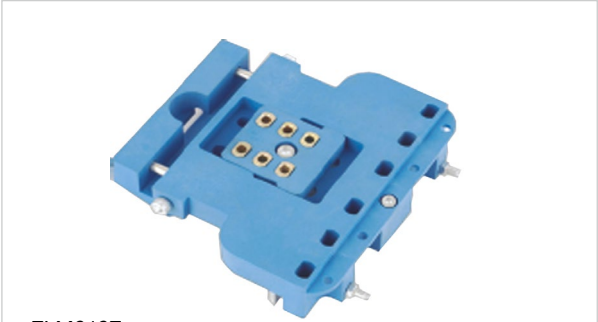

ELM0107

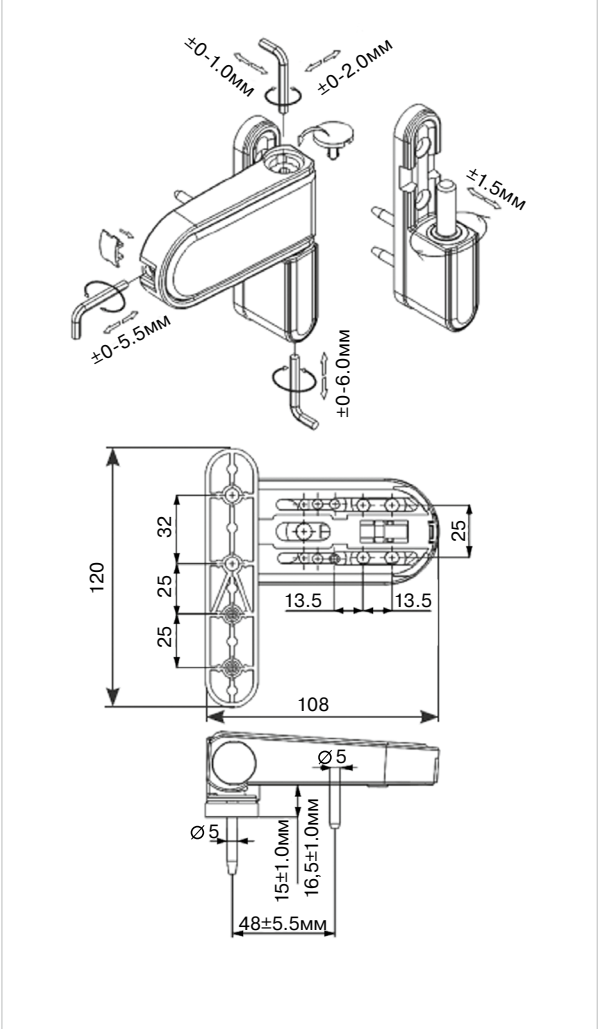

ELEMENTIS 108 E

Область применения:
Универсальная петля для тяжелых дверей
и широких профилей до 120 кг

Технические характеристики:

- Горизонтальная регулировка ± 5.5 мм
- Регулировка по высоте от нулевого положения +6 мм
- Регулирование прижимного усилия ± 1 мм
- Дополнительная регулировка по прижиму ± 1,5 мм
- Применимо для всех традиционных систем профилей ПВХ с наплавом 16.5–19 мм
- Произведено в КНР

Артикул	Наименование	Цвет
ELM0108.07	Петля дверная Elementis 108E, RAL9016	белый
ELM0108.05	Петля дверная Elementis 108E, RAL8019	коричневый
ELM0107	Шаблон к петле Elementis 108E	-

Эконом сегмент

ELEMENTIS K-V

Область применения:
Универсальная петля для тяжелых дверей
и широких профилей до 120 кг

Технические характеристики:

- Горизонтальная регулировка +5 мм / –5 мм
- Регулировка по высоте от нулевого положения +4 мм / –3 мм.
- Регулирование прижимного усилия ± 1 мм
- Применимо для всех традиционных систем профилей ПВХ с наплавом 15–20 мм
- Произведено в КНР

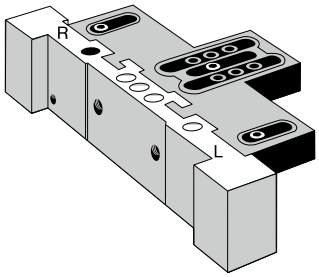

ELM0300

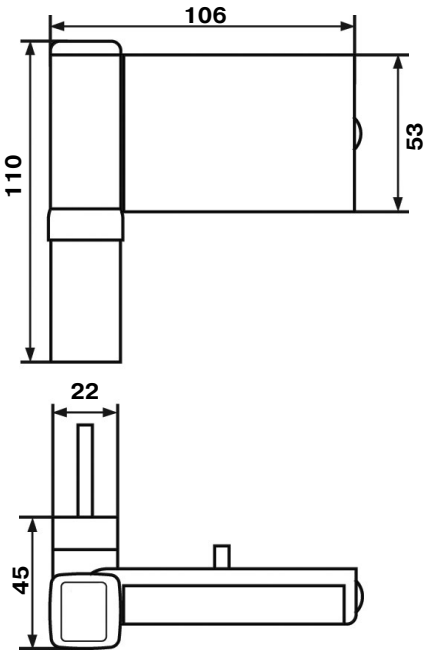

Артикул	Наименование	Цвет
ELM0299.07	Петля дверная Elementis K-V, 15-20 мм, RAL9016	белый
ELM0299.05	Петля дверная Elementis K-V, 15-20 мм, RAL8019	коричневый
ELM0300	Шаблон к петле Elementis K-V/K-VN	–
ELM6323.07	Петля дверная Elementis K-V, 15-20 мм, RAL9016	белый
ELM6323.05	Петля дверная Elementis K-V, 15-20 мм, RAL8019	коричневый

Эконом сегмент

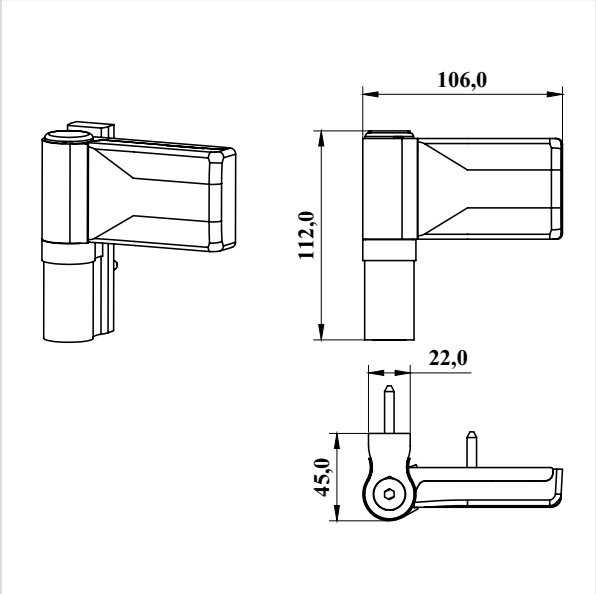

Петли DHV

Область применения:
Универсальная петля для тяжелых дверей и ширких профилей до 120 кг.

Технические характеристики:

- Материал изготовления - Сплав цинка и алюминия
- Регулировка по горизонтали +/-5 мм
- Регулировка по вертикали +4 / -3 мм
- Регулировка прижимного усилия +/- 2,5 мм
- Применимо для всех традиционных систем профилей ПВХ с наплавом 15 - 20 мм.
- Единое сверление 5 мм
- Произведено на Украине

Артикул	Наименование	Цвет
AST0035.07	Петля дверная DHV 15-20 мм RAL9016	Белый
AST0035.05	Петля дверная DHV 15-20 мм RAL8019	Коричневый
AST0035	Шаблон к петле DHV	-

Характеристики петель для легких дверей и узких ПВХ профилей

Премиум сегмент

Торговая марка	Серия петли	Страна происхож-дения	Макси-мальный вес	Наплав	Ширина петли	Цвет	Артикул ТБМ	Шаблон
MAXBAR	KT-SN	Германия	80 кг	15 -20 мм	85 мм	Коричневый (RAL8077)	DRH0070.05	DRH0076
MAXBAR	KT-SN	Германия	80 кг	15 -20 мм	85 мм	Белый (RAL9016)	DRH0069.07	DRH0076
MAXBAR	KT-SN	Германия	80 кг	18 - 23 мм	85 мм	Коричневый (RAL8077)	DRH0078.05	DRH0076
MAXBAR	KT-SN	Германия	80 кг	18 - 23 мм	85 мм	Белый (RAL9016)	DRH0078.07	DRH0076
MAXBAR	KT-R	Германия	100 кг	-	48 мм	Коричневый (RAL8077)	DRH0065.05	DRH0075
MAXBAR	KT-R	Германия	100 кг	-	48 мм	Белый (RAL9016)	DRH0065.07	DRH0075
ELEMENTIS	89NN	Австрия	80 кг	16,5 -19 мм	89 мм	Коричневый (RAL8077)	MAX793307	BKV0020
ELEMENTIS	89NN	Австрия	80 кг	16,5 -19 мм	89 мм	Белый (RAL9016)	MAX793294	BKV0020
ELEMENTIS	89NN	Австрия	80 кг	16,5 -19 мм	89 мм	Золото матовое	MAX793308	BKV0020
MAXBAR	PS-23	Австрия	80 кг	17-20,5 мм	85 мм	Коричневый (RAL8077)	MAX641501	MAX 641517
MAXBAR	PS-23	Австрия	80 кг	17-20,5 мм	85 мм	Белый (RAL9016)	MAX641502	MAX 641517
MAXBAR	PS-23	Австрия	80 кг	20-23,5 мм	85 мм	Коричневый (RAL8077)	MAX741100	MAX 641517
MAXBAR	PS-23	Австрия	80 кг	20-23,5 мм	85 мм	Белый (RAL9016)	MAX641503	MAX 641517

Эконом сегмент

Торговая марка	Серия петли	Страна происхож-дения	Макси-мальный вес	Наплав	Ширина петли	Цвет	Артикул ТБМ	Шаблон
ELEMENTIS	ELEPHANT Junior	Турция	90 кг	16 -19 мм	90 мм	Коричневый (RAL8019)	IPL0009.05	IPL0046
ELEMENTIS	ELEPHANT Junior	Турция	90 кг	16 -19 мм	90 мм	Белый (RAL9016)	IPL0009.07	IPL0046
NO NAME	ECO TIGER Junior	Турция	90 кг	16 -19 мм	90 мм	Коричневый (RAL8019)	IPL0069.05	IPL0046
NO NAME	ECO TIGER Junior	Турция	90 кг	16 -19 мм	90 мм	Белый (RAL9016)	IPL0069.07	IPL0046
ELEMENTIS	Compact	Китай	80 кг	14 -19 мм	77 мм	Коричневый (RAL8019)	ELM5069.05	ELM5069/1
ELEMENTIS	Compact	Китай	80 кг	14 -19 мм	77 мм	Белый (RAL9016)	ELM5069.07	ELM5069/1

Петли для легких дверей и узких ПВХ-профилей

Премиум сегмент

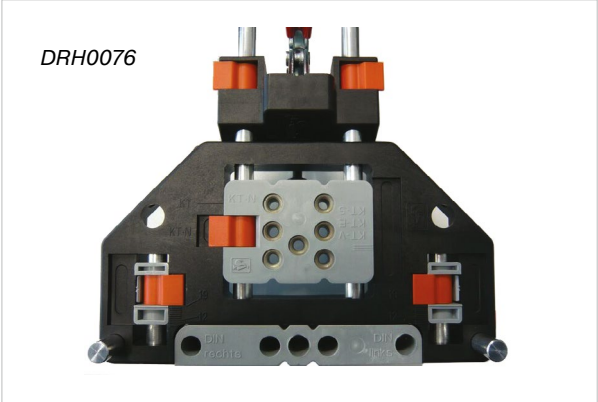

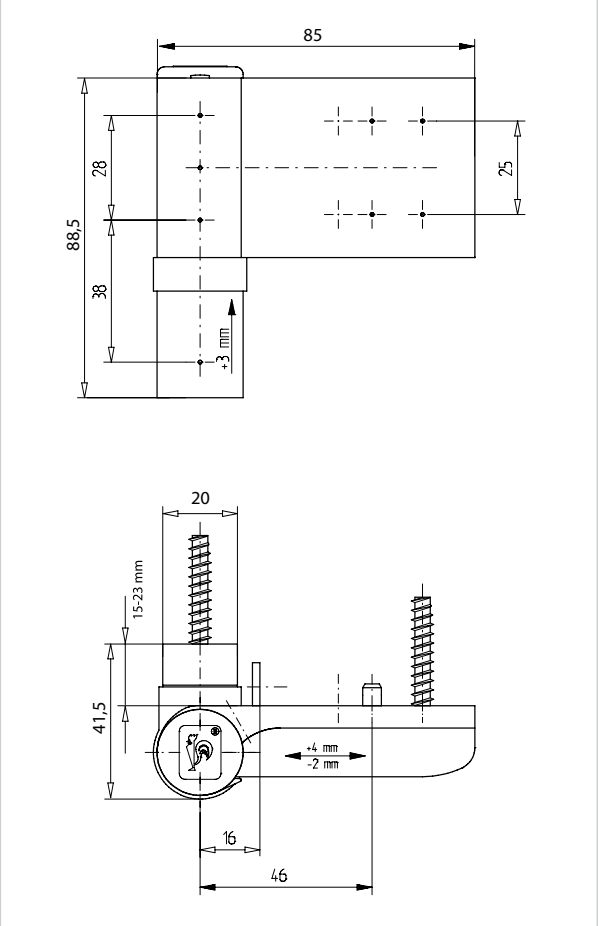

MAXBAR KT-SN

Область применения:
Универсальная петля для легких дверей
и узких ПВХ профилей до 80 кг

Технические характеристики:

- Сертифицирована согласно DIN EN 1935:2002
- Материал изготовления – экструдированный алюминий
- Класс петли в соответствии с европейским сертификатом - 12
- Горизонтальная регулировка +5 мм / –5 мм
- Регулировка по высоте от нулевого положения +3 мм
- Регулирование прижимного усилия ± 2,5 мм
- Применимо для всех традиционных систем профилей ПВХ с наплавом 15–20 мм
- Произведено в Германии

Артикул	Наименование	Цвет
DRH0069.07	Петля дверная KT-SN , 15-20 мм, RAL9016	белый
DRH0070.05	Петля дверная KT-SN , 15-20 мм, RAL8077	коричневый
DRH0076	Шаблон к петле KT-SN	–
DRH0078.07	Петля дверная KT-SN, 18-23 мм, RAL9016	белый
DRH0078.05	Петля дверная KT-SN, 18-23 мм, RAL8077	коричневый

Премиум сегмент

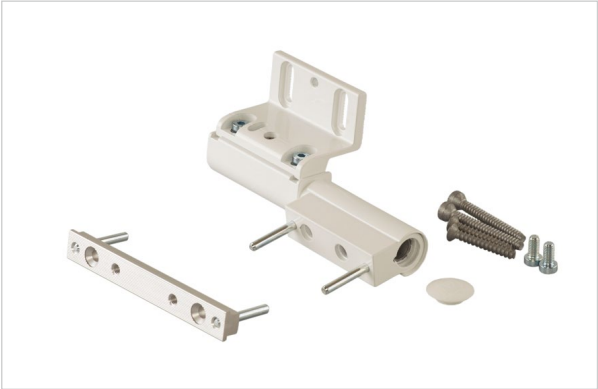

Добровольная Сертификация

Maxbar

MAXBAR KT-R

Область применения:
Универсальная петля для легких дверей
и узких ПВХ-профилей до 100 кг

DRH0075

Технические характеристики:

- Сертифицирована согласно DIN EN 1935:2002
- Материал изготовления – экструдированный алюминий
- Класс петли в соответствии с европейским сертификатом - 12
- Шарнирный стержень из нержавеющей стали, не подверженный износу
- Пластина-адаптер для стабильного крепления
- Горизонтальная регулировка +3 мм / –3 мм
- Регулировка по вертикали +3 мм / –1 мм (пластиковая заглушка маскирует регулировку по вертикали)
- Регулирование прижимного усилия ± 0,5 мм путём вращения шарнирной втулки
- Угол открывания 180 град.
- Применима для правых и левых дверей
- Шарнирный узел не требует обслуживания
- Подходит для всех распространенных профилей
- Произведено в Германии

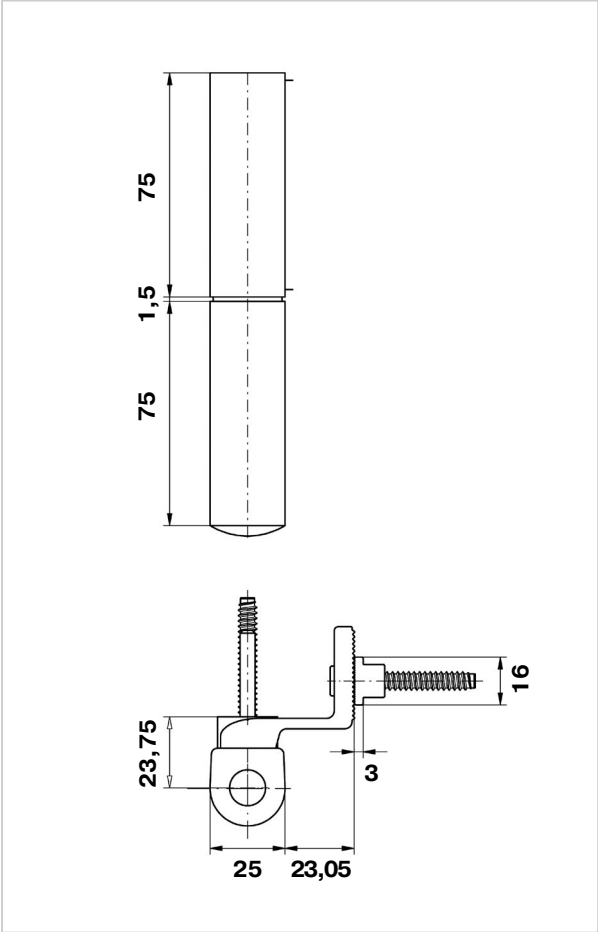

Артикул	Наименование	Цвет
DRH0065.07	Петля Maxbar KT-R 16/3,0 мм, RAL 9016	белый
DRH0065.05	Петля Maxbar KT-R 16/3,0 мм, RAL 8077	коричневый
DRH0075	Шаблон Maxbar KT-R	–

Премиум сегмент

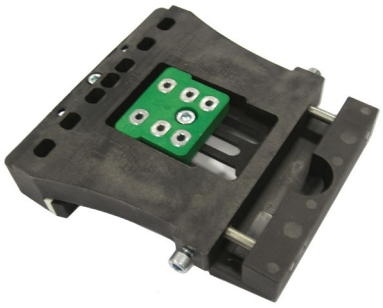

BKV0020

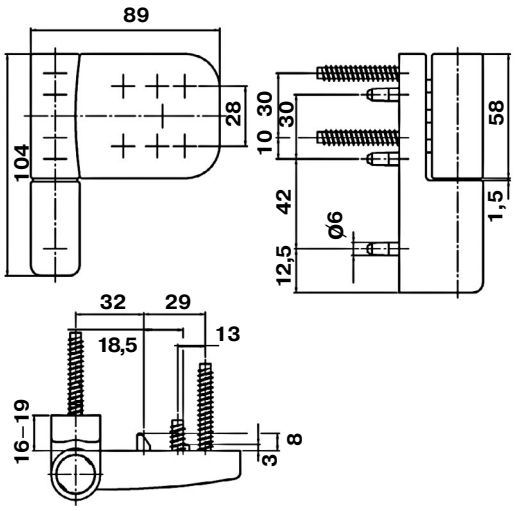

MAXBAR 89 NN

Область применения:
Универсальная петля для легких дверей
и узких ПВХ профилей до 80 кг

Технические характеристики:

- Сертифицирована согласно DIN EN 1935:2002
- Класс петли в соответствии с европейским сертификатом - 11
- Материал изготовления – сплав цинка и алюминия
- Горизонтальная регулировка +10 мм / –5 мм
- Регулировка по высоте +5 мм
- Регулирование прижимного усилия ± 0,75 мм
- Применимо для всех традиционных систем профилей ПВХ с наплавом 16,5–19 мм
- Смещение центра вращения в рамной петле ± 1 мм
- Единое сверление ⌀ 6 мм
- Произведено в Австрии

Артикул	Наименование	Цвет
MAX793294	Петля Maxbar 89NN, 16,5-19 мм, RAL9016	белый
MAX793307	Петля Maxbar 89NN, 16,5-19 мм, RAL8077	коричневый
MAX793308	Петля Maxbar 89NN, 16,5-19 мм	золото матовое
BKV0020	Шаблон к петле Maxbar 89NN	–

Премиум сегмент

MAX641517

Maxbar

MAXBAR PS 23

Область применения:
Универсальная петля для легких дверей
и узких ПВХ профилей до 80 кг

Технические характеристики:

- Сертифицирована согласно DIN EN 1935:2002
- Класс петли в соответствии с европейским сертификатом - 11
- Материал изготовления – сплав цинка и алюминия
- Запатентованная защита от съема
- Регулировка по горизонтали ± 5 мм
- Регулировка по высоте +5/–1 мм
- Регулирование прижимного усилия ± 1,0 мм
- Применимо для всех традиционных систем профилей ПВХ с наплавом 17–23,5 мм
- Единое сверление ⌀ 5 мм
- Произведено в Австрии

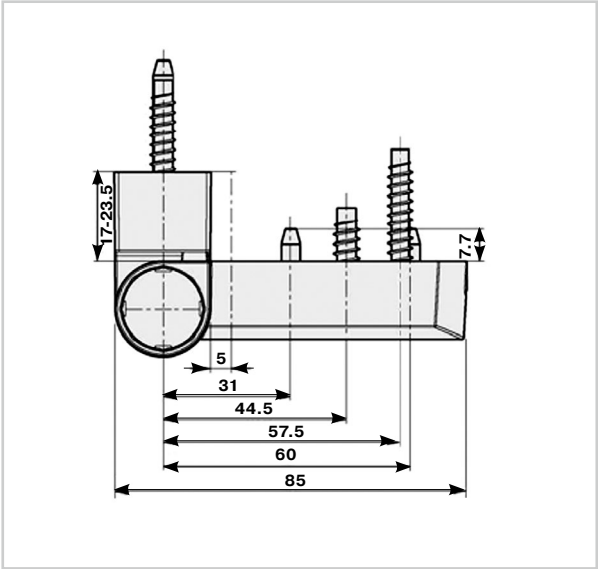

Артикул	Наименование	Цвет
MAX641502	Петля двер. HTB PS 23 17-20.5/85-31 RAL 9016 E	белый
MAX641501	Петля двер. HTB PS 23 17-20.5/85-31 RAL 8077 E	коричневый
MAX641503	Петля двер. HTB PS 23 20-23.5/85-31 RAL 9016 E	белый
MAX741100	Петля двер. HTB PS 23 20-23.5/85-31 RAL 8077 E	коричневый
MAX641513	Подкладка PS 23 1,5 мм белая (445213)	белый
MAX641514	Подкладка PS 23 1,5 мм черная (445214)	черный
MAX641517	Шаблон к петле HTB PS 23	

Эконом сегмент

ELEMENTIS ELEPHANT Junior и ECO TIGER Junior

Область применения:
Универсальная петля для легких дверей
и узких ПВХ профилей до 90 кг

IPL0046

Технические характеристики:

- Материал изготовления – сплав цинка и алюминия
- Горизонтальные регулировки ± 5 мм
- Регулировка по высоте от нулевого положения +5 мм
- Регулирование прижимного усилия ± 1,75 мм
- Дополнительная регулировка по прижиму ± 1 мм
- Применимо для всех традиционных систем профилей ПВХ с наплавом 16–19 мм
- Единое сверление ⌀ 5 мм
- Произведено в Турции

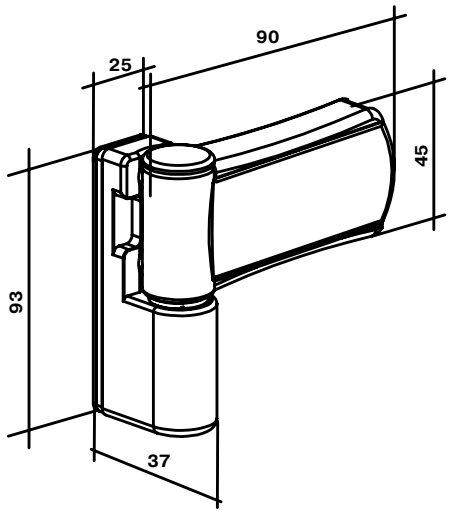

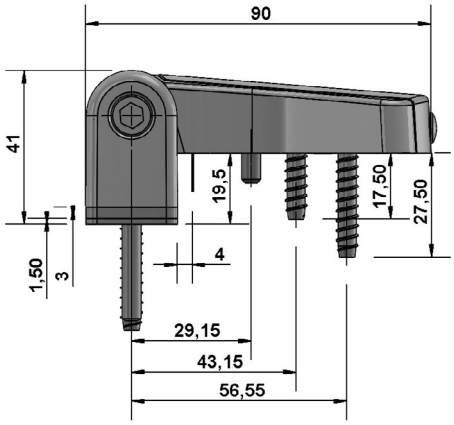

Артикул	Наименование	Цвет
IPL0009.07	Петля дверная Elementis ELEPHANT Junior, 16–19 мм, RAL9016	белый
IPL0009.05	Петля дверная Elementis ELEPHANT Junior, 16–19 мм, RAL8019	коричневый
IPL0069.07	Петля дверная Eco Tiger Junior, 16-19 мм, RAL9016	белый
IPL0069.05	Петля дверная Eco Tiger Junior, 16-19 мм, RAL8019	коричневый
IPL0046	Шаблон к петле Elementis ELEPHANT/ ELEPHANT Junior	–

Эконом сегмент

Добровольная Сертификация

ELEMENTIS

ELEMENTIS Compact

Область применения:
Универсальная петля для легких дверей
и узких ПВХ профилей до 80 кг

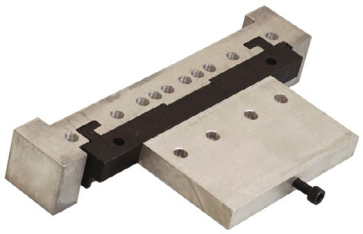

ELM5069/1

Технические характеристики:

- Материал изготовления – экструдированный алюминий
- Горизонтальная регулировка +5 мм / –5 мм
- Регулировка по высоте от нулевого положения +4 мм
- Регулирование прижимного усилия ± 0,5 мм
- Применимо для всех традиционных систем профилей ПВХ с наплавом 14–19 мм
- Произведено в КНР

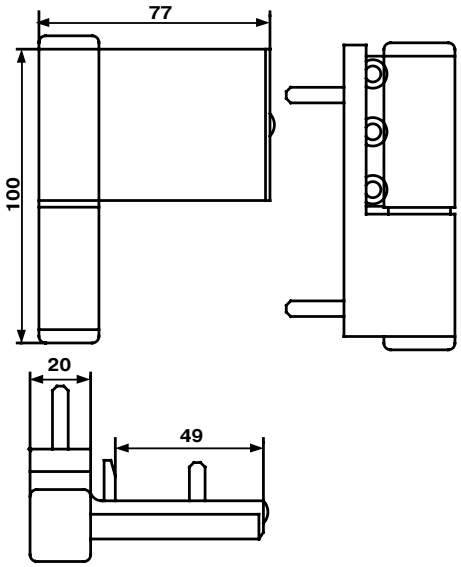

Артикул	Наименование	Цвет
ELM5069.07	Петля дверная ELEMENTIS Compact, 14-19 мм, RAL9016	белый
ELM5069.05	Петля дверная ELEMENTIS Compact, 14-19 мм, RAL8019	коричневый
ELM5069/1	Шаблон к петле ELEMENTIS Compact	–

Правила эксплуатации и технического обслуживания петель

1. Общие указания по эксплуатации

Избегайте повреждений петли и применения агрессивных чистящих средств.

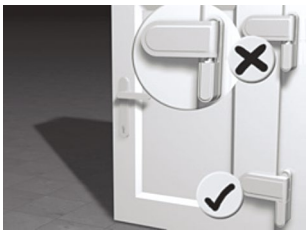

Обращайте внимание на правильность монтажа петли для ее безупречной работы.

Не ставьте створку двери на уже смонтированные петли.

Не допускайте попадания посторонних предметов в области закрывания или открывания двери.

Не обрабатывайте петлю и не допускайте попадания лака или краски.

Не допускайте воздействия дополнительных нагрузок на дверь.

2. Неправильное использование

Неправильное использование, т.е. ненадлежащее использование фурнитуры, а именно дверных петель имеет место в следующих случаях:

- если в области открывания двери находятся посторонние предметы, мешающие правильной и безупречной работе двери;
- если на петлю воздействует дополнительная нагрузка, которая приводит к изменению конструкции или принципа работы петли;
- если петля установлена ненадлежащим образом или подверглась обработке, препятствующей нормальной работе петли, например, покрытие лаком;
- если на петли действует нагрузка, превышающая нормально допустимый вес двери в соответствии с предписаниями изготовителя;
- если после неправильной регулировки дверных петель или вследствие провисания двери происходит увеличение или уменьшение установленного дверного зазора;
- если для открывания двери использовались инструменты или вспомогательные средства;
- если не соблюдена область применения петли;
- если на створку двери воздействуют дополнительные нагрузки;
- если при закрывании двери в область закрывания попадают руки (опасность получения травмы!)

3. Техническое обслуживание

Надежность крепления и износ основных деталей петель необходимо периодически контролировать. При необходимости следует подтянуть крепежные винты или заменить детали. Кроме этого необходимо не реже одного раза в год проводить следующее обслуживание:

- проверять на функциональность все подвижные детали фурнитуры;
- применять чистящие средства и средства по уходу, не способствующие разрушению антикоррозионного покрытия фурнитуры.

Работы с дверными петлями и дополнительными деталями, а также замена частей должны обязательно производиться специализированным предприятием.

2. Нажимные гарнитуры, офисные ручки, накладки на профильный цилиндр

НАЖИМНЫЕ ГАРНИТУРЫ

Характеристики нажимных гарнитуров с узкой сплошной накладкой

Премиум сегмент

Торговая марка	Серия гарнитура	Страна происхож-дения	Ширина накладки, мм	Ширина профиля, мм	Межосевое расстояние, мм	Количество крепежных винтов	Наличие подпружи-нивания	Цвет	Артикул ТБМ
MAXBAR	Filiz	Турция	26	60-72	92	2	нет	серебро (F1)	MAX0001.01
MAXBAR	Filiz	Турция	26	60-72	92	2	нет	коричневый (RAL8019)	MAX0001.05
MAXBAR	Filiz	Турция	26	60-72	92	2	нет	белый (RAL9016)	MAX0001.07
MAXBAR	Filiz	Турция	26	60-72	92	2	нет	золото мато-вое (F3)	MAX0001.09
MAXBAR	Filiz	Турция	26	60-72	92	2	нет	бронза (F4)	MAX0001.27
MAXBAR	Filiz	Турция	26	60-72	92	2	нет	титан (F9)	MAX0001.54
MAXBAR	Filiz	Турция	26	60-72	92	2	нет	шампань (F2)	MAX0001.70
HOPPE	Tokyo	Италия	24	58-62	92	3	нет	серебро (F1)	HOP0184.01
HOPPE	Tokyo	Италия	24	58-62	92	3	нет	коричневый (RAL8707)	HOP0184.05
HOPPE	Tokyo	Италия	24	58-62	92	3	нет	белый (RAL9016)	HOP0184.07
HOPPE	Tokyo	Италия	24	58-62	92	3	нет	бронза (F4)	HOP0188.27
HOPPE	Tokyo	Италия	24	68-72	92	3	нет	серебро (F1)	HOP0185.01
HOPPE	Tokyo	Италия	24	68-72	92	3	нет	коричневый (RAL8707)	HOP0185.05
HOPPE	Tokyo	Италия	24	68-72	92	3	нет	белый (RAL9016)	HOP0185.07
HOPPE	Tokyo	Италия	24	73-77	92	3	нет	коричневый (RAL8707)	HOP0300.05
HOPPE	Tokyo	Италия	24	73-77	92	3	нет	белый (RAL9016)	HOP0300.07
HOPPE	Tokyo	Италия	24	78-82	92	3	нет	золото мато-вое (F3)	HOP0187.09
HOPPE	Tokyo	Италия	24	73-77	без отверс-тия PZ	3	нет	коричневый (RAL8707)	HOP2234.05
HOPPE	Tokyo	Италия	24	73-77	без отверс-тия PZ	3	нет	белый (RAL9016)	HOP2234.07

Эконом сегмент

Торговая марка	Серия гарни-тура	Страна проис-хож-дения	Ширина наклад-ки, мм	Ширина профиля, мм	Межосе-вое рас-стояние, мм	Количество крепежных винтов	Наличие подпружи-нивания	Цвет	Артикул ТБМ
NO NAME	Clio	Украина	26	60-72	92	2	нет	коричневый (RAL8019)	AST0031.05
NO NAME	Clio	Украина	26	60-72	92	2	нет	белый (RAL9016)	AST0031.07
NO NAME	Hermes	Украина	26	60-72	92	3	да	коричневый (RAL8019)	AST0033.05
NO NAME	Hermes	Украина	26	60-72	92	3	да	белый (RAL9016)	AST0033.07
ELEMENTIS	Deniz	Турция	25	60-72	92	2	нет	неокраш. (под покраску)	IPL0031
ELEMENTIS	Deniz	Турция	25	60-72	92	2	нет	коричневый (RAL8019)	IPL0031.05
ELEMENTIS	Deniz	Турция	25	60-72	92	2	нет	белый (RAL9016)	IPL0031.07
ELEMENTIS	Deniz	Турция	25	60-72	92	2	нет	белый (изнутри) / коричн. (снаружи)	IPL0031.07-05
ELEMENTIS	Deniz	Турция	25	60-72	92	2	да	коричневый (RAL8019)	IPL0038.05
ELEMENTIS	Deniz	Турция	25	60-72	92	2	да	белый (RAL9016)	IPL0038.07
ELEMENTIS	Deniz	Турция	28	60-72	92	2	да	коричневый (RAL8019)	IPL0033.05
ELEMENTIS	Deniz	Турция	28	60-72	92	2	да	белый (RAL9016)	IPL0033.07
ELEMENTIS	Deniz WC	Турция	28	60-72	90	2	да	коричневый (RAL8019)	IPL0032.05
ELEMENTIS	Deniz WC	Турция	28	60-72	90	2	да	белый (RAL9016)	IPL0032.07
NO NAME	Clio	Украина	26	60-72	85	2	нет	коричневый (RAL8019)	AST0030.05
NO NAME	Clio	Украина	26	60-72	85	2	нет	белый (RAL9016)	AST0030.07
NO NAME	Hermes	Украина	26	60-72	85	3	да	коричневый (RAL8019)	AST0032.05
NO NAME	Hermes	Украина	26	60-72	85	3	да	белый (RAL9016)	AST0032.07
ELEMENTIS	Deniz	Турция	25	60-72	85	2	нет	неокраш. (под покраску)	IPL0030
ELEMENTIS	Deniz	Турция	25	60-72	85	2	нет	коричневый (RAL8019)	IPL0030.05
ELEMENTIS	Deniz	Турция	25	60-72	85	2	нет	белый (RAL9016)	IPL0030.07
ELEMENTIS	Deniz	Китай	25	60-78	85	2	нет	серебро (RAL9006)	ELM00158.01
ELEMENTIS	Deniz	Турция	28	60-72	85	2	да	коричневый (RAL8019)	IPL0036.05
ELEMENTIS	Deniz	Турция	28	60-72	85	2	да	белый (RAL9016)	IPL0036.07
ELEMENTIS	Deniz	Турция	25	60-72	85	2	да	коричневый (RAL8019)	IPL0039.05
ELEMENTIS	Deniz	Турция	25	60-72	85	2	да	белый (RAL9016)	IPL0039.07

Характеристики нажимных гарнитуров с широкой сплошной накладкой

Премиум сегмент

Торговая марка	Серия гарнитура	Страна происхож-дения	Ширина накладки, мм	Ширина профиля, мм	Межосевое расстояние, мм	Количество крепежных винтов	Наличие подпружи-нивания	Цвет	Артикул ТБМ
HOPPE	Liege	Италия	30	67-72	92	3	да	коричневый (RAL8707)	HOP3642.05
HOPPE	Liege	Италия	30	67-72	92	3	да	белый (RAL9016)	HOP3642.07
MAXBAR	Tolstoy	Польша	30	55-72	92	3	да	коричневый (RAL8019)	MAX0023.05
MAXBAR	Tolstoy	Польша	30	55-72	92	3	да	коричневый (RAL8077)	MAX0023.05/ RAL8077
MAXBAR	Tolstoy	Польша	30	55-72	92	3	да	белый (RAL9016)	MAX0023.07
MAXBAR	Tolstoy	Польша	30	55-72	92	3	да	золото матовое (F3)	MAX0023.09
MAXBAR	Tolstoy	Польша	30	55-72	92	3	да	бронза (F4)	MAX0023.27
MAXBAR	Tolstoy	Польша	30	55-72	92	3	да	серебро (F1)	MAX0023.01
MAXBAR	Tolstoy	Польша	30	38-41	92	3	да	серебро (F1)	MAX0024.01
HOPPE	London	Италия	30	57-62	92	3	нет	коричневый (RAL8707)	HOP0237.05
HOPPE	London	Италия	30	57-62	92	3	нет	белый (RAL9016)	HOP0237.07
HOPPE	London	Италия	30	57-62	92	3	нет	золото матовое (F3)	HOP0237.09
HOPPE	London	Италия	30	57-62	92	3	нет	бронза (F4)	HOP0237.27
HOPPE	London	Италия	30	57-62	92	3	нет	серебро (F1)	HOP0231.01
HOPPE	London	Италия	30	67-72	92	3	нет	серебро (F1)	HOP0238.01
HOPPE	London	Италия	30	67-72	92	3	нет	коричневый (RAL8707)	HOP0238.05
HOPPE	London	Италия	30	67-72	92	3	нет	белый (RAL9016)	HOP0238.07
HOPPE	London	Италия	30	67-72	92	3	нет	бронза (F4)	HOP0238.27
HOPPE	Atlanta	Италия	35	57-62	92	3	да	латунь полирован-ная	HOP0309.20

Эконом сегмент

Торговая марка	Серия гарнитура	Страна происхож дения	Ширина накладки, мм	Ширина профиля, мм	Межосевое расстояние, мм	Количество крепежных винтов	Наличие подпружи-нивания	Цвет	Артикул ТБМ
ELEMENTIS	Deniz	Турция	35	60-72	92	3	да	коричневый (RAL8019)	IPL0035.05
ELEMENTIS	Deniz	Турция	35	60-72	92	3	да	белый (RAL9016)	IPL0035.07
ELEMENTIS	Deniz	Турция	35	60-72	85	2	да	коричневый (RAL8019)	IPL0034.05
ELEMENTIS	Deniz	Турция	35	60-72	85	2	да	белый (RAL9016)	IPL0034.07

Характеристики нажимных гарнитуров с раздельной накладкой

Премиум сегмент

Торговая марка	Серия гарни-тура	Страна проис-хождения	Ширина накладки, мм	Ширина профиля, мм	Комплектация	Материал	Наличие подпружи-нивания	Цвет	Артикул ТБМ
ALBRIO	11.42.00	Сербия	32	40-50	подпружиненный гарнитур	Металл	да	неокраш.	ALB4210.00
ALBRIO	11.42.00	Сербия	32	40-50	подпружиненный гарнитур	Металл	да	серебро (RAL9006)	ALB4210.01
ALBRIO	11.42.00	Сербия	32	40-50	подпружиненный гарнитур	Металл	да	коричневый (RAL8017)	ALB4210.05
ALBRIO	11.42.00	Сербия	32	40-50	подпружиненный гарнитур	Металл	да	белый (RAL 9016)	ALB4210.07
ALBRIO	11.42.00	Сербия	32	60-80	подпружиненный гарнитур	Металл	да	неокраш.	ALB4220.00
ALBRIO	11.42.00	Сербия	32	60-80	подпружиненный гарнитур	Металл	да	серебро (RAL9006)	ALB4220.01
ALBRIO	11.42.00	Сербия	32	60-80	подпружиненный гарнитур	Металл	да	коричневый (RAL8017)	ALB4220.05
ALBRIO	11.42.00	Сербия	32	60-80	подпружиненный гарнитур	Металл	да	белый (RAL 9016)	ALB4220.07
ALBRIO	11.45.00	Сербия	32	-	2 накладки на цилиндр	Металл	-	неокраш.	ALB4500.00
ALBRIO	11.45.00	Сербия	32	-	2 накладки на цилиндр	Металл	-	серебро (RAL9006)	ALB4500.01
ALBRIO	11.45.00	Сербия	32	-	2 накладки на цилиндр	Металл	-	коричневый (RAL8017)	ALB4500.05
ALBRIO	11.45.00	Сербия	32	-	2 накладки на цилиндр	Металл	-	белый (RAL 9016)	ALB4500.07
ELEMENTIS	нержа-вейка	Китай	32,5	30-75	гарнитур	Нерж. сталь	да	Нерж.сталь	ELM5125
					2 накладки на цилиндр	Нерж. сталь	-	Нерж.сталь	ELM5126

Эконом сегмент

Торговая марка	Серия гарни-тура	Страна проис-хождения	Ширина накладки, мм	Ширина профиля, мм	Комплектация	Материал	Наличие подпружи-нивания	Цвет	Артикул ТБМ
ELEMENTIS	Smart	Китай	31,5	60-78	С накладками под PZ, подпружиненный	Металл	да	неокраш.	ELM0156.00
ELEMENTIS	Smart	Китай	31,5	60-78	С накладками под PZ, подпружиненный	Металл	да	серебро (RAL9006)	ELM0156.01
ELEMENTIS	Smart	Китай	31,5	60-78	С накладками под PZ, подпружиненный	Металл	да	коричневый (RAL8019)	ELM0156.05
ELEMENTIS	Smart	Китай	31,5	60-78	С накладками под PZ, подпружиненный	Металл	да	белый (RAL9016)	ELM0156.07
ELEMENTIS	2540	Италия	31	60-72	Без накладки под PZ, не подпружиненный	Пластик	нет	коричневый (RAL8019)	SIA0002.05
ELEMENTIS	2540	Италия	31	60-72	Без накладки под PZ, не подпружиненный	Пластик	нет	белый (RAL9016)	SIA0002.07

Характеристики накладок под профильный цилиндр

Премиум сегмент

Торговая марка	Ширина накладки, мм	Материал	Тип накладки	Цвет	Артикул ТБМ
MAXBAR	30/32	металл	прямоугольная	коричневый (RAL8019)	HRM0053.05/ MAX0060.05
MAXBAR	30/32	металл	прямоугольная	белый (RAL9016)	HRM0053.07/MAX0060.07
MAXBAR	32	металл	прямоугольная	неокрашенный	MAX0060
MAXBAR	30/32	металл	прямоугольная	хром матовый	HRM0054.25/MAX0060.01
MAXBAR	30	металл	овальная	белый (RAL9016)	HRM0063.07 /MAX0061.07
MAXBAR	30	металл	овальная	хром матовый	HRM0063.25 /MAX0061.01

Эконом сегмент

Торговая марка	Ширина накладки, мм	Материал	Тип накладки	Цвет	Артикул ТБМ
ELEMENTIS	33,5	пластик	овальная	белый (RAL9016)	ELM1234.07
ELEMENTIS	33,5	пластик	овальная	коричневый (RAL8019)	ELM1234.05
ELEMENTIS	30	пластик	овальная	коричневый (RAL8019)	SIA0004.05
ELEMENTIS	30	пластик	овальная	белый (RAL9016)	SIA0004.07
ELEMENTIS	50	пластик	круглая	коричневый (RAL8019)	SIA0005.05
ELEMENTIS	50	пластик	круглая	белый (RAL9016)	SIA0005.07

Нажимные гарнитуры с узкой сплошной накладкой

Премиум сегмент

Добровольная Сертификация

Maxbar

MAXBAR Filiz

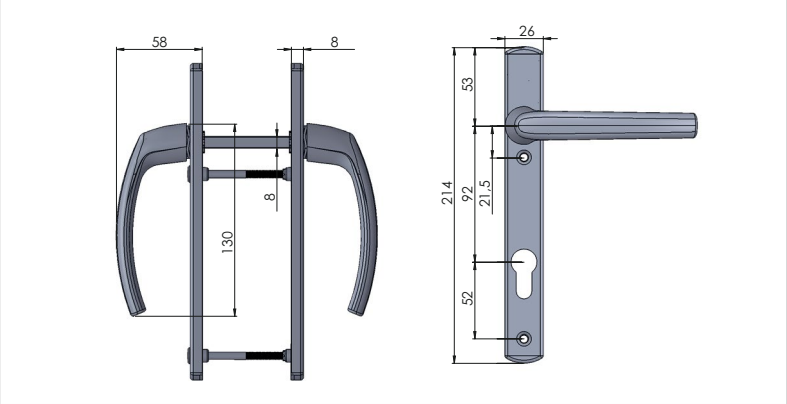

Описание

- Крепление на двух стяжных винтах
- Материал исполнения ручки и накладки - алюминий
- Ручка зафиксирована на накладке
- Цветовое исполнение: белый, коричневый, серебро, шампань, бронза, титан, золото матовое
- Декоративные накладки под винты
- Винты с указателями для укорачивания
- Длина винтов - 80 мм
- Длина штифта - 115 мм
- Произведено в Турции

Заказной артикул	B	H	S	Межос. расст.	Наличие подпружи-нивания	Цвет
MAX0001.01	26	8	60-72	92	нет	серебристый (F1)
MAX0001.70	26	8	60-72	92	нет	шампань (F2)
MAX0001.27	26	8	60-72	92	нет	бронза (F4)
MAX0001.54	26	8	60-72	92	нет	титан (F9)
MAX0001.07	26	8	60-72	92	нет	белый (RAL9016)
MAX0001.09	26	8	60-72	92	нет	золото матовое (F3)
MAX0001.05	26	8	60-72	92	нет	коричн. (RAL8019)

Премиум сегмент

HOPPE Tokyo

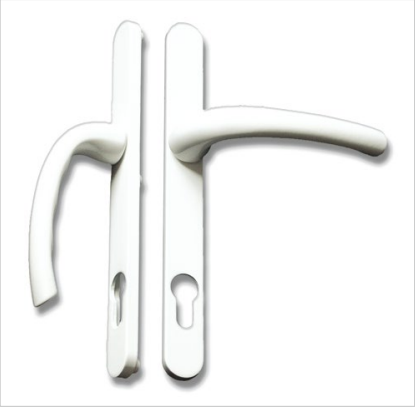

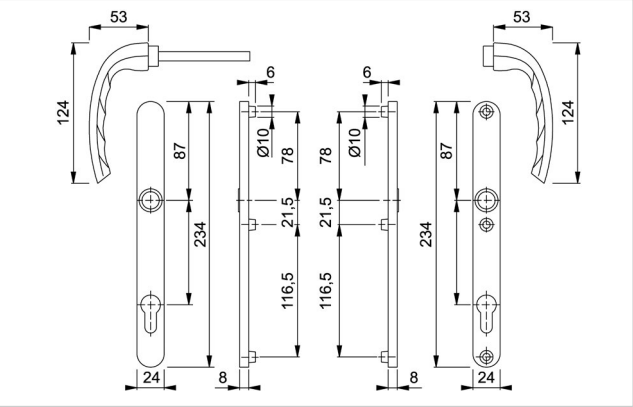

Описание

- Крепление на трех стяжных винтах
- Материал исполнения ручки и накладки – алюминий
- Гарнитур разбирается для перекраски
- Цветовое исполнение: белый, коричневый, серебро, бронза, золото матовое
- Декоративные накладки под винты
- Длина винтов от 70 до 90 мм
- Длина штифтов от 90 до 110 мм
- Произведено компанией HOPPE в Италии

Заказной артикул	B	H	S	Межос. расст.	Наличие подпружи-нивания	Цвет
HOP0184.01	24	8	58-63	92	нет	серебро (F1)
HOP0184.05	24	8	58-63	92	нет	коричн. (RAL8707)
HOP0184.07	24	8	58-63	92	нет	белый (RAL9016)
HOP0188.27	24	8	58-63	92	нет	бронза (F4)
HOP0185.01	24	8	67-73	92	нет	серебро (F1)
HOP0185.05	24	8	67-73	92	нет	коричн. (RAL8707)
HOP0185.07	24	8	67-73	92	нет	белый (RAL9016)
HOP0300.05	24	8	73-77	92	нет	коричн. (RAL8707)
HOP0300.07	24	8	73-77	92	нет	белый (RAL9016)
HOP0187.09	24	8	78-82	92	нет	золото матовое (F3)
HOP2234.05	24	8	73-77	Без отверстия PZ	нет	коричн. (RAL8707)
HOP2234.07	24	8	73-77	Без отверстия PZ	нет	белый (RAL9016)

Узкие нажимные гарнитуры рекомендуется применять для замков с малым дорнмассом 22 и 25 мм.

Эконом сегмент

Clio

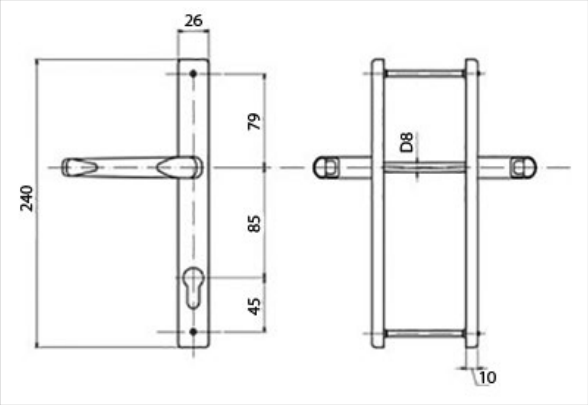

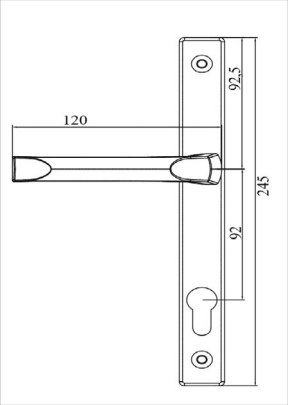

Описание

- Крепление на двух стяжных винтах
- Материал исполнения ручки и накладки - алюминий
- Ручка зафиксирована на накладке
- Цветовое исполнение: белый, коричневый
- Декоративные накладки под винты
- Винты с указателями для укорачивания
- Длина винтов - 100 мм
- Длина штифта - 120 мм
- Произведено на Украине

Артикул	Кол-во крепежных винтов	B	H	S	Межос. Расст.	Наличие подпружи-нивания	Цвет
AST0031.05	2	26	8	60-72	92	нет	коричн. (RAL8019)
AST0031.07	2	26	8	60-72	92	нет	белый (RAL9016)
AST0030.05	2	26	8	60-72	85	нет	коричн. (RAL8019)
AST0030.07	2	26	8	60-72	85	нет	белый (RAL9016)

Эконом сегмент

ELEMENTIS DENIZ

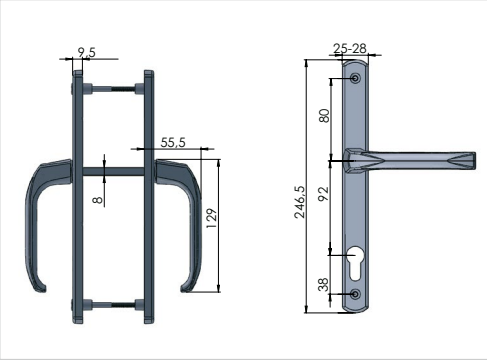

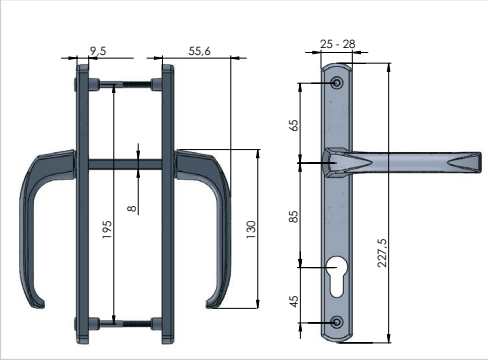

Описание
- Крепление на двух стяжных винтах
- Материал исполнения ручки и накладки – алюминий
- Ручка зафиксирована на накладке
- Цветовое исполнение: белый, коричневый, серебро
- Декоративные накладки под винты
- Винты с указателями для укорачивания
- Длина винтов - 80 мм
- Длина штифтов - 115 мм
- Произведено в Турции

Артикул	Кол-во крепежных винтов	B	H	S	Межос. расст.	Наличие подпружи-нивания	Цвет
IPL0031	2	25	8	60-72	92	нет	неокраш.
IPL0031.05	2	25	8	60-72	92	нет	коричн. (RAL8019)
IPL0031.07	2	25	8	60-72	92	нет	белый (RAL9016)
IPL0031.07-05	2	25	8	60-72	92	нет	бел. (внутр.) / кор. (внешн.)
IPL0030	2	25	8	60-72	85	нет	неокраш.
IPL0030.05	2	25	8	60-72	85	нет	коричн. (RAL8019)
IPL0030.07	2	25	8	60-72	85	нет	белый (RAL9016)
ELM00158.01	2	25	8	60-78	85	нет	серебро (RAL9006)
IPL0038.05	2	25	8	60-72	92	да	коричн. (RAL8019)
IPL0038.07	2	25	8	60-72	92	да	белый (RAL9016)
IPL0039.05	2	25	8	60-72	85	да	коричн. (RAL8019)
IPL0039.07	2	25	8	60-72	85	да	белый (RAL9016)
IPL0033.05	2	28	8	60-72	92	да	коричн. (RAL8019)
IPL0033.07	2	28	8	60-72	92	да	белый (RAL9016)
IPL0036.05	2	28	8	60-72	85	да	коричн. (RAL8019)
IPL0036.07	2	28	8	60-72	85	да	белый (RAL9016)

Нажимные гарнитуры для санузловых дверей (WC)

ELEMENTIS DENIZ

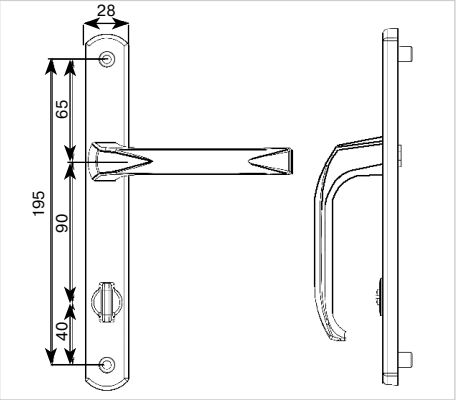

Описание
- Крепление на двух стяжных винтах
- Подпружиненный
- Материал исполнения ручки и накладки – алюминий
- Цветовое исполнение: белый, коричневый
- Предназначен только для использования с WC-замками
- Длина винтов - 80 мм
- Длина штифтов - 115 мм
- Произведено в Турции

Заказной артикул	B	H	S	Межос. расст.	Наличие подпружи-нивания	Цвет
IPL0032.05	28	8	60-72	90	да	коричневый (RAL8019)
IPL0032.07	28	8	60-72	90	да	белый (RAL9016)

Нажимные гарнитуры с широкой сплошной накладкой

Премиум сегмент

HOPPE Liege 1540/3346

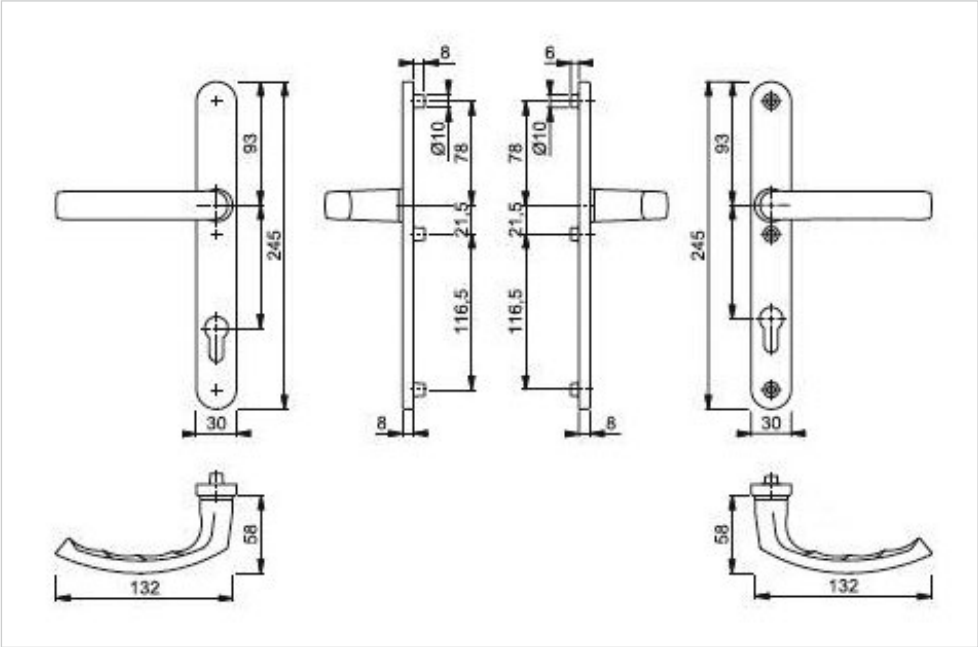

Описание

- Крепление на трех стяжных винтах
- Материал исполнения ручки и накладки - алюминий
- Основание из высококачественной стали
- Толщина профиля до 72 мм
- Обе ручки не зафиксированы на накладке
- Подпружинивание
- Уникальная система быстрого крепления (“быстроштифт”)
- Цветовое исполнение: белый, коричневый
- Декоративные накладки под винты
- Произведено Компанией Норре

Заказной артикул	B	H	S	Межос. расст.	Наличие подпружинивания	Цвет
HOP3642.07	30	8	67-72	92	да	белый (RAL9016)
HOP3642.05	30	8	67-72	92	да	коричневый (RAL8707)

Премиум сегмент

MAXBAR Tolstoy 1005

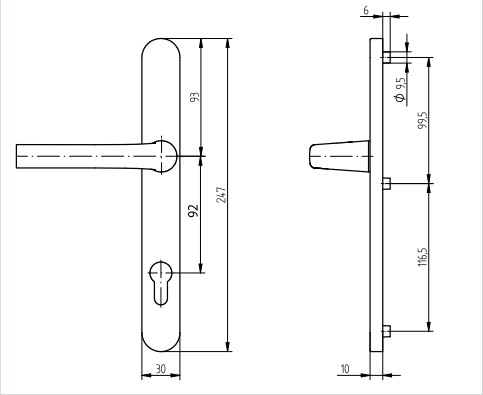

Описание

- Крепление на трех стяжных винтах
- Материал исполнения ручки и накладки - алюминий
- Толщина профиля 55-72 мм
- Ручка зафиксирована на накладке
- Винты скрыты под накладкой с обеих сторон
- Длина винтов - 90 мм (50 мм для MAX0024.01)
- Длина штифта - 130 мм (100 мм для MAX0024.01)
- Гарнитур подпружиненный
- Цветовое исполнение: белый, коричневый, золото матовое, бронза, серебро
- Произведено компанией FKS в Польше

Артикул	Кол-во крепеж. винтов	B	H	S	Межос. расст.	Наличие подпружи-нивания	Цвет
MAX0023.05	3	30	8	55-72	92	да	коричневый (RAL8019)
MAX0023.05/ RAL8077	3	30	8	55-72	92	да	коричневый (RAL8077)
MAX0023.07	3	30	8	55-72	92	да	белый (RAL9016)
MAX0023.09	3	30	8	55-72	92	да	золото матовое (F3)
MAX0023.27	3	30	8	55-72	92	да	бронза (F4)
MAX0023.01	3	30	8	55-72	92	да	серебро (F1)
MAX0024.01	3	30	8	38-41	92	да	серебро (F1)

HOPPE London 113/2246

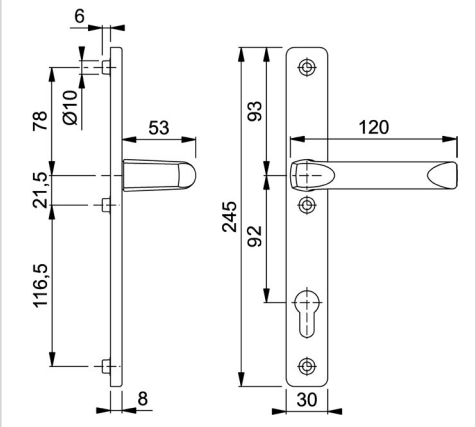

Описание

- Крепление на трех стяжных винтах
- Материал исполнения ручки и накладки – алюминий
- Основание из нержавеющей стали
- Толщина профиля до 72 мм
- Ручка зафиксирована на накладке
- Цветовое исполнение: белый, коричневый, серебро, бронза, золото матовое
- Декоративные накладки под винты
- Длина винтов – 70-80 мм
- Длина штифта – 140-150 мм
- Произведено компанией HOPPE в Италии

Артикул	B	H	S	Межос. расст.	Наличие подпружи-нивания	Цвет
HOP0237.07	30	8	57-62	92	нет	белый (RAL 9016)
HOP0237.05	30	8	57-62	92	нет	коричневый (RAL8707)
HOP0237.27	30	8	57-62	92	нет	бронза (F4)
HOP0237.09	30	8	57-62	92	нет	золото матовое (F3)
HOP0231.01	30	8	57-62	92	нет	серебро (F1)
HOP0238.07	30	8	67-72	92	нет	белый (RAL 9016)
HOP0238.05	30	8	67-72	92	нет	коричневый (RAL8707)
HOP0238.01	30	8	67-72	92	нет	серебро (F1)
HOP0238.27	30	8	67-72	92	нет	бронза (F4)

Премиум сегмент

HOPPE Atlanta M11530/3357N

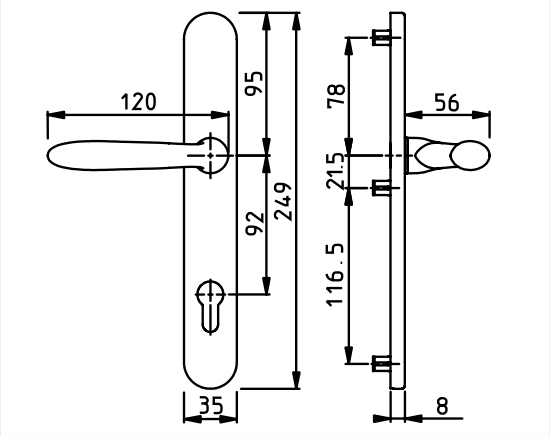

Описание

- Крепление на трех стяжных винтах
- Материал исполнения ручки и накладки – латунь
- Основание из цинка
- Толщина профиля до 62 мм
- Ручка зафиксирована на накладке
- Цветовое исполнение: латунь
- Ручка подпружиненная
- Произведено компанией HOPPE в Италии

Артикул	B	H	S	Межос. расст.	Наличие подпружи-нивания	Цвет
HOP0309.20	35	8	57-62	92	да	латунь полированная

Эконом сегмент

ELEMENTIS Deniz

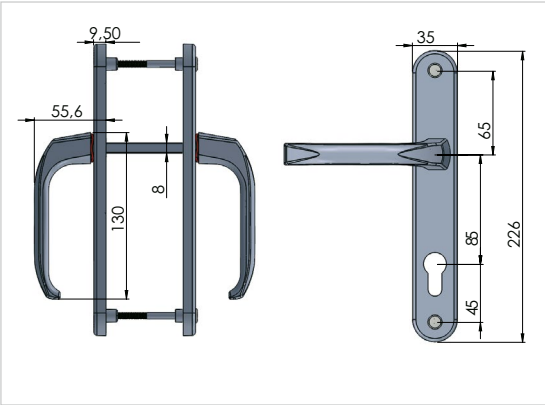

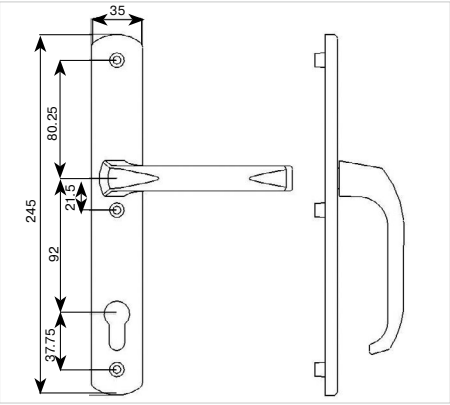

Описание

- Крепление на двух (трех) стяжных винтах
- Материал исполнения ручки и накладки – алюминий
- Ручка зафиксирована на накладке
- Ручка подпружиненная
- Цветовое исполнение: белый, коричневый
- Декоративные накладки под винты
- Винты с указателями для укорачивания
- Длина винтов - 80 мм
- Длина штифта - 115 мм
- Произведено в Турции

Артикул	Кол-во крепежных винтов	B	H	S	Межос. расст.	Наличие подпружи-нивания	Цвет
IPL0035.05	3	35	8	60-72	92	да	коричневый (RAL8019)
IPL0035.07	3	35	8	60-72	92	да	белый (RAL9016)
IPL0034.05	2	35	8	60-72	85	да	коричневый (RAL8019)
IPL0034.07	2	35	8	60-72	85	да	белый (RAL9016)

Нажимные гарнитуры с раздельной накладкой Albrio 11.42.00/11.45.00

Премиум сегмент

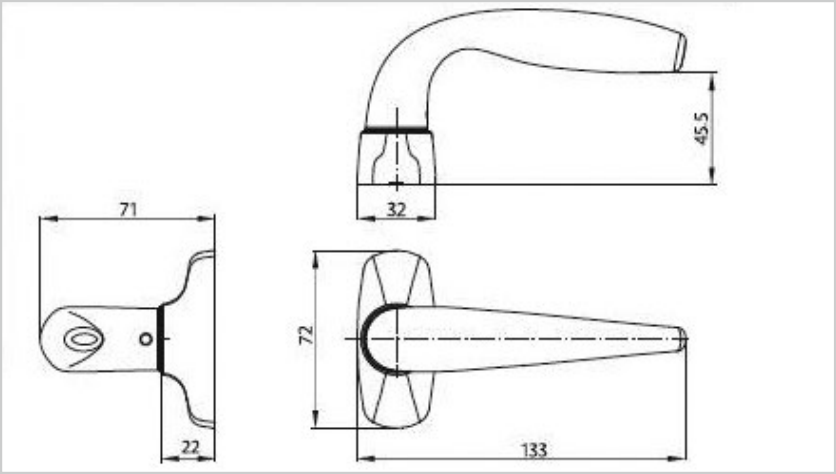

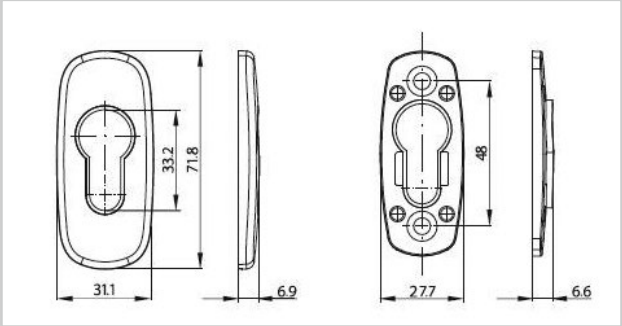

Описание

- Крепление на саморезах
- Материал исполнения ручки - сплав цинка и алюминия
- Толщина профиля от 40 до 80 мм
- Возможно использовать под покраску (неокраш.)
- Цветовое исполнение: белый, коричневый, серебро, неокрашенный
- Ручка подпружиненная
- Фиксация штифта внутри ручки с помощью шестигранника
- Накладка под профильный цилиндр выписывается отдельно
- Произведено в Сербии

Артикул	Название	B	H	S	Наличие подпру-жин.	Цвет
ALB4210.00	нажимной гарнитур	32	8	40-50	да	неокраш.
ALB4210.01	нажимной гарнитур	32	8	40-50	да	серебро (RAL9006)
ALB4210.05	нажимной гарнитур	32	8	40-50	да	коричн. (RAL8017)
ALB4210.07	нажимной гарнитур	32	8	40-50	да	белый (RAL 9016)
ALB4220.00	нажимной гарнитур	32	8	60-80	да	неокраш.
ALB4220.01	нажимной гарнитур	32	8	60-80	да	серебро (RAL9006)
ALB4220.05	нажимной гарнитур	32	8	60-80	да	коричн. (RAL8017)
ALB4220.07	нажимной гарнитур	32	8	60-80	да	белый (RAL 9016)
ALB4500.00	накладки на проф. цилиндр, 2 шт.	32		-		неокраш.
ALB4500.01	накладки на проф. цилиндр, 2 шт.	32		-		серебро (RAL9006)
ALB4500.05	накладки на проф. цилиндр, 2 шт.	32		-		коричн. (RAL8017)
ALB4500.07	накладки на проф. цилиндр, 2 шт.	32		-		белый (RAL 9016)

Нажимные гарнитуры раздельные из нержавеющей стали

Премиум сегмент

ELEMENTIS

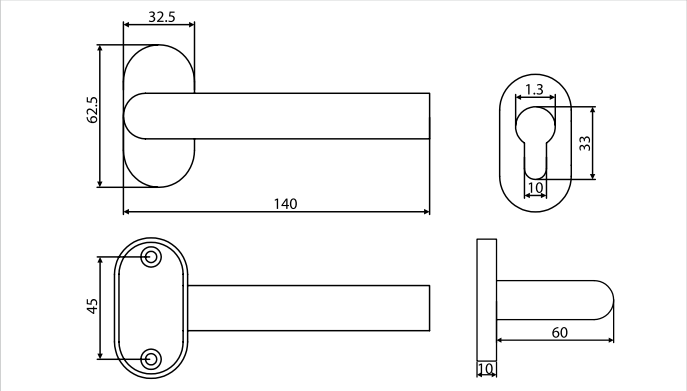

Описание
- Крепление на саморезах
- Материал исполнения ручки и накладок – нержавеющая сталь
- Наличие возвратной пружины
- Толщина профиля до 80 мм
- Длина штифта 125 мм
- Крепеж 4 самореза 2,5 мм
- С обеих сторон крепежный винт-шестигранник
- Накладка на профильный цилиндр поставляются отдельным артикулом
- Произведено в КНР

Заказной артикул	Название
ELM5125	нажимной гарнитур
ELM5126	накладки на профильный цилиндр, 2 шт.

Нажимные гарнитуры из алюминия с раздельными накладками

Эконом сегмент

Добровольная сертификация

ELEMENTIS

ELEMENTIS Smart

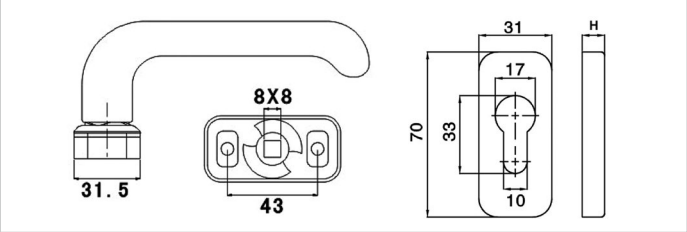

Описание
- Крепление на саморезах
- Материал исполнения ручки и накладки – алюминий
- Толщина профиля до 80 мм
- Нажимной гарнитур разборный, возможна перекраска
- Цветовое исполнение: белый, коричневый, серебро, неокрашенный
- Ручка подпружиненная
- Накладка под профильный цилиндр в комплекте
- Длина штифта - 120 мм
- Произведено в КНР

Заказной артикул	B	H	S	Наличие подпружи-нивания	Цвет
ELM0156.00	31,5	8	60-78	да	неокраш.
ELM0156.01	31,5	8	60-78	да	серебро (RAL9006)
ELM0156.05	31,5	8	60-78	да	коричн. (RAL8019)
ELM0156.07	31,5	8	60-78	да	белый (RAL9016)

Нажимные гарнитуры пластиковые с раздельными овальными накладками

Эконом сегмент

ELEMENTIS

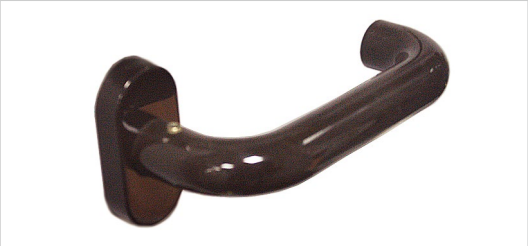

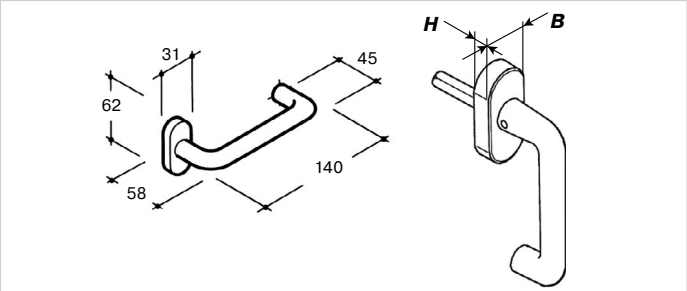

Описание
- Ширина накладки 31 мм
- Крепление на саморезах
- Материал исполнения ручки и накладки - пластик
- Толщина профиля до 72 мм
- Цветовое исполнение: белый, коричневый
- Длина штифта - 105 мм
- Произведено в Италии

Заказной артикул	B	H	S	Наличие подпружини-вания	Цвет
SIA0002.05	31	10	60-72	нет	коричн. (RAL8019)
SIA0002.07	31	10	60-72	нет	белый (RAL9016)

Общие указания по эксплуатации нажимных гарнитуров

Эксплуатировать ручку только в правильном направлении. Макс. нагрузка на ручку не должна превышать 150Н. Открывать замок только подходящим к нему ключом, не используя посторонние предметы	*Не использовать ручку для переноски двери*	*Не поворачивать ключ и ручку одновременно*	*Не прилагать силу при установке штифта ручки*

Накладки на профильный цилиндр овальные

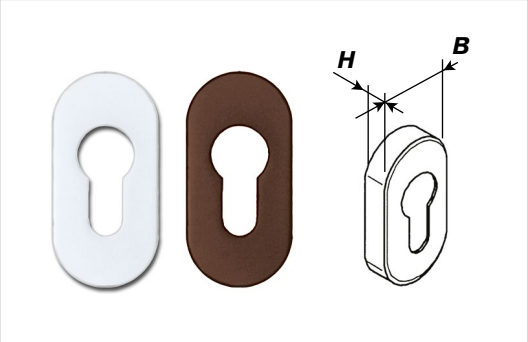

Заказной артикул	Материал	B	H	Цвет
HRM0063.07 / MAX0061.07	Алюминий	30	10	белый (RAL 9016)
HRM0063.25 / MAX0061.01	Алюминий	30	10	хром матовый
ELM1234.07	Пластик	33,5	7	белый (RAL 9016)
ELM1234.05	Пластик	33,5	7	коричневый (RAL 8019)
SIA0004.05	Пластик	30	10	коричневый (RAL 8019)
SIA0004.07	Пластик	30	10	белый (RAL 9016)

Накладки на профильный цилиндр прямоугольные

Заказной артикул	Материал	B	H	Цвет
HRM0053.05/ MAX0060.05	Алюминий	30/32	10	коричневый (RAL 8019)
HRM0053.07/ MAX0060.07	Алюминий	30/32	10	белый (RAL 9016)
HRM0054.25/ MAX0060.01	Алюминий	30/32	10	хром матовый
MAX0060	Алюминий	32	10	некрашенный

Накладки на профильный цилиндр круглые

Заказной артикул	Материал	B	H	Цвет
SIA0005.07	Пластик	50	10	белый (RAL 9016)
SIA0005.05	Пластик	50	10	коричневый (RAL 8019)

СТАЦИОНАРНЫЕ (ОФИСНЫЕ) РУЧКИ

Изогнутые ручки

Рис. 1

Рис. 2

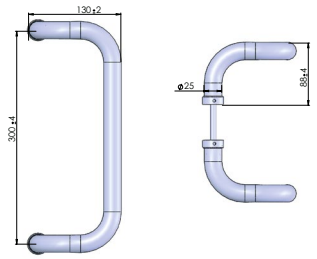

Чертеж 1

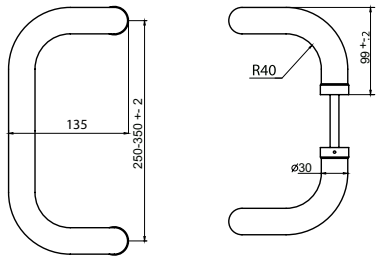

Чертеж 2

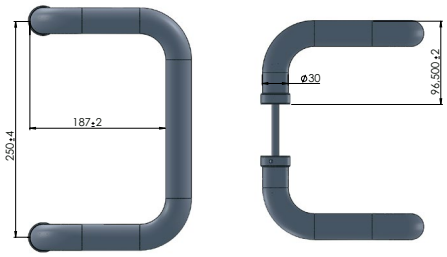

Чертеж 3

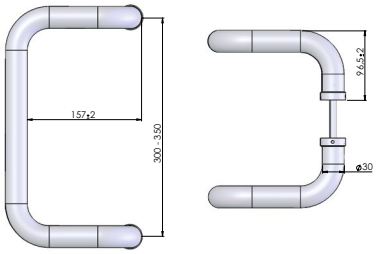

Чертеж 4

Артикул	Произво-дитель	Толщина ручки, мм	Межос. расст., мм	Толщина двери, мм	Цвет	Чер-теж	Креп-ление	Материал
ROS9020.07	ПМФЗ	30	300	50-80	белый (RAL9016)	4		алюминий
ROS9020.05	ПМФЗ	30	300	50-80	корич. (RAL8019)	4		алюминий
ROS9020.01	ПМФЗ	30	300	50-80	серебро (RAL9006)	4		алюминий
IPL0047.07	Elementis	25	300	40-90	белый (RAL9016)	1	рис. 1	алюминий
IPL0047.05	Elementis	25	300	40-90	корич. (RAL8019)	1	рис. 1	алюминий
ROS0593.07/1	Elementis	30	250	50-80	белый (RAL9016)	2	рис. 2	алюминий
ROS0593.05/1	Elementis	30	250	50-80	корич. (RAL8019)	2	рис. 2	алюминий
IPL0045.07	Elementis	30	250	40-90	белый (RAL9016)	3	рис. 1	алюминий
IPL0045.05	Elementis	30	250	40-90	корич. (RAL8019)	3	рис. 1	алюминий
ROS0589/1	Elementis	30	300	50-80	неокраш.	2	рис. 2	алюминий
ROS0589.07/1	Elementis	30	300	50-80	белый (RAL9016)	2	рис. 2	алюминий
ROS0589.05/1	Elementis	30	300	50-80	корич. (RAL8019)	2	рис. 2	алюминий
ROS0589.01/1	Elementis	30	300	50-80	серебро	2	рис. 2	алюминий
ROS0589.07-05/1	Elementis	30	300	50-80	неокраш.	2	рис. 2	алюминий
IPL0040.01	Elementis	30	300	40-90	неокраш.	4	рис. 1	алюминий
IPL0040.07	Elementis	30	300	40-90	белый (RAL9016)	4	рис. 1	алюминий
IPL0040.05	Elementis	30	300	40-90	корич. (RAL8019)	4	рис. 1	алюминий
ROS0594/1	Elementis	30	350	50-80	неокраш.	2	рис. 2	алюминий
ROS0594.07/1	Elementis	30	350	50-80	белый (RAL9016)	2	рис. 2	алюминий
ROS0594.05/1	Elementis	30	350	50-80	корич. (RAL8019)	2	рис. 2	алюминий
ROS0594.01/1	Elementis	30	350	50-80	серебро	2	рис. 2	алюминий
IPL0048.07	Elementis	30	350	40-90	белый (RAL9016)	4	рис. 1	алюминий
IPL0048.05	Elementis	30	350	40-90	корич. (RAL8019)	4	рис. 1	алюминий

Полукруглые ручки

Рис. 1

Рис. 2

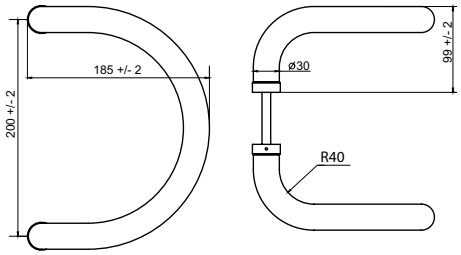

Чертеж 1

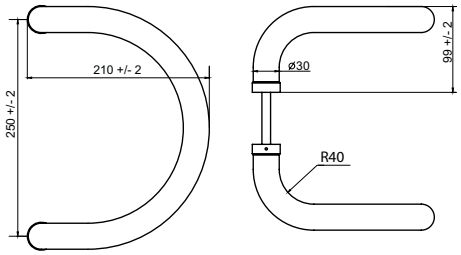

Чертеж 2

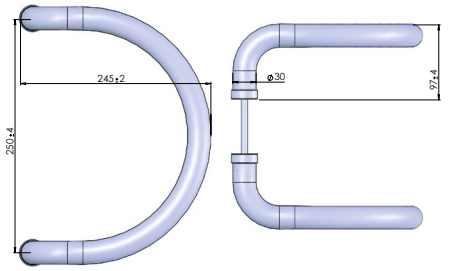

Чертеж 3

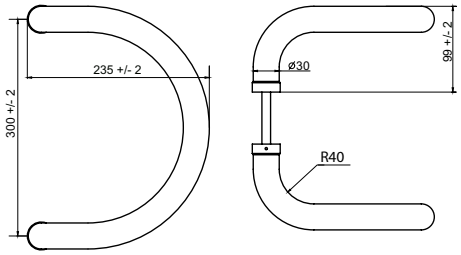

Чертеж 4

Артикул	Произво-дитель	Толщина ручки, мм	Межос. расст., мм	Толщина двери, мм	Цвет	Чертеж	Крепле-ние	Материал
ROS0595.07/1	Elementis	30	200	50-80	белый (RAL9016)	1	рис. 2	алюминий
ROS0595.05/1	Elementis	30	200	50-80	корич. (RAL8019)	1	рис. 2	алюминий
ROS0596.07/1	Elementis	30	250	50-80	белый (RAL9016)	2	рис. 2	алюминий
ROS0596.05/1	Elementis	30	250	50-80	корич. (RAL8019)	2	рис. 2	алюминий
IPL0044.07	Elementis	30	250	40-90	белый (RAL9016)	3	рис. 1	алюминий
IPL0044.05	Elementis	30	250	40-90	корич. (RAL8019)	3	рис. 1	алюминий
IPL0044.01	Elementis	30	250	40-90	неокраш.	3	рис. 1	алюминий
ROS2316.07/1	Elementis	30	300	50-80	белый (RAL9016)	4	рис. 2	алюминий
ROS2316.05/1	Elementis	30	300	50-80	корич. (RAL8019)	4	рис. 2	алюминий

Прямые ручки

Рис. 1

Рис. 2

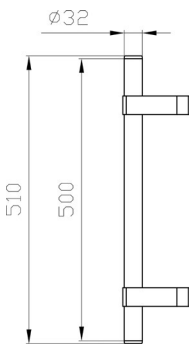

Чертеж 1

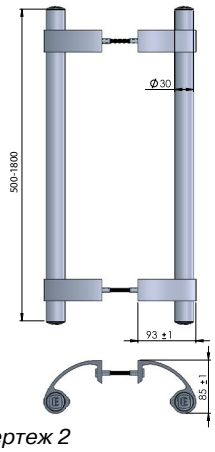

Чертеж 2

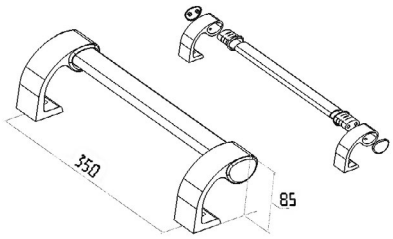

Чертеж 3

Заказной артикул	Произво-дитель	Толщина ручки, мм	Длина ручки, мм	Межосевое расстояние, мм	Толщина двери, мм	Цвет	Рис.	Чертеж	Крепление	Материал
ELM0550.07	ELEMENTIS	32	500	переменное	40-90	белый (RAL9016)	1	1	в комплекте	алюминий
ELM0550.05	ELEMENTIS	32	500	переменное	40-90	корич. (RAL8019)	1	1	в комплекте	алюминий
IPL0050.07	ELEMENTIS	30	500	переменное	58-72	белый (RAL9016)	1	2	в комплекте	алюминий
IPL0050.05	ELEMENTIS	30	500	переменное	58-72	корич. (RAL8019)	1	2	в комплекте	алюминий
IPL0050	ELEMENTIS	30	500	переменное	58-72	неокраш.	1	2	в комплекте	алюминий
IPL0051.07	ELEMENTIS	30	1000	переменное	58-72	белый (RAL9016)	1	2	в комплекте	алюминий
IPL0052.07	ELEMENTIS	30	1800	переменное	58-72	белый (RAL9016)	1	2	в комплекте	алюминий
ROS5500.07	ELEMENTIS	-	400	350	58-72	белый (RAL9016)	2	3	в комплекте	алюминий
ROS5500.05	ELEMENTIS	-	400	350	58-72	корич. (RAL8019)	2	3	в комплекте	алюминий
ROS5500.01	ELEMENTIS	-	400	350	58-72	серебро	2	3	в комплекте	алюминий

3. Доводчики

Подбор доводчиков

Сегмент	Премиум-сегмент								Эконом-сегмент					
Торговая марка	MAXBAR		dormakaba	GEZE	GEZE/ MAXBAR	GEZE			ELEMENTIS					
Серия	100	200	TS-90 Impulse	TS 1000C	TS 2000 V BC	TS 3000 V	TS 4000	Boxer	602	603	604	9024 BC.DA	3303	
Артикул ТБМ	MAX0006.07	MAX0007.07	DRM0072.07	GEZ1619.07	MAX0101.07	GEZ0012.07/1 + GEZ0042.07	GEZ0103.07 + GEZ0240.07/ GEZ0241.07	GEZ3020.01/ GEZ3030.01 +GEZ3056.01	ELM0099.07	ELM0100.07	ELM5050.07	ELM0101.07	ELM0159.07	белый
	MAX0006.05	MAX0007.05	DRM0072.05	GEZ1619.05	MAX0101.05	GEZ0012.05 + GEZ0042.05	GEZ0103.05 + GEZ0240.05/ GEZ0241.05		ELM0099.05	ELM0100.05	ELM5050.05	ELM0101.05	ELM0159.05	корич-невый
	MAX0006.01	MAX0007.01	DRM0072.01	GEZ1619.01	MAX0101.01	GEZ0012.01/1 + GEZ0042.01/1	GEZ0103.01 + GEZ0240.01/ GEZ0241.01		ELM0099.01	ELM0100.01	ELM5050.01	ELM0101.01	ELM0159.01	сереб-ристый
Тип передачи	Рычажная тяга	Рычажная тяга	Скользящая тяга	Рычажная тяга	Рычажная тяга	Скользящая тяга	Рычажная / рычажная с фиксацией	Скользящая тяга	Рычажная тяга	Рычажная тяга	Рычажная тяга	Рычажная тяга	Рычажная тяга	
Максимальная ширина дверного полотна, мм	1100	1250	1100	1100	1250	1100	1400	1100/1400	850	950	1100	1100	950	
Максимальная масса дверного полотна при максимальной ширине, кг	80	100	80	80	100	80	120	130/180	60	75	100	100	75	
Монтажная плата входит в комплект	–	–	–	–	–	–	–	–	–	–	–	–	–	
Монтажная плата поставляется отдельным артикулом	–	+	–	–	+	–	–	–	–	–	–	–	–	
Регулируемый клапан задержки закрывания (Delay Action)	–	–	–	–	–	–	+/–	–	–	–	–	+	–	
Функция backcheck	–	+	–	–	+	–	+	+	–	–	–	+	–	
Температурный режим работы	–40+50	–35+55	-40+50	–15+40	–30+40/ –15+40	-30 +50	-30 +50	-30 +50	-30+40	-30+40	-30+40	-30+40	-30+40	
Применение на противопожарных дверях	да, с усили-ем 3/4	+	+	–	–	+	+	+	–	–	–	–	–	
Максимально допустимый угол открывания двери, град	75–180 (для EN4 105°)	75–180 (для size 5–110°)	90-160	75–180	75–180	75-180	75-180	до 160	75–180	75–180	75–180	75–180	75–180	
Регулировка ускорение/торможение перед закрытием, дохлоп	+	+	+	+	+	+	+	+	+	+	+	+	+	
Регулировка усилия закрытия	+	+	+	+	+	+	+	+	+	+	+	+	+	
Регулировка скорости закрытия	+	+	+	+	+	+	+	+	+	+	+	+	+	
(длина) x (ширина) x (высота), мм	205x46x40	210x55x38,5	246x46x57	215x52x44	226x60x48	226x60x47	287x60x46	240x32x46,5/ 249,8x40x55,5	148x37x57,5	186x44,5x67	223x44,5x72,5	248x42x52	220x53,5x45	

Цвет

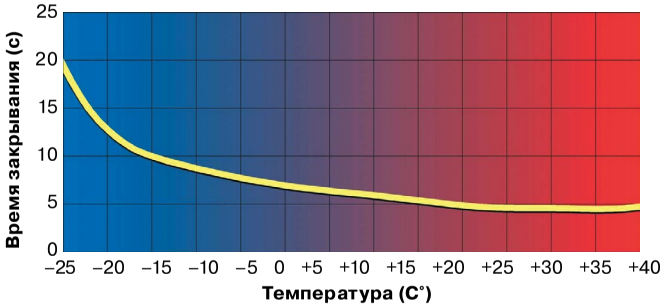

График времени закрывания в зависимости от температуры

- Нормируемый диапазон рабочих температур доводчиков по стандарту EN1154 составляет от –15°С до +40 °С

Подбор доводчиков

Максимальный момент, передаваемый на створку (общеупотребительно – «сила пружины, или усилие закрывания доводчика») – основной параметр, по которому происходит выбор доводчика (также его называют типоразмером доводчика) для удобства разбит на классы. У нас наиболее распространена классификация в соответствии с европейскими нормами (EN) от EN1 до EN7. Удобство эксплуатации и одновременно надежность закрывания двери во многом зависит от правильного выбора значения EN исходя из типа, ширины и массы створки. Для подбора типоразмера доводчика EN предусматривает параметры створки, представленные в таблице.

Величина силы доводчика	Рекомендованная максимальная ширина двери	Масса тестовой двери	Момент закрывания двери (Нм)			Момент открывания двери (Нм)	Эффективность доводчика (%)
			Между 0° и 4°		Между 88° и 92°	Между 0° и 60°	2°
	мм	кг	min	max	min	max	min
1	750	20	9	13	3	26	50
2	850	40	13	18	4	36	50
3	950	60	18	26	6	47	55
4	1100	80	26	37	9	62	60
5	1250	100	37	54	12	83	65
6	1400	120	54	87	18	134	65
7	1600	160	87	140	29	215	65

Сложность, однако, заключается в том, что в данной таблице указаны максимальные значения ширины и массы двери при конкретном типоразмере EN. Хочется заметить, что при установке доводчика, к примеру, на более узкую дверь, ее масса для конкретного EN может быть больше, чем в нормативе.

Поэтому на практике удобнее пользоваться представленными ниже диаграммами зависимости класса от ширины двери и массы двери.

Подбор усилия доводчика в зависимости от ширины и массы двери

Рекомендации компании dormakaba

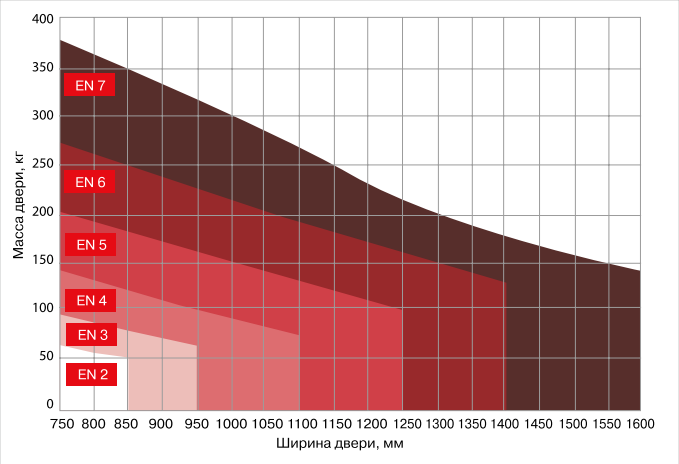

Рекомендации компании Geze

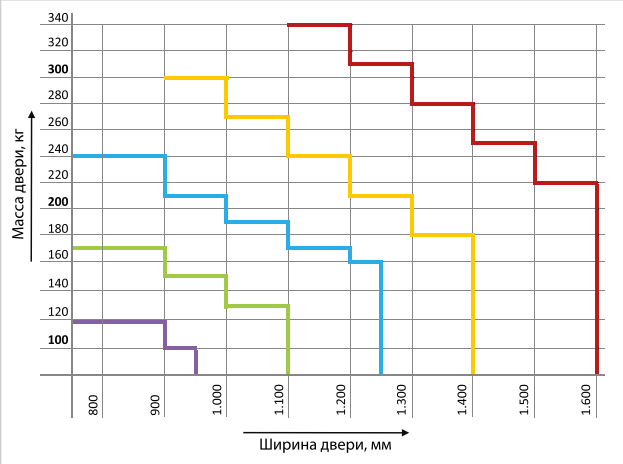

Условия использования данных графиков:

1. Корректная установка доводчика.
2. Отсутствие сильных ветровых нагрузок.
3. Высота двери не превышает ширину более, чем в 2,5 раза.
4. Корректно установленная петлевая группа.

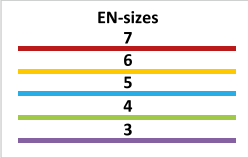

Правила по эксплуатации доводчиков

1. Не допускается самостоятельная разборка доводчика (внутри мощная пружина – ОПАСНО!);
2. Не допускается установка доводчика на неровную поверхность (деформация корпуса ведет к его поломке);
3. Не рекомендуется разъединять шарнир рычага в процессе эксплуатации доводчика;
4. Регулировочные винты скорости закрывания должны быть обращены в сторону петель;
5. Каждый месяц проверяйте затяжку винтов и шурупов;
6. Дверной доводчик нуждается в сезонной регулировке;
7. При значительном изменении температуры окружающего воздуха обязательно отрегулируйте скорость закрывания и доводки двери;
8. Рекомендуется устанавливать доводчик внутри помещения;
9. Не допускается принудительное закрывание двери с установленным доводчиком;
10. Изготовитель гарантирует безотказную работу доводчика при строгом соблюдении потребителем правил по транспортировке, установке, хранению и эксплуатации доводчика. Гарантия изготовителя – 500 000 циклов открывания–закрывания двери.
11. Претензии не принимаются, если неисправность(повреждение) возникла в результате небрежного обращения потребителя с изделиями (деформация, рассверливание, сварка и т.д.) или при несоблюдении правил установки и эксплуатации.

Регулировки доводчиков

Усилие пружины доводчика измеряется в Европейских Нормах(EN) от 1 до 7. Комфорт использования двери во многом зависит от правильного выбора размера доводчика исходя из типа, ширины и веса двери.
Для регулировки усилия пружины доводчика применяется три метода:
- смещение доводчика относительно петель;
- поворот узла крепления рычага;
- предварительное сжатие пружины при помощи винта.

Окончательный захлоп (Latch action)
Означает ускорение движения двери непосредственно перед закрытием для преодоления сопротивления воздуха, дверных уплотнительных прокладок или защелки замка. Устанавливается с помощью винтового клапана и/или регулировкой рычага.

Амортизатор открывания (Backcheck)
Торможение открывания служит сохранению двери, петель и, возможно, стены у двери и предотвращает слишком быстрое открывание двери под воздействием ветра или резкого удара

Удержание двери в открытом положении (Hold Open)
Позволяет удерживать дверь на установленной величине угла открывания двери.
Функция Hold Open реализуется различными способами: в доводчиках верхнего расположения - механическая в рычаге или скользящем стержне, в напольных пружинах - гидравлическая.

Задержка закрывания двери (Delay Action)
Эта функция позволяет установить очень медленную скорость закрывания двери на определенном участке движения двери. Позволяет комфортно пользоваться дверью при необходимости прохода большой группы людей, мамам с коляской, инвалидам.

Расположение регулировок на доводчиках ELEMENTIS

Функциональные возможности дверных доводчиков

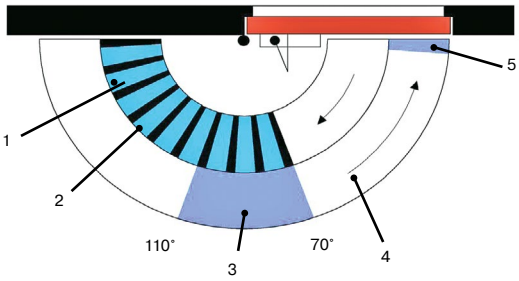

1 – Адаптивное замедление открывания (Backcheck)

2 – Фиксация открытого положения (Hold Open)

3 – Регулируемая задержка закрывания (Delay Action)

4 – Регулируемый диапазон закрывания (180°–15°)

5 – Независимо регулируемый 2-й диапазон закрывания (15°–0°) (Latch action)

ELEMENTIS 602/ 603/ 604

ELEMENTIS 3303

ELEMENTIS 9024

Доводчики Eco Schulte

Премиум сегмент

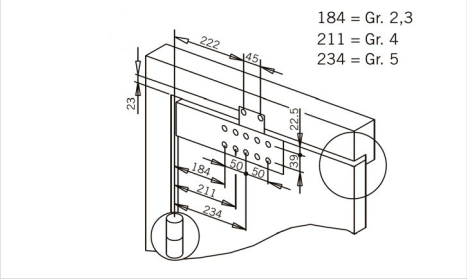

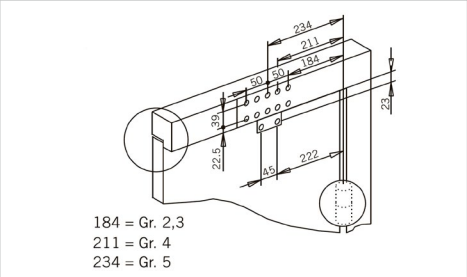

ДОВОДЧИКИ ECO SCHULTE TS-11F
Доводчик верхнего расположения с рычажной тягой

Область применения
- Для дверей с левым и правым упором
- Ширина створок до 1250 мм (до 100 кг)
- Для дверей весом до 150 кг (до 1000 мм)

Технические характеристики
- Ступенчатая регулировка силы закрывания EN 2/3/5, путем смещения тела доводчика.
- Регулируемая скорость закрывания от 180˚ до 15˚
- Регулируемая сила конечного дохлопа от 15˚ до 0˚
- Диапазон рабочих температур от -30˚ С до +40˚ С
- Применим на противопожарных дверях

Заказной артикул	Наименование	Цвет
ECO0101.07	Доводчик Eco Schulte TS-11F EN 2/3/5, с тягой	Белый
ECO0101.05	Доводчик Eco Schulte TS-11F EN 2/3/5, с тягой	Коричневый
ECO0101.01	Доводчик Eco Schulte TS-11F EN 2/3/5, с тягой	Серебро
ECO0101.06	Доводчик Eco Schulte TS-11F EN 2/3/5, с тягой	Черный

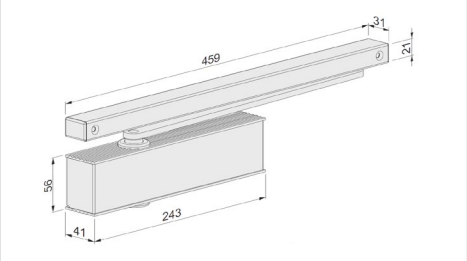

ДОВОДЧИКИ ECO SCHULTE TS-31
Доводчик верхнего расположения со скользящей тягой

Область применения
- Для дверей с левым и правым упором
- Ширина створок до 950 мм (до 80 кг)

Технические характеристики
- Регулируемая сила закрывания EN 1-3
- Регулируемая скорость закрывания от 180˚ до 15˚
- Регулируемая сила конечного дохлопа от 15˚ до 0˚
- Диапазон рабочих температур от -30˚ С до +40˚ С
- Применим на противопожарных дверях

Заказной артикул	Наименование	Цвет
ECO0031.07	Доводчик Eco Schulte TS-31 EN 1-3, с тягой	Белый
ECO0031.05	Доводчик Eco Schulte TS-31 EN 1-3, с тягой	Коричневый
ECO0031.01	Доводчик Eco Schulte TS-31 EN 1-3, с тягой	Серебро
ECO0031.06	Доводчик Eco Schulte TS-31 EN 1-3, с тягой	Черный

ДОВОДЧИКИ ВЕРХНЕГО РАСПОЛОЖЕНИЯ

Доводчики Maxbar 100

Добровольная Сертификация

Maxbar

Премиум сегмент

Доводчик Maxbar 100	Цвет
MAX0006.07	белый (RAL 9016)
MAX0006.05	коричневый
MAX0006.01	серебристый

ДОВОДЧИК ВЕРХНЕГО РАСПОЛОЖЕНИЯ С РЫЧАЖНОЙ ТЯГОЙ

Область применения

- Для дверей с упором
- Для дверей с левым и правым упором без перестановки
- Ширина створок до 1100 мм
- Для дверей весом до 80 кг при ширине створки до 1100 мм (120 кг при ширине створки до 900 мм)

Технические характеристики

- Три усилия Size 2/3/4
- Компактный дизайн (даже не требуется монтажная пластина)
- Регулируемая скорость закрывания в диапазоне 180°–15°
- Регулируемая скорость дохлопа 15°–0°
- Рычаг с надежным шарнирным соединением в комплекте
- Диапазон рабочих температур от -40°C до +50°C
- Размеры доводчика 205x46x40 мм

Произведено компанией dormakaba
по заказу АО «Т.Б.М.-Логистик»

Монтажные размеры

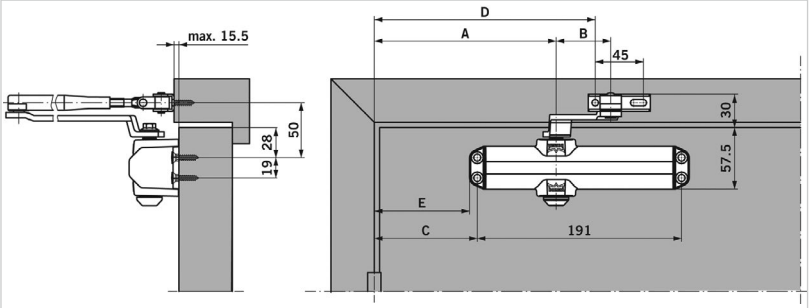

Настройки усилия закрывания

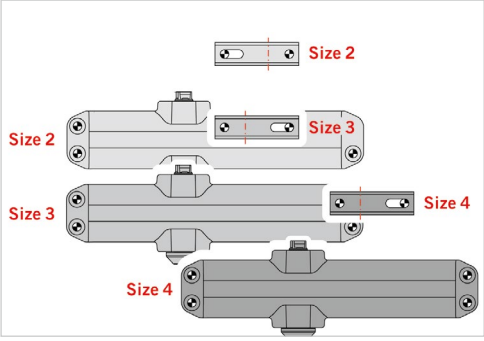

Габаритные размеры

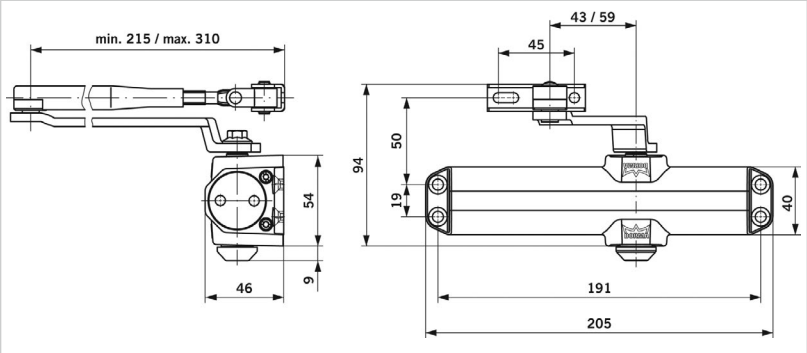

Функции и регулировки

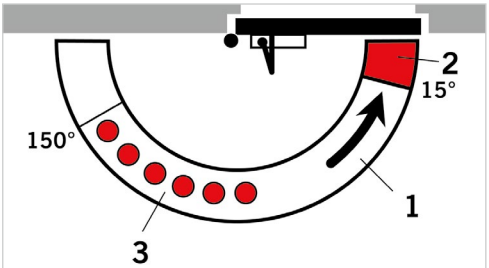

1 – Регулируемая скорость закрывания в диапазоне 180°–15°
2 – Регулируемая скорость закрывания в диапазоне 15°–0°
3 – Регулируемая фиксация двери в открытом положении (опционно)

Доводчики Maxbar 200

Премиум сегмент

Доводчик Maxbar 200	Цвет
MAX0007.07	белый (RAL 9016)
MAX0007.05	коричневый
MAX0007.01	серебристый

MAX0007	плата монтажная

ДОВОДЧИК ВЕРХНЕГО РАСПОЛОЖЕНИЯ С РЫЧАЖНОЙ ТЯГОЙ

Область применения

- Для дверей с упором
- Для дверей с левым и правым упором без перестановки
- Ширина створок до 1250 мм
- Максимальная масса двери при ширине 1250 мм 100 кг (150 кг при ширине створки до 1000 мм)

Технические характеристики

- Компактный дизайн
- Простота регулировки
- Европейская сертификация для применения на огнестойких дверях
- Регулировка скорости в двух диапазонах и функция дохлопа возможность использования при отрицательных температурах до -35°С
- Функция гидравлического демпфирования открытия (BackCheck)
- Регулируемое усилие закрывания EN2/3/4+Size5 (EN2-4 без сверления дополнительных отверстий)
- Для установки на двери шириной до 1250 мм и весом до 100 кг (при ширине двери до 1000 мм возможен вес до 150 кг)
- Рычаг с надежным шарнирным соединением в комплекте
- Размеры доводчика 210x55x38,5 мм
- Диапазон рабочих температур от -35°С до +55°С

Произведено компанией dormakaba по заказу АО «Т.Б.М.-Логистик»

Габаритные размеры

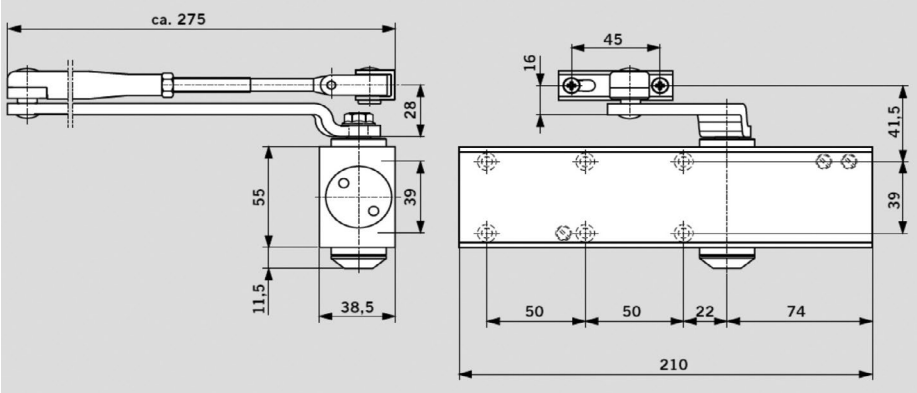

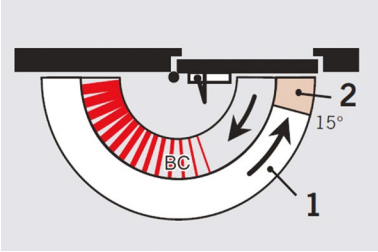

1 : Регулировка скорости 180°–15°

2 : Регулировка дохлопа 15°–0°

BC: Backcheck, клапан регулировки гидравлического ветрового демпфера

Шаблон для установки доводчика

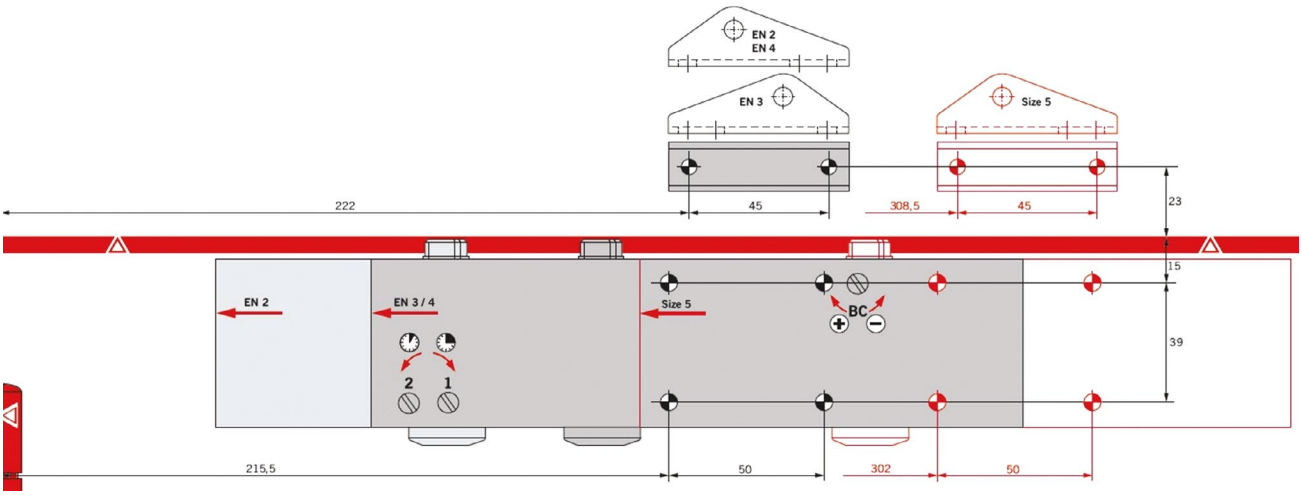

Доводчики DORMA TS-90 Impulse

Премиум сегмент

Сертифицирован в соответствии с EN1154

Добровольная Сертификация

dormakaba

ДОВОДЧИК ВЕРХНЕГО РАСПОЛОЖЕНИЯ СО СКОЛЬЗЯЩЕЙ ТЯГОЙ

Область применения

- Для дверей с правым и левым упором
- Ширина створки до 1100 мм
- Максимальная масса двери при ширине 1100 мм 80 кг
- Возможность монтажа на огне- и дымозащитные двери

Технические характеристики

- Легкое открывание двери благодаря кулачковой технологии Cam-Action
- Скользящая шина
- Сила закрывания EN3/4
- Ступенчатая регулировка силы закрывания EN3/4 путем смещения доводчика
- Регулировка скорости закрывания
- Регулировка конечного дохлопа
- 8 вариантов монтажа
- Диапазон рабочих температур -40 °C - +50 °C
- Размеры доводчика 246x46x57

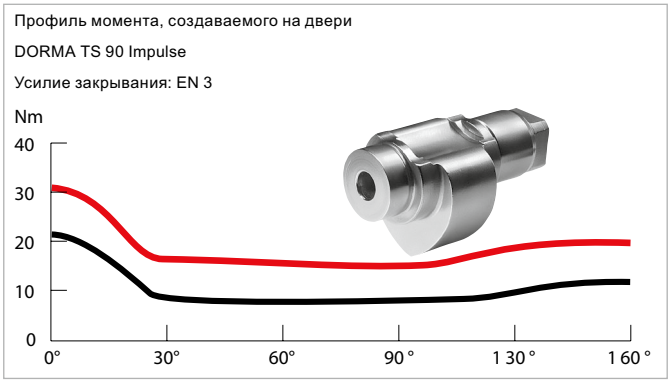

– Усилие при открывании

– Усилие при закрывании

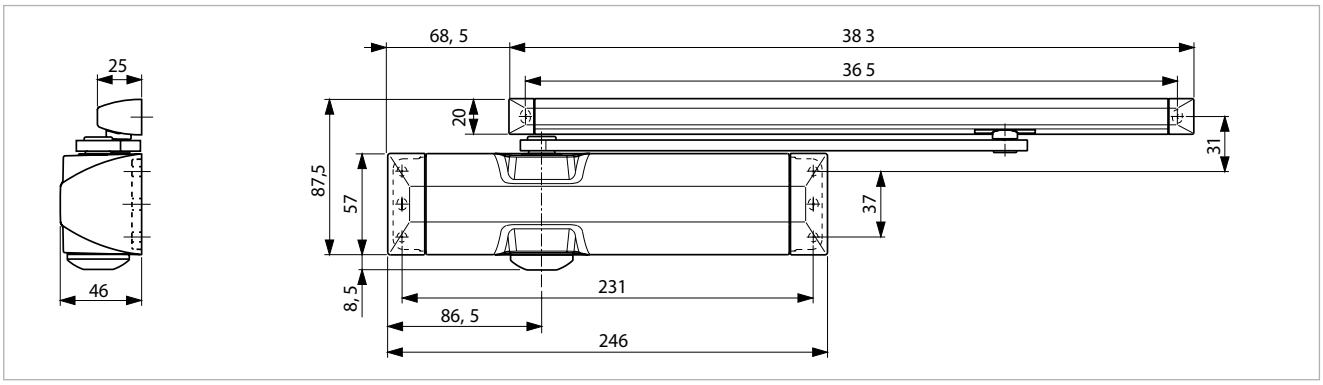

Серия доводчика	Сила закрывания доводчика	Доводчик	Цвет
TS-90 Impulse	EN3/4	DRM0072.07	белый (RAL 9016)
TS-90 Impulse	EN3/4	DRM0072.05	коричневый
TS-90 Impulse	EN3/4	DRM0072.01	серебристый
Дополнительные элементы			
DRM0073	Ограничитель угла открывания TS-90		
DRM0074	Фиксатор открытого положения TS-90		

Доводчики Geze

Премиум сегмент

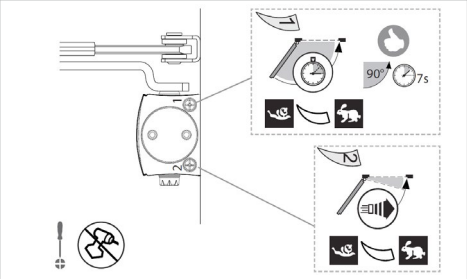

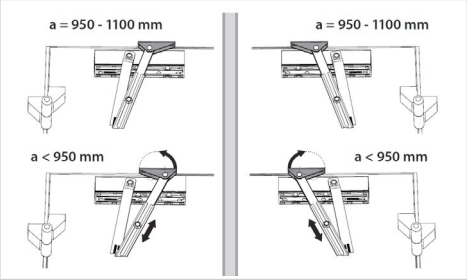

ДОВОДЧИКИ GEZE TS 1500
Доводчик верхнего расположения с рычажной тягой

Область применения
- Для дверей с левым и правым упором
- Ширина створок до 1100 мм (до 80 кг)
- Для дверей весом до 140 кг (до 750 мм)

Технические характеристики
- Ступенчатая регулировка силы закрывания EN 2/3/4, путем смещения тела доводчика.
- Регулируемая скорость закрывания от 180˚ до 15˚
- Регулируемая сила конечного дохлопа от 15˚ до 0˚
- Диапазон рабочих температур от -15 до +40

Заказной артикул	Наименование	Цвет
GEZ5016.07	Доводчик Geze TS 1500 2/3/4, с тягой	Белый
GEZ5016.05	Доводчик Geze TS 1500 2/3/4, с тягой	Коричневый
GEZ5016.01	Доводчик Geze TS 1500 2/3/4, с тягой	Серебро

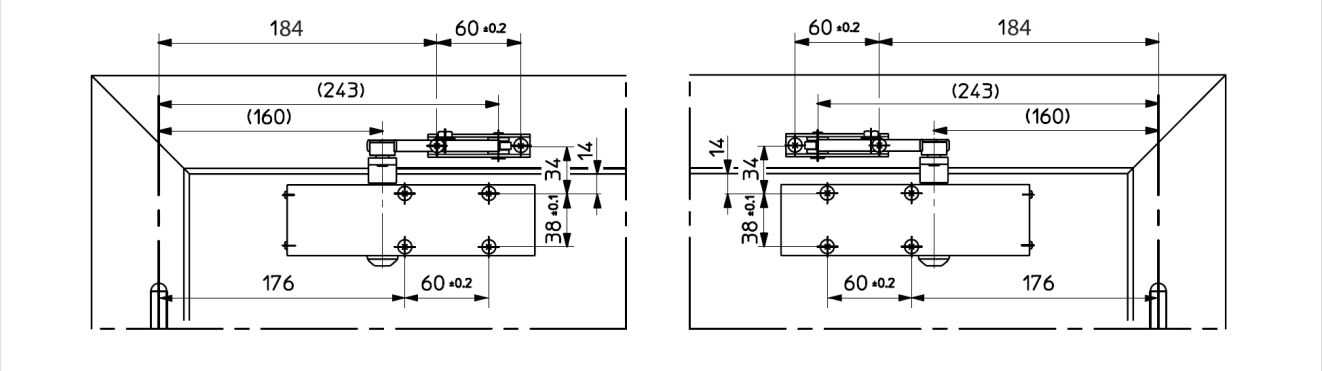

Доводчики MAXBAR/GEZE TS 2000 V BC

Премиум сегмент

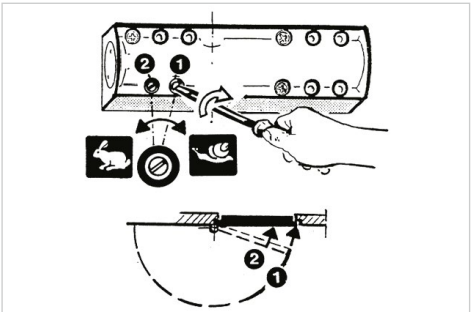

1. *Регулировка скорости закрытия 180°–15°*
2. *Регулировка конечного дохлопа 15°–0°*

MAX0015/ELM5062

GEZ1618.01 и GEZ3043.01

ДОВОДЧИК ВЕРХНЕГО РАСПОЛОЖЕНИЯ С РЫЧАЖНОЙ ИЛИ СКОЛЬЗЯЩЕЙ ТЯГОЙ

Доводчик с зубчатой передачей верхнего расположения, GEZE TS 2000 V BC с выборочной силой закрытия 2/4/5 по EN 1154, регулируемой скоростью закрытия и конечным дожимом

Область применения

- Для дверей с упором
- Для дверей с левым и правым упором без перестановки
- Ширина створок до 1250 мм
- Максимальная масса двери при ширине 1250 мм 100 кг

Технические характеристики

- Выборочная величина сил закрывания EN2/4/5 путем смещенного монтажа
- Фиксированное демпфирование открытия
- Регулируемая скорость закрытия
- Регулируемый спереди (TS 2000 VBC) 180°–15° гидравлический конечный дохлоп в последнем 15°–0° секторе закрывания
- Диапазон рабочих температур от –30°C до + 40°C
- Размеры доводчика 226 x 60 x 48 мм

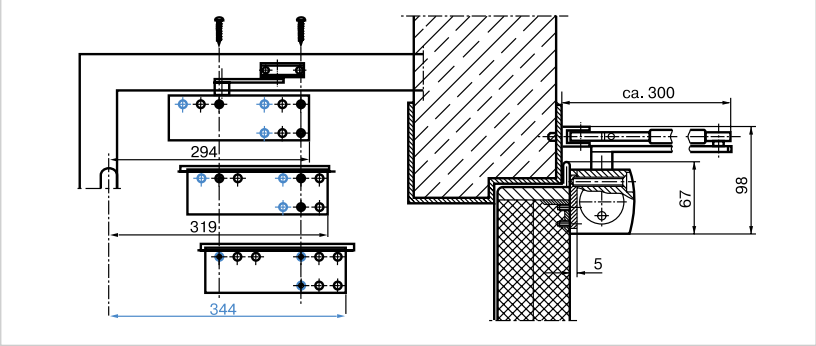

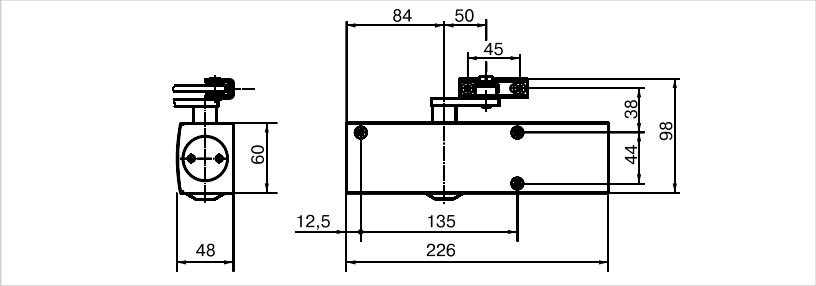

Доводчик Maxbar TS-2000 V BC с тягой в комплекте	Доводчик TS-2000 V / V BC, без тяги	Тяга рычажная к TS-2000	Тяга рычажная с фиксацией к TS-2000	Тяга скользящая к TS-2000	Цвет
MAX0101.07	GEZ0100.07 (V)	GEZ0240.07	GEZ0241.07	GEZ0242.07	белый (RAL 9016)
MAX0101.05	GEZ0100.05 (V)	GEZ0240.05	GEZ0241.05	GEZ0242.05	темная бронза
MAX0101.01	GEZ0100.01 (V)	GEZ0240.01	GEZ0241.01	GEZ0242.01	серебристый
	GEZ0101.09 (V BC)	GEZ0240.09		GEZ0242.09	золотой
Дополнительные элементы					
GEZ1618.01	Крышка декоративная на доводчик TS3000/2000 под покраску, сырой алюминий				
GEZ3043.01	Крепление для декоративной крышки на доводчик TS 3000/2000				
ELM5062	Плата монтажная TS-2000				
MAX0015	Плата монтажная Maxbar2000				

Доводчики GEZE TS 3000 V

Премиум сегмент

ДОВОДЧИК ВЕРХНЕГО РАСПОЛОЖЕНИЯ СО СКОЛЬЗЯЩЕЙ ТЯГОЙ

Область применения
- Для дверей с правым и левым упором
- Ширина створки до 1100 мм
- Максимальная масса двери при ширине 1100 мм 80 кг
- Возможность монтажа на огне- и дымозащитные двери

Технические характеристики
- Скользящая шина
- Сила закрывания EN 1–4
- Плавная регулировка закрывающего усилия с помощью вентиля
- Регулировка скорости закрывания
- Регулировка конечного дохлопа
- Защита от перегрузки
- Диапазон рабочих температур -30˚C–+50˚C
- Размеры доводчика 226x60x46 мм

Серия доводчика	Сила закрывания доводчика	Доводчик	Тяга к доводчику (скользящая)	Цвет
TS-3000 V	EN1-4	GEZ0012.07/1	GEZ0042.07	Белый (RAL 9016)
TS-3000 V	EN1-4	GEZ0012.05	GEZ0042.05	Темная бронза
TS-3000 V	EN1-4	GEZ0012.01/1	GEZ0042.01/1	Серебро

Доводчики GEZE TS 4000 (4000 S)

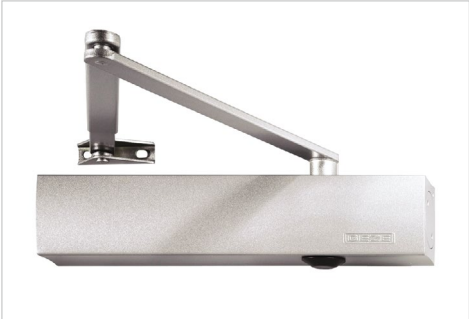

ДОВОДЧИК ВЕРХНЕГО РАСПОЛОЖЕНИЯ С РЫЧАЖНОЙ ТЯГОЙ

Область применения
- Для дверей с правым и левым упором
- Ширина створки до 1400 мм
- Максимальная масса створки при ширине 1400 мм - 120 кг
- Возможность монтажа на огне-и дымозащитные двери

Технические характеристики
- Сила закрывания EN1-6
- Плавная регулировка закрывающего усилия с помощью вентиля
- Рычажная тяга / рычажная тяга с фиксацией
- Регулировка скорости закрывания
- Регулировка конечного дохлопа
- Регулировка скорости открывания (Backcheck)
- Защита от перегрузки
- В модели TS 4000 S регулировка задержки закрывания (Delay Action)
- Диапазон рабочих температур: -30˚C + 50˚C
- Размеры доводчика: 287x60x46 мм.

Серия доводчика	Сила закрывания доводчика	Доводчик	Тяга к доводчику (рычажная/ рычажная с фиксацией)	Цвет
TS 4000	EN1-6	GEZ0103.07	GEZ0240.07/GEZ0241.07	белый (RAL 9016)
TS 4000	EN1-6	GEZ0103.05	GEZ0240.05/GEZ0241.05	темная бронза
TS 4000	EN1-6	GEZ0103.01	GEZ0240.01/GEZ0241.01	серебро
TS 4000 S	EN 1-6	GEZ3055.07	GEZ0240.07/GEZ0241.07	белый (RAL 9016)
TS 4000 S	EN 1-6	GEZ3055.05	GEZ0240.05/GEZ0241.05	темная бронза
TS 4000 S	EN 1-6	GEZ3055.01	GEZ0240.01/GEZ0241.01	серебро

Доводчики Geze

Премиум сегмент

ДОВОДЧИКИ GEZE TS 3000 EN3
Доводчик верхнего расположения со скользящей тягой

Область применения
- Для дверей с левым и правым упором
- Ширина створок до 950 мм (100 кг)

Технические характеристики
- Сила закрывания EN 3
- Регулируемая скорость закрывания от 180˚ до 15˚
- Регулируемая сила конечного дохлопа от 15˚ до 0˚
- Диапазон рабочих температур от -30˚ С до +50˚ С

Артикул	Наименование	Артикул	Наименование	Цвет
GEZ5019.07	Доводчик Geze TS 3000 EN3	GEZ0042.07	Скользящая тяга	Белый
GEZ5019.05	Доводчик Geze TS 3000 EN3	GEZ0042.05	Скользящая тяга	Коричневый
GEZ5019.01	Доводчик Geze TS 3000 EN3	GEZ0042.01/1	Скользящая тяга	Серебро

Доводчик GEZE BOXER

Премиум сегмент

ВСТРОЕННЫЙ (СКРЫТЫЙ) ДОВОДЧИК ВЕРХНЕГО РАСПОЛОЖЕНИЯ СО СКОЛЬЗЯЩЕЙ ТЯГОЙ

Область применения:

- Совместимы с дверями правого и левого открывания, при этом не требуют перекомпоновки
- Сила доводчика EN 2-4 для внутренних дверей, для створок шириной до 1100 мм и весом створки до 130 кг
- Сила доводчика EN 3-6 для внутренних и внешних дверей, для створок шириной до 1400 мм и весом створки до 180 кг
- Толщина створки от 40 мм для силы доводчика EN 2-4 и от 50 мм для силы доводчика EN 3-6
- Доводчик монтируется в дверную створку и коробку, скользящая шина видна только при открытии двери
- Максимальный угол открывания двери - 120°.

Технические характеристики

- Скользящая шина
- Сила закрывания EN 2-4 и EN 3-6
- Плавная регулировка закрывающего усилия с помощью вентиля
- Регулировка скорости закрывания
- Регулировка конечного дохлопа
- Регулировка скорости открывания (Backcheck)
- Антивандальный предохранительный клапан
- Возможность установки механизма фиксации в открытом положении в пределах угла открывания 80-120°
- Размеры доводчика EN 2-4 – 240x32x46,5 мм; EN 3-6 – 249,8x40x55,5 мм

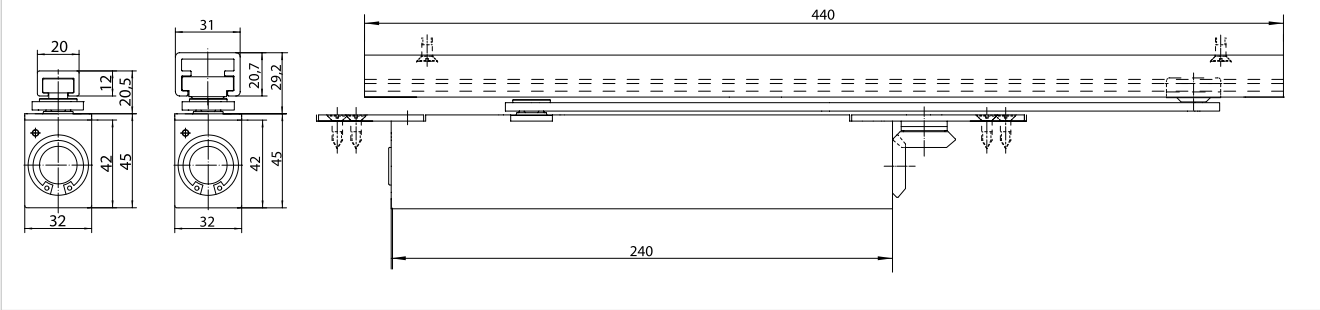

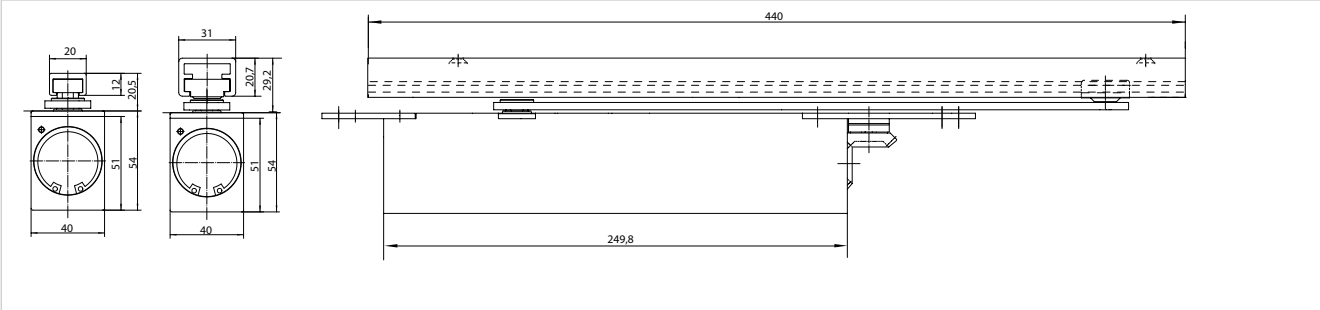

Серия доводчика	Сила закрывания доводчика	Доводчик	Тяга к доводчику (скользящая 12 мм)
Boxer	EN 2-4	GEZ3020.01	GEZ3056.01
Boxer	EN 3-6	GEZ3030.01	GEZ3056.01
Дополнительные элементы			
GEZ3028	механизм удержания в открытом положении для 12 мм скользящей шины Boxer		

Доводчики ELEMENTIS 602 EN2

Добровольная Сертификация

ELEMENTIS

Эконом сегмент

Доводчик с рычажной тягой	Цвет
ELM0099.07	белый (RAL9016)
ELM0099.05	коричневый (RAL8019)
ELM0099.01	серебристый

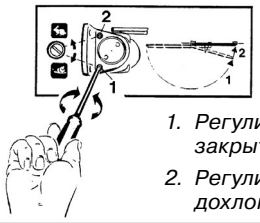

1. *Регулировка скорости закрытия 180°–15°*
2. *Регулировка конечного дохлопа 15°–0°*

ДОВОДЧИК ВЕРХНЕГО РАСПОЛОЖЕНИЯ С РЫЧАЖНОЙ ТЯГОЙ

Область применения

- Для дверей с упором
- Для дверей с левым и правым упором без перестановки
- Различные виды монтажа
- Ширина створок до 850 мм
- Для дверей массой до 60 кг

- **Технические характеристики**
- Регулируемая скорость закрытия 180°–15°
- Регулируемый гидравлический конечный дохлоп 15°–0°
- Размеры доводчика 148 x 37 x 57,5 мм
- Диапазон рабочих температур от –30°C до +40°C
- Посадочные размеры:

A	B	C	D	E
148 мм	132 мм	20 мм	37 мм	57,5 мм

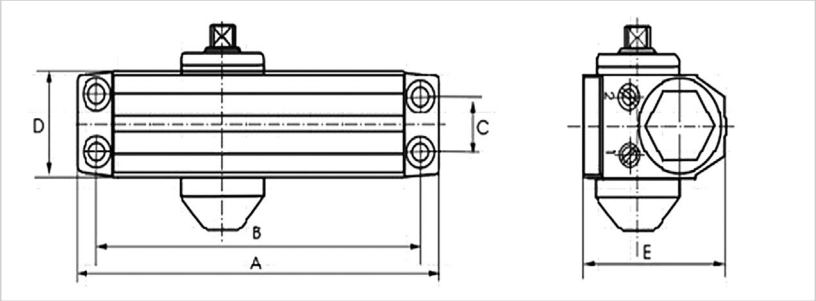

Доводчики ELEMENTIS 603 EN3

Добровольная Сертификация

ELEMENTIS

Доводчик с рычажной тягой	Цвет
ELM0100.07	белый (RAL9016)
ELM0100.05	коричневый (RAL8019)
ELM0100.01	серебристый

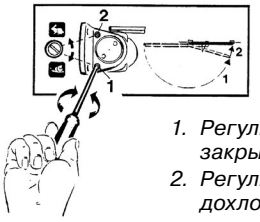

1. *Регулировка скорости закрытия 180°–15°*
2. *Регулировка конечного дохлопа 15°–0°*

ДОВОДЧИК ВЕРХНЕГО РАСПОЛОЖЕНИЯ С РЫЧАЖНОЙ ТЯГОЙ

Область применения

- Для дверей с упором
- Для дверей с левым и правым упором без перестановки
- Различные виды монтажа
- Ширина створок до 950 мм
- Для дверей массой до 75 кг

Технические характеристики

- Ступенчатая регулировка силы закрывания EN2/3 простым поворачиванием кронштейна подшипника для рычажной тяги или смещением доводчика
- Регулируемая скорость закрытия 180°–15°
- Регулируемый гидравлический конечный дохлоп 15°–0°
- Размеры доводчика 186 x 44,5 x 67 мм
- Диапазон рабочих температур от -30°C до +40°C
- Посадочные размеры:

A	B	C	D	E
186 мм	168 мм	19 мм	44,5 мм	67 мм

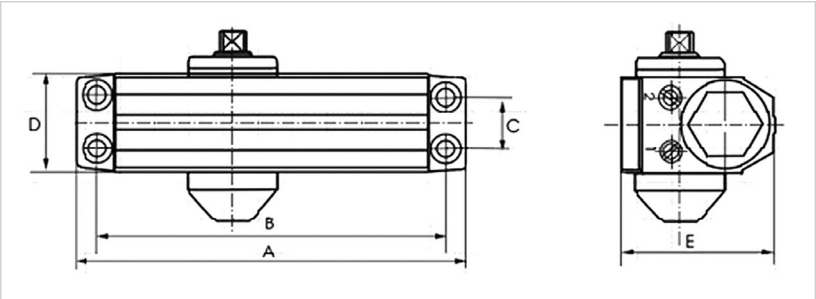

Доводчики ELEMENTIS 604 EN4

Эконом сегмент

Доводчик с рычажной тягой	Цвет
ELM5050.07	белый (RAL9016)
ELM5050.05	коричневый (RAL8019)
ELM5050.01	серебристый

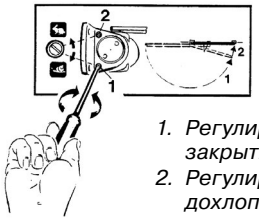

1. *Регулировка скорости закрытия 180°–15°*
2. *Регулировка конечного дохлопа 15°–0°*

ДОВОДЧИК ВЕРХНЕГО РАСПОЛОЖЕНИЯ С РЫЧАЖНОЙ ТЯГОЙ

Область применения

- Для дверей с упором
- Для дверей с левым и правым упором без перестановки
- Различные виды монтажа
- Ширина створок до 1100 мм
- Для дверей массой до 100 кг

Технические характеристики

- Ступенчатая регулировка силы закрывания EN3/4 простым поворачиванием кронштейна подшипника для рычажной тяги или смещением доводчика
- Регулируемая скорость закрытия 180°–15°
- Регулируемый гидравлический конечный дохлоп 15°–0°
- Размеры доводчика 223 x 44,5 x 72.5 мм
- Диапазон рабочих температур от –30°C до +40°C
- Посадочные размеры:

A	B	C	D	E
223 мм	206 мм	19 мм	44,5 мм	72.5 мм

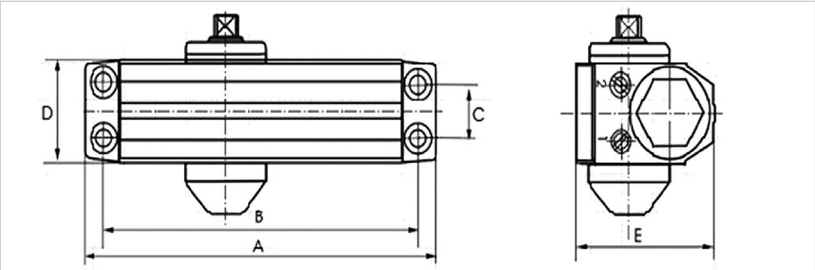

Доводчики ELEMENTIS 9024 BC.DA

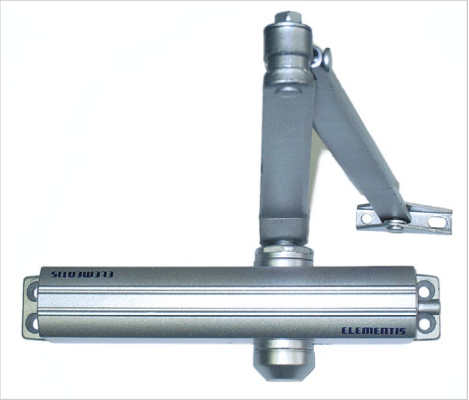

Доводчик с рычажной тягой	Цвет
ELM0101.07	белый (RAL9016)
ELM0101.05	коричневый (RAL8019)
ELM0101.01	серебристый

ДОВОДЧИК ВЕРХНЕГО РАСПОЛОЖЕНИЯ С РЫЧАЖНОЙ ТЯГОЙ

Область применения

- Для дверей с упором
- Для дверей с левым и правым упором без перестановки
- Различные виды монтажа
- Ширина створок до 1100 мм
- Для дверей массой до 100 кг

Технические характеристики

- Ступенчатая регулировка силы закрывания EN2/3/4 простым поворачиванием кронштейна подшипника для рычажной тяги или смещением доводчика
- Регулируемая скорость закрытия 180°–15°
- Регулируемый гидравлический конечный дохлоп 15°–0°
- Регулируемый клапан торможения открывания (BackCheck)
- Регулируемый клапан задержки закрывания (Delay Action)
- Размеры доводчика 248 x 42 x 52 мм
- Диапазон рабочих температур от –30°C до +40°C
- Посадочные размеры:

A	B	C	D	E
248 мм	230 мм	19 мм	42 мм	52 мм

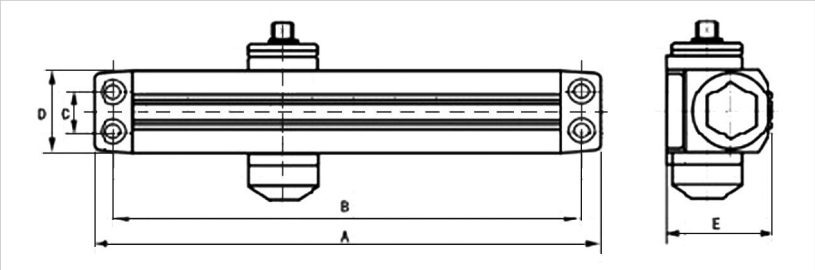

Доводчики ELEMENTIS 3303

Добровольная Сертификация

ELEMENTIS

Эконом сегмент

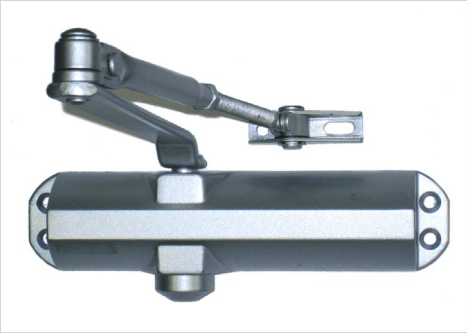

Доводчик с рычажной тягой	Цвет
ELM0159.07	белый (RAL9016)
ELM0159.05	коричневый (RAL8019)
ELM0159.01	серебристый

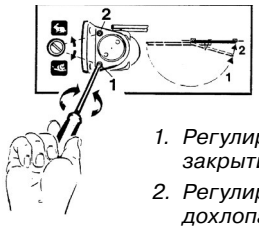

1. *Регулировка скорости закрытия 180°–15°*
2. *Регулировка конечного дохлопа 15°–0°*

ДОВОДЧИК ВЕРХНЕГО РАСПОЛОЖЕНИЯ С РЫЧАЖНОЙ ТЯГОЙ

Область применения

- Для дверей с упором
- Для дверей с левым и правым упором без перестановки
- Различные виды монтажа
- Ширина створок до 950 мм
- Для дверей весом до 75 кг

Технические характеристики

- Ступенчатая регулировка силы закрывания EN2/3 простым поворачиванием кронштейна подшипника для рычажной тяги или смещением доводчика
- Регулируемая скорость закрытия 180°–15°
- Регулируемый гидравлический конечный дохлоп 15°–0°
- Размеры доводчика 220 x 53,5 x 45 мм
- Диапазон рабочих температур от –30°C до +40°C
- Посадочные размеры:

A	B	C	D	E
220 мм	202 мм	19 мм	53,5 мм	45 мм

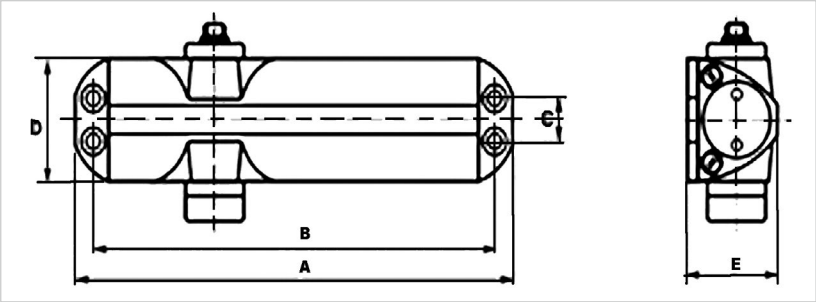

НАПОЛЬНЫЕ ДОВОДЧИКИ

Доводчики GEZE TS 500 N

Премиум сегмент

Заказной артикул	Наименование
GEZ1614.90	Доводчик TS 500N EN3 с фиксатором 85 г
GEZ1615.90	Доводчик TS 500 EN3 напольный без фиксатора
Дополнительные элементы	
GEZ0045	Петля верхняя для маятниковой двери модель B стандарт
GEZ0049	Рейки для маятниковой двери (TS 36 184)
GEZ0099	Петля верхняя для алюминиевых дверей (2 части) модель C
GEZ1616	Корпус декоративный TS 500 EN3 с крепежом

НАПОЛЬНЫЙ ДОВОДЧИК ДЛЯ ДВЕРЕЙ С УПОРОМ И МАЯТНИКОВЫХ ДВЕРЕЙ

Область применения

- Для наружных и внутренних дверей, маятниковых дверей
- Для дверей левого и правого открывания
- Ширина створки до 950 мм
- Вес дверей до 100 кг

Технические характеристики

- Фиксированная сила закрывания EN 3
- Регулируемая скорость закрывания
- Фиксация открытого положения на 85°
- Функция backcheck
- Предохранительный клапан для защиты от перегрузки
- Диапазон угла открывания до 170°
- Диапазон рабочих температур от –20°C до + 40°C
- Диапазон регулировки (внутри конкретной коробки)
  – вертикальный 6 мм
  – боковой 10 мм
  – продольный 10 мм
- Оцинкованный цементируемый короб
- Герметично закрытая конструкция доводчика
- Размеры: 298 x 105 x 42 мм

Характеристики доводчиков GEZE для напольного монтажа

Характеристика	Марка доводчика TS 500N
Тип передачи	скользящая, прямой монтаж
Максимальная ширина дверного полотна, мм	950
Максимальный вес дверного полотна, кг	до 100
Максимальный угол открывания двери, град	185
Функция backcheck	–/+
Регулировка усилия закрытия	—
Регулировка скорости закрытия	+
Длина x ширина x высота, мм	298x105x42

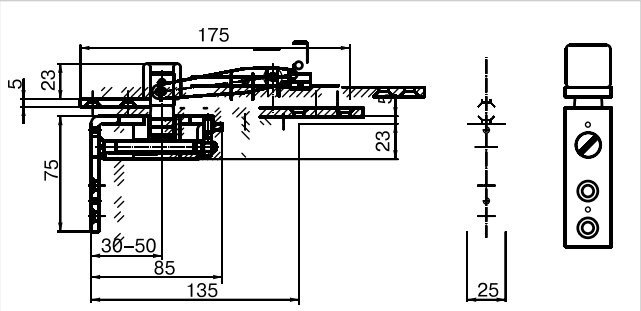

GEZ0045

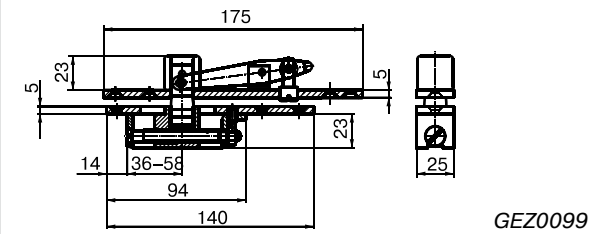

GEZ0099

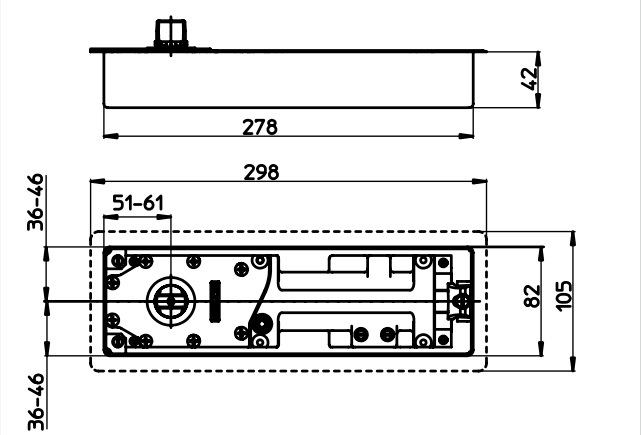

GEZE TS 500 N

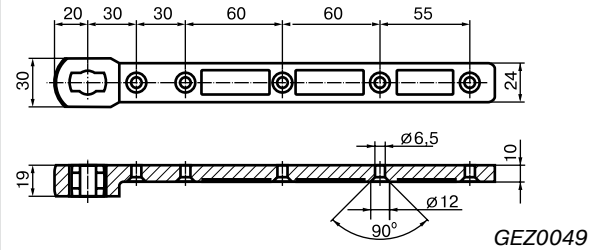

GEZ0049

Доводчики ELEMENTIS

ELEMENTIS

Эконом сегмент

Заказной артикул	Наименование
ELM0512	Доводчик Elementis с фиксацией 90
ELM0513	Доводчик Elementis без фиксации

НАПОЛЬНЫЙ ДОВОДЧИК ДЛЯ МАЯТНИКОВЫХ ДВЕРЕЙ

Область применения

- Для наружных, внутренних, маятниковых дверей
- Для дверей левого и правого открывания
- Ширина створки до 800 мм
- Вес дверей до 80 кг

Технические характеристики

- Диапазон угла открывания до 130˚
- Фиксация открытого положения на 90˚
  закрывания 90˚–25˚
  дохлопа 25˚–0˚
- Диапазон рабочих температур от –20˚С до + 45˚С
- Размеры: 275 x 108 x 40,5 мм
- В комплект входит доводчик, нижняя рейка, верхняя петля для алюминиевой двери

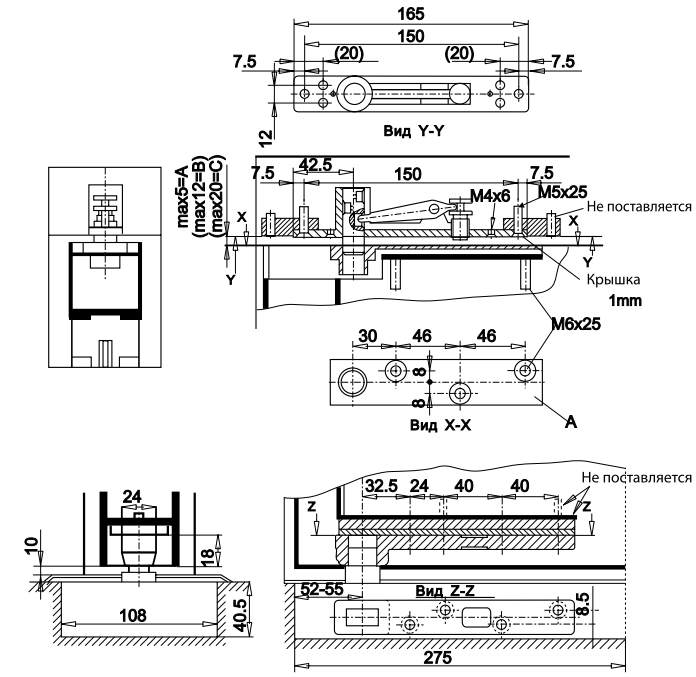

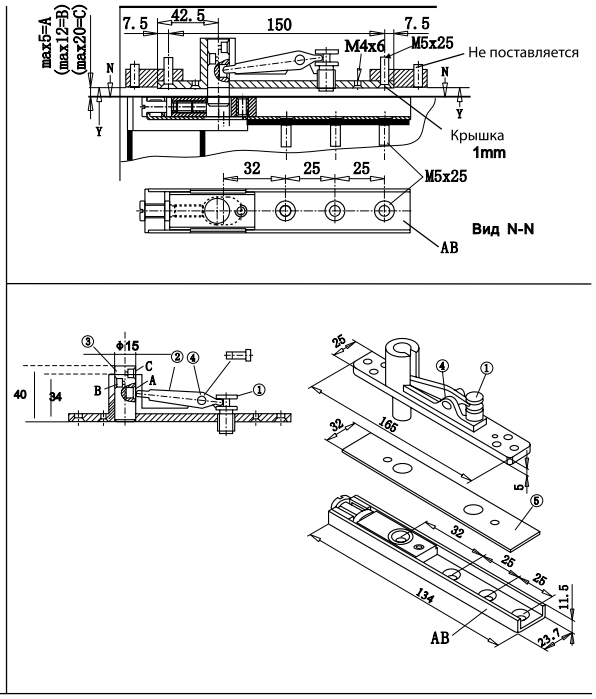

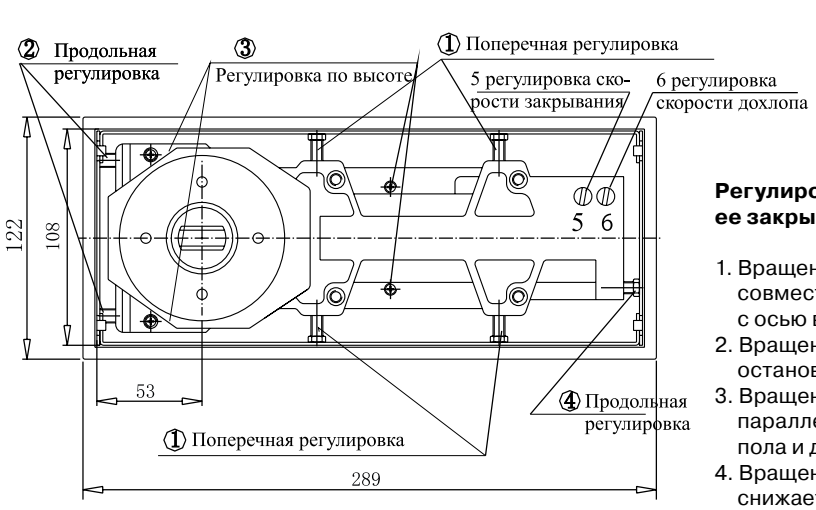

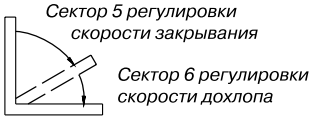

Регулировка положения створки и скорости ее закрывания

1. Вращением регулировочных винтов 2 и 4 совместить ось вращения напольного доводчика с осью вращения верхней петли.
2. Вращением регулировочного винта 1 добиться остановки двери в закрытом положении.
3. Вращением регулировочных винтов 3 добиться параллельности нижней части створки уровню пола и доводчика.
4. Вращением винтов 5 и 6 по часовой стрелке снижается скорость закрывания створки (винт 5) и скорость дохлопа створки (винт 6).

И наоборот, вращением против часовой стрелки винтов 5 и 6 увеличивается скорость закрывания и скорость дохлопа створки.

4. Замки для пластиковых дверей

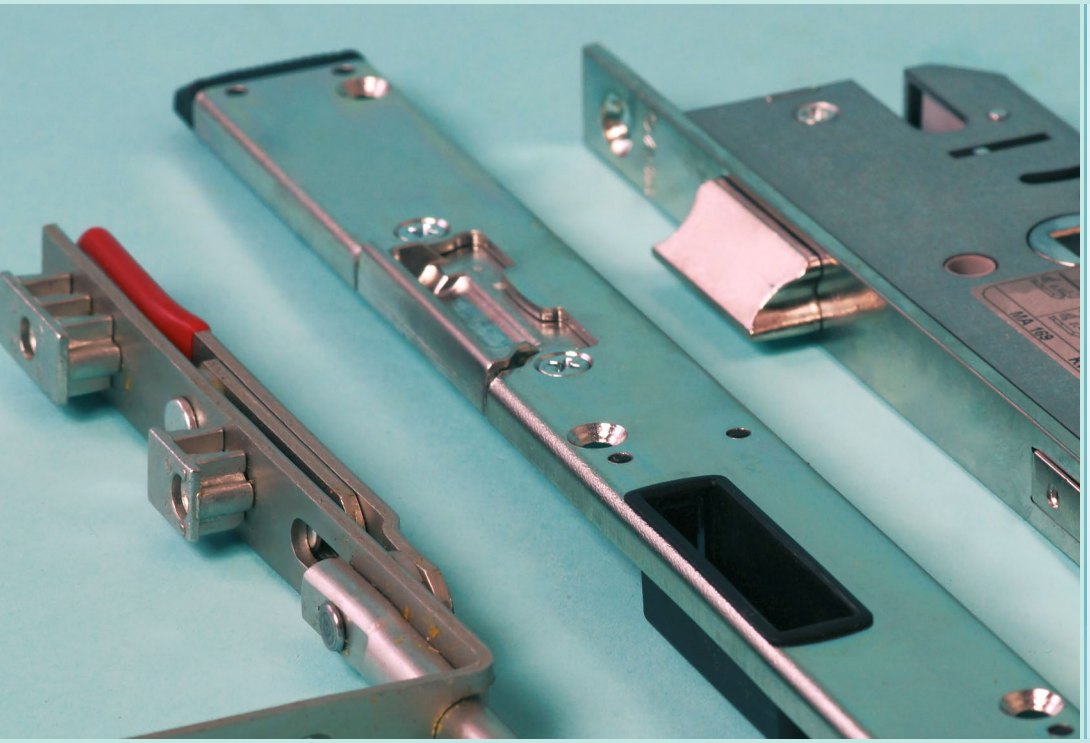

ОДНОЗАПОРНЫЕ ЗАМКИ ДЛЯ ПВХ ДВЕРЕЙ
Характеристики однозапорных замков для ПВХ дверей

Премиум сегмент

Торговая марка	Дорн-масс (D), мм	Межосевое расстояние, мм	Штульп, мм	Замок с ригельным запором и фалевой защелкой	Замок с ригельным запором и роликовой защелкой	Замок с ригельным запором	Замок с фалевой защелкой
MAXBAR	25 мм	92 мм	16 мм	FUR0001.67 + FUR0006.67	FUR0001.67 + FUR0011.67	-	-
	30 мм	92 мм	16 мм	FUR0002.67 + FUR0007.67	FUR0002.67 + FUR0012.67	-	-
	35 мм	92 мм	16 мм	FUR0003.67 + FUR0008.67	FUR0003.67 + FUR0013.67	FUR0018.67	-
	40 мм	92 мм	16 мм	FUR0004.67 + FUR0009.67	FUR0004.67 + FUR0014.67	FUR0019.67	-
	45 мм	92 мм	16 мм	FUR0005.67 + FUR0010.67	FUR0005.67 + FUR0015.67	-	-
KFV	22 мм	92 мм	16 мм	KFV 0353 / KFV0360 (под WC)	-	-	-
	25 мм	92 мм	16 мм	KFV0059	KFV0039	KFV0030	KFV0072
	30 мм	92 мм	16 мм	KFV0060	KFV0048	KFV0031	-
	35 мм	92 мм	16 мм	KFV0061	KFV0040	KFV0032.22 / KFV0032	KFV0070
	40 мм	92 мм	16 мм	KFV0062	KFV0041	KFV0033	KFV0071
	45 мм	92 мм	16 мм	KFV0063	KFV0042	KFV0034	-
	45 мм	92 мм	24 мм	KFV0057	KFV0045	KFV0038	-
	45 мм	92 мм	P6/24 мм	KFV0418	KFV0417	-	-

Эконом сегмент

Торговая марка	Дорн-масс (D), мм	Межосевое расстояние, мм	Штульп, мм	Замок с ригельным запором и фалевой защелкой	Замок с ригельным запором и роликовой защелкой	Замок с ригельным запором	Замок с фалевой защелкой
ELEMENTIS	20 мм	85 мм	16 мм	ELM0908.67 / ELM0057.12	ELM0911.67 / ELM0061.12	-	-
	25 мм	85 мм	16 мм	ELM0907.67 / ELM0058.12	ELM0912.67 / ELM0062.12	ELM0919.67	ELM0916.67
		92 мм	16 мм	ELM0901.67 / ELM0170.67	ELM0904.67 / ELM0174.66		
	35 мм	85 мм	16 мм	ELM0909.67 / ELM0060.12	ELM0910.67 / ELM0064.12	ELM0920.67	ELM0917.67
		92 мм	16 мм	ELM0902.67 / ELM0171.67	ELM0905.67 / ELM0176.67		
	40 мм	92 мм	16 мм	ELM0903.67 / ELM0172.67	ELM0906.67 / ELM0177.67	ELM0921.67	ELM0918.67
	45 мм	92 мм	16 мм	ELM9013.67 / ELM0173.66	ELM0914.67 / ELM0178.66	ELM0922.67	-
	25 мм	90 мм	16 мм	ELM731302 (под WC)	-	-	-
	35 мм	90 мм	16 мм	ELM732302 (под WC)	-	-	-
VORNE	25 мм	85 мм	16 мм	V73110102	V74120103		
		92 мм	16 мм	V73120102			
	35 мм	85 мм	16 мм	V73210102	V74140103		
		92 мм	16 мм	V73220102			

Замок с ригельным запором и защелкой MAXBAR серии 803

Премиум сегмент

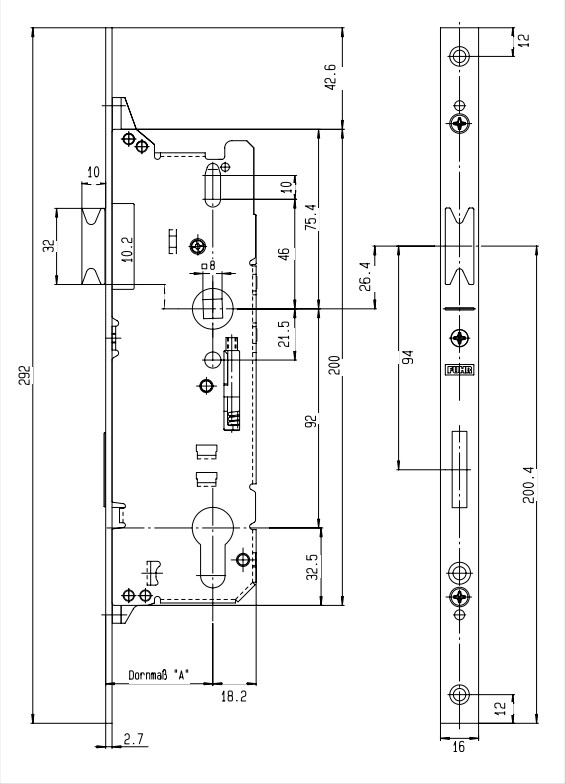

Стандартное исполнение:

Штульп оцинкованный серебристый

Фалевая защелка сменная, для правых и левых дверей, может быть заменена на роликовую

Сечение штифта для ручки 8 мм

Ригель 20 мм (замки с D=25 мм, 30 мм имеют ригель 14 мм) выдвигается одним поворотом ключа

Стальной оцинкованный закрытый корпус с отверстием под стандартный профильный цилиндр

Роликовая защелка имеет регулировку по вылету

Замок Maxbar серии 803

* Защелка и ригель – металлические никелированные

Заказной артикул	Название	Дорнмасс (D), мм	Межосевое расстояние, мм	Штульп, мм	Цвет штульпа
Замки					
FUR0001.67	Замок 803 PZ/25/16/92/8, без защелки	25	92	16	серебристый
FUR0002.67	Замок 803 PZ/30/16/92/8, без защелки	30	92	16	серебристый
FUR0003.67	Замок 803 PZ/35/16/92/8, без защелки	35	92	16	серебристый
FUR0004.67	Замок 803 PZ/40/16/92/8, без защелки	40	92	16	серебристый
FUR0005.67	Замок 803 PZ/45/16/92/8, без защелки	45	92	16	серебристый

Заказной артикул	Название	Дорнмасс (D), мм
Защелки фалевые к замку		
FUR0006.67	Защелка фалевая к замку 803, D = 25	25
FUR0007.67	Защелка фалевая к замку 803, D = 30	30
FUR0008.67	Защелка фалевая к замку 803, D = 35	35
FUR0009.67	Защелка фалевая к замку 803, D = 40	40
FUR0010.67	Защелка фалевая к замку 803, D = 45	45
Защелки роликовые к замку		
FUR0011.67	Защелка роликовая к замку 803, D = 25	25
FUR0012.67	Защелка роликовая к замку 803, D = 30	30
FUR0013.67	Защелка роликовая к замку 803, D = 35	35
FUR0014.67	Защелка роликовая к замку 803, D = 40	40
FUR0015.67	Защелка роликовая к замку 803, D = 45	45

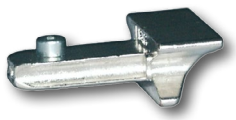

Защелка фалевая к замку

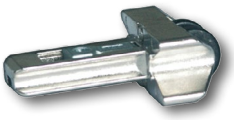

Защелка роликовая к замку

Замок с ригельным запором MAXBAR серии 863

Премиум сегмент

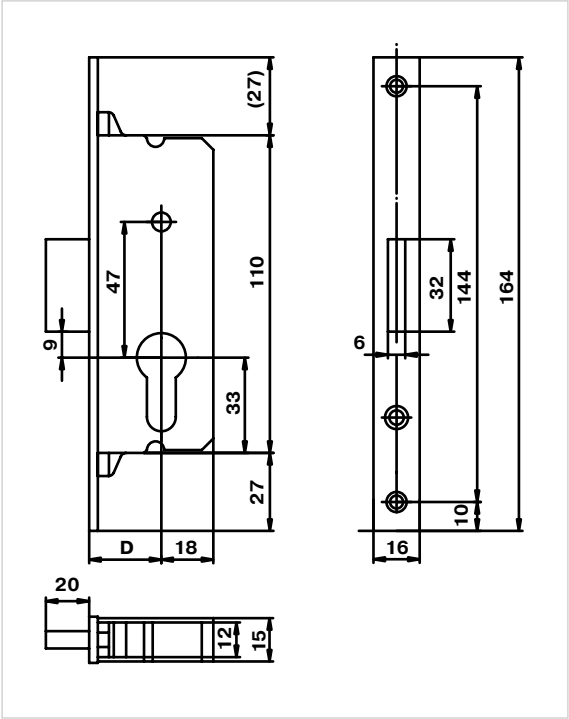

Стандартное исполнение:

Ригель выдвигается на 20 мм одним поворотом ключа

Стальной оцинкованный закрытый корпус с отверстием под стандартный профильный цилиндр

Штульп оцинкованный серебристый

Замок Maxbar серии 863

* Ригель – металлический никелированный

Заказной артикул	Название	Дорнмасс (D), мм	Штульп, мм	Цвет штульпа
FUR0018.67	Замок 863 PZ/35/16 ригельный	35	16	серебристый
FUR0019.67	Замок 863 PZ/40/16 ригельный	40	16	серебристый

Замок с ригельным запором и фалевой защелкой KFV серии 28

Премиум сегмент

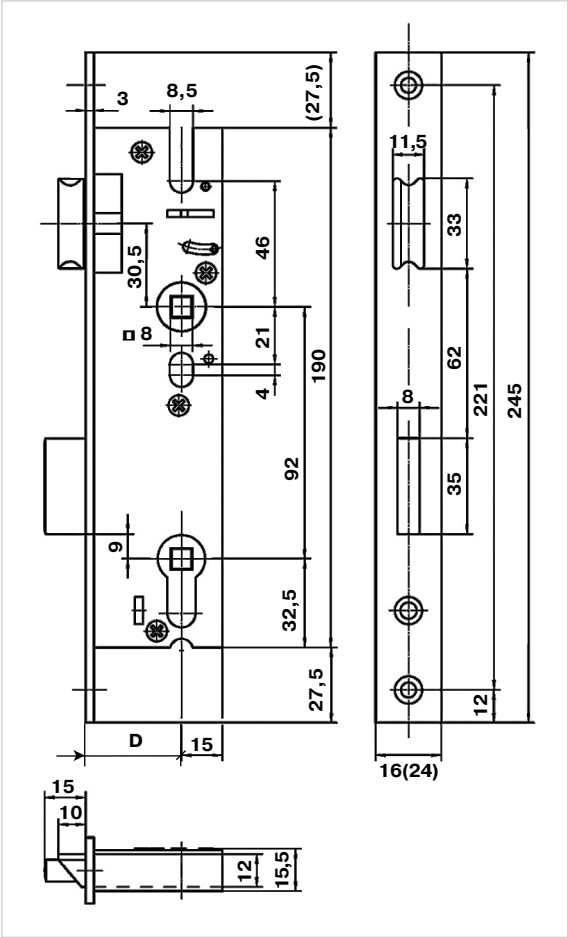

Стандартное исполнение:

Штульп оцинкованный серебристый

Фалевая защелка переворачивается для правых и левых дверей

Сечение штифта для ручки 8 мм

Ригель выдвигается на 15 мм одним поворотом ключа

Стальной оцинкованный корпус с отверстием под стандартный профильный цилиндр

Замок KFV серии 28

* Фалевая защелка и ригель – металлические никелированные

Заказной артикул	Название	Дорнмасс (D), мм	Межосевое расстояние, мм.	Штульп, мм	Цвет штульпа
KFV0353	Замок 28/PZW/F16/22/92/8 с защелкой	22	92	16	серебристый
KFV0057	Замок 28/PZW/F24/45/92/8 с защелкой	45	92	24	серебристый
KFV0360	Замок 28/WC/F16/22/92/8, под WC защелку	22	92	16	серебристый

Замок с ригельным запором и фалевой защелкой KFV серии 49

Премиум сегмент

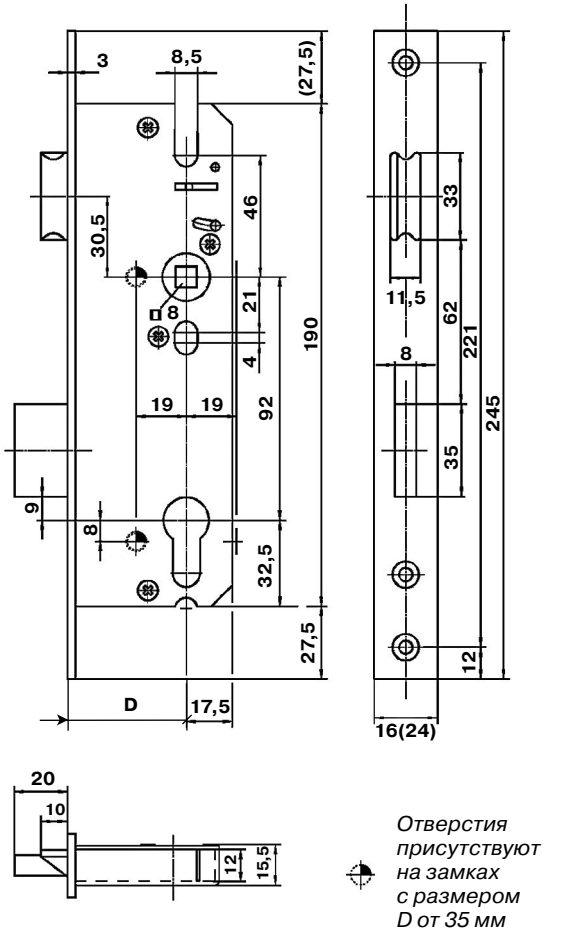

Отверстия присутствуют на замках с размером D от 35 мм

Стандартное исполнение:

Штульп оцинкованный серебристый

Фалевая защелка переворачивается для правых и левых дверей

Сечение штифта для ручки 8 мм

Ригель выдвигается на 20 мм одним поворотом ключа

Стальной оцинкованный закрытый корпус с отверстием под стандартный профильный цилиндр

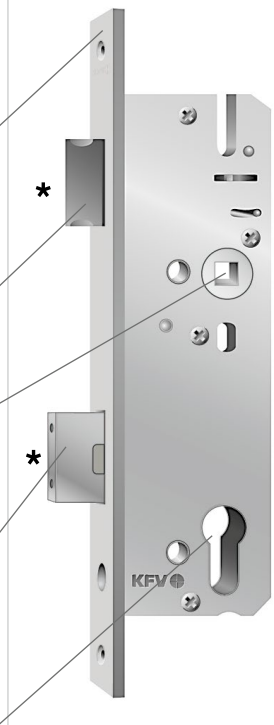

Замок KFV серии 49

* Фалевая защелка и ригель – металлические никелированные

Заказной артикул	Название	Дорнмасс (D), мм	Межосевое расстояние, мм	Штульп, мм	Цвет штульпа
KFV0059	Замок 49/PZ/F16/25/92/8 с защелкой	25	92	16	серебристый
KFV0060	Замок 49/PZ/F16/30/92/8 с защелкой	30	92	16	серебристый
KFV0061	Замок 49/PZ/F16/35/92/8 с защелкой	35	92	16	серебристый
KFV0062	Замок 49/PZ/F16/40/92/8 с защелкой	40	92	16	серебристый
KFV0063	Замок 49/PZ/F16/45/92/8 с защелкой	45	92	16	серебристый
KFV0066	Замок 49/PZ/F24/45/92/8 с защелкой	45	92	24	серебристый
KFV0418	Замок 49/PZ/P-6-24/45/92/8 с защелкой	45	92	24/6	серебристый

Замок с ригельным запором KFV серии 50

Премиум сегмент

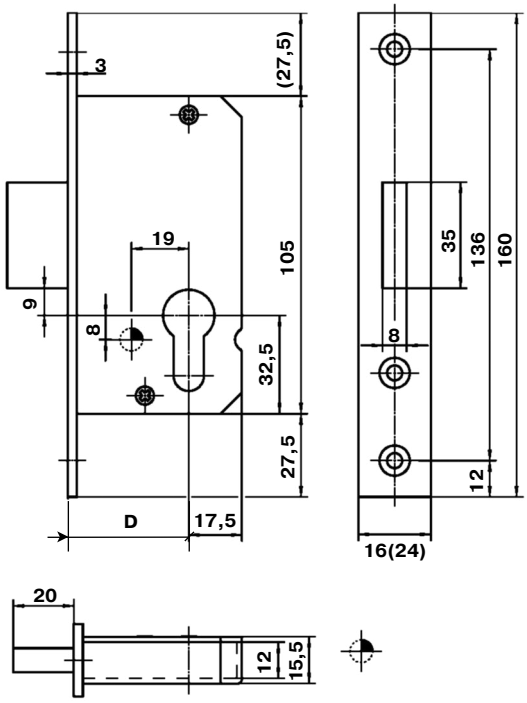

Отверстия присутствуют на замках с размером D от 35 мм

Стандартное исполнение:

Штульп оцинкованный серебристый

Ригель выдвигается на 20 мм одним поворотом ключа

Стальной оцинкованный закрытый корпус с отверстием под стандартный профильный цилиндр

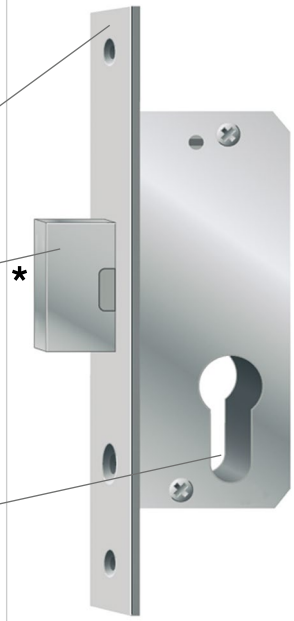

Замок KFV серии 50

* Ригель металлический никелированный, выдвигается одним поворотом ключа

Заказной артикул	Название	Дорнмасс (D), мм	Штульп, мм	Цвет штульпа
KFV0030	Замок 50/PZ/F16/25 с ригельным запором	25	16	серебристый
KFV0031	Замок 50/PZ/F16/30 с ригельным запором	30	16	серебристый
KFV0032.22	Замок 50/PZ/F16/35 с ригельным запором	35	16	нержавейка
KFV0032	Замок 50/PZ/F16/35 с ригельным запором	35	16	серебристый
KFV0033	Замок 50/PZ/F16/40 с ригельным запором	40	16	серебристый
KFV0034	Замок 50/PZ/F16/45 с ригельным запором	45	16	серебристый
KFV0038	Замок 50/PZ/F24/45 с ригельным запором	45	24	серебристый

Замок с ригельным запором и роликовой защелкой KFV серии 51

Премиум сегмент

Добровольная Сертификация

KFV The Protection Company

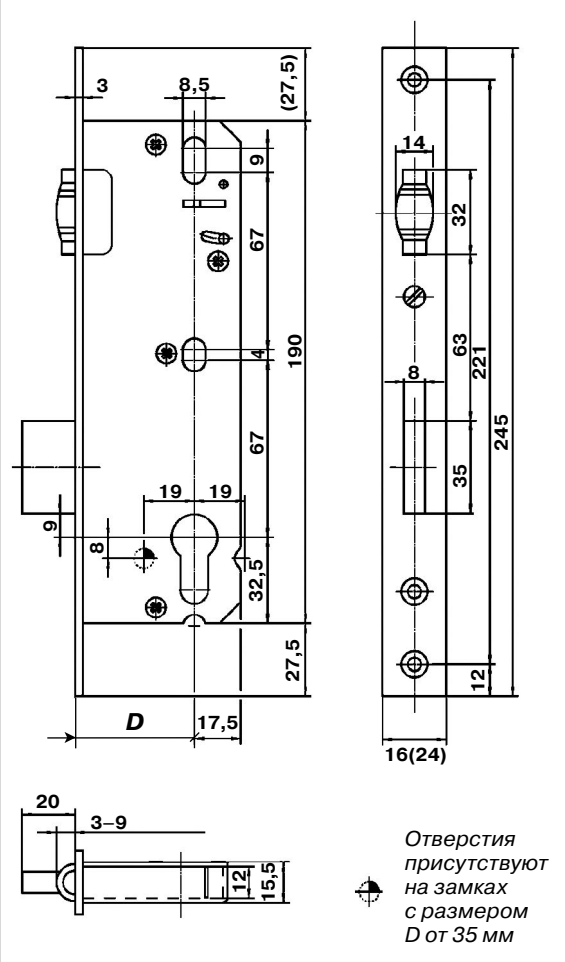

Стандартное исполнение:

Штульп оцинкованный серебристый

Регулировка выхода ролика с помощью винта

Ригель выдвигается на 20 мм одним поворотом ключа

Стальной оцинкованный закрытый корпус с отверстием под стандартный профильный цилиндр

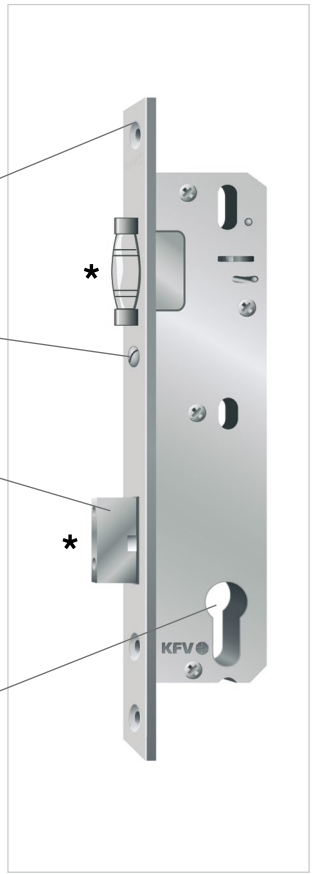

* Роликовая защелка и ригель – металлические никелированные

Заказной артикул	Название	Дорнмасс (D), мм	Штульп, мм	Цвет штульпа
KFV0039	Замок 51/PZ/F16/25 с роликом	25	16	серебристый
KFV0048	Замок 51/PZ/F16/30 с роликом	30	16	серебристый
KFV0040	Замок 51/PZ/F16/35 с роликом	35	16	серебристый
KFV0041	Замок 51/PZ/F16/40 с роликом	40	16	серебристый
KFV0042	Замок 51/PZ/F16/45 с роликом	45	16	серебристый
KFV0045	Замок 51/PZ/F24/45 с роликом	45	24	серебристый
KFV0417	Замок 51/PZ/P-6-24 /45/8 с роликом	45	24/6	серебристый

Замок с фалевой защелкой KFV серии 68

Премиум сегмент

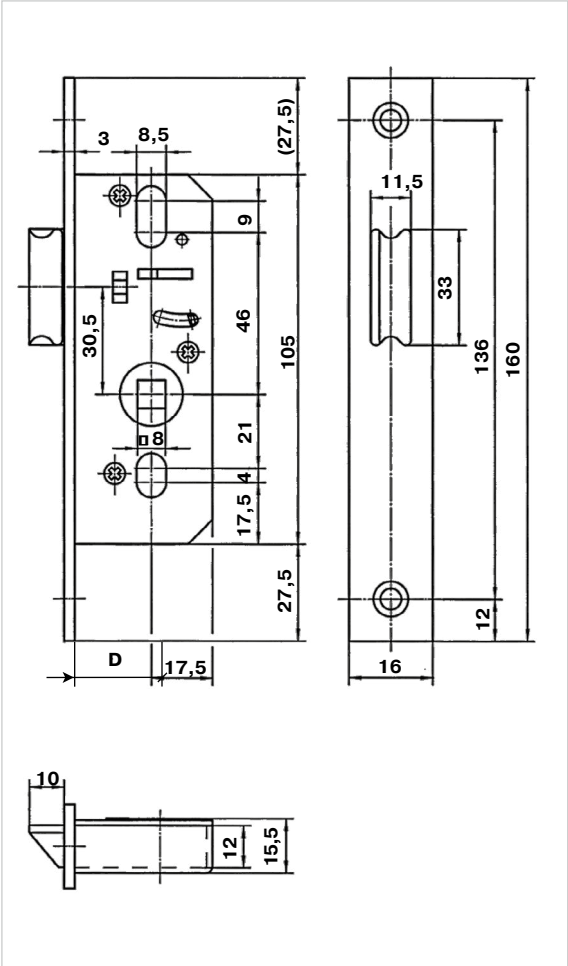

Стандартное исполнение:

Штульп оцинкованный серебристый

Фалевая защелка переворачивается для правых и левых дверей

Сечение штифта для ручки 8 мм

Стальной оцинкованный закрытый корпус

Замок KFV серии 68

* Фалевая защелка металлическая никелированная

Заказной артикул	Название	Дорнмасс (D), мм	Штульп, мм	Цвет штульпа
KFV0072	Замок 68\F16\25\8 с защелкой	25	16	серебристый
KFV0070	Замок 68\F16\35\8 с защелкой	35	16	серебристый
KFV0071	Замок 68\F16\40\8 с защелкой	40	16	серебристый

Замок с ригельным запором и фалевой защелкой ELEMENTIS серии 49E

Эконом сегмент

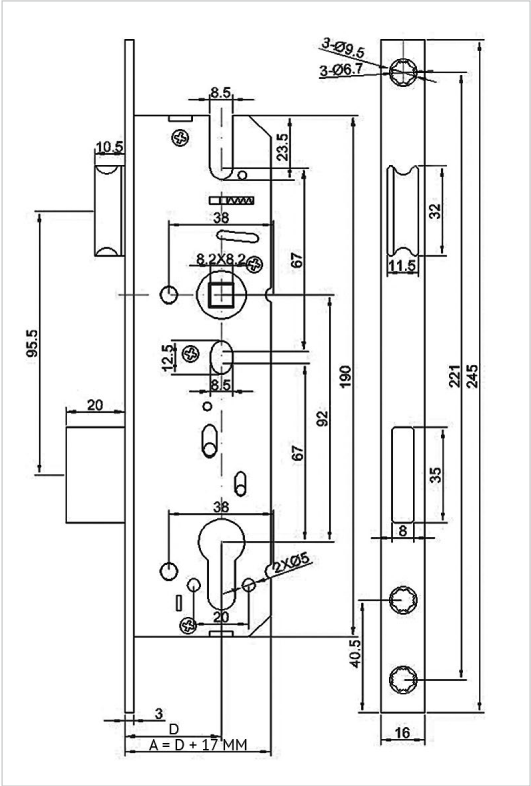

Стандартное исполнение:

Штульп оцинкованный серебристый

Фалевая защелка переворачивается для правых и левых дверей

Сечение штифта для ручки 8 мм

Ригель выдвигается на 20 мм одним поворотом ключа

Стальной оцинкованный закрытый корпус с отверстием под стандартный профильный цилиндр

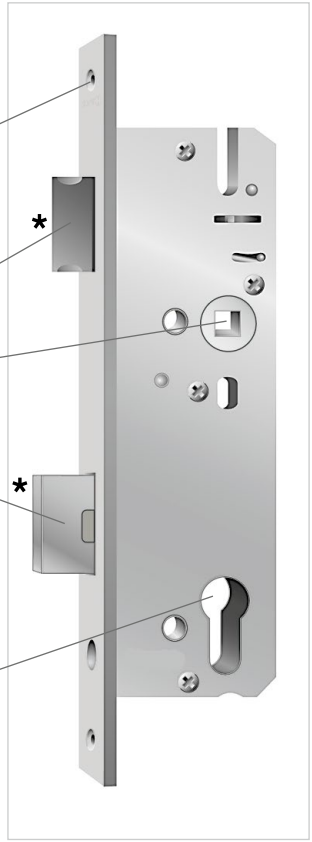

* Фалевая защелка и ригель – металлические никелированные

Заказной артикул	Название	Дорнмасс (D), мм	Межосевое расстояние, мм	Штульп, мм	Цвет штульпа
ELM0901.67	Замок 49E/PZ/F16/25/92/8 с защелкой	25	92	16	серебристый
ELM0170.67	Замок 49E/PZ/F16/25/92/8 с защелкой	25	92	16	серебристый
ELM0902.67	Замок 49E/PZ/F16/35/92/8 с защелкой	35	92	16	серебристый
ELM0171.67	Замок 49E/PZ/F16/35/92/8 с защелкой	35	92	16	серебристый
ELM0903.67	Замок 49E/PZ/F16/40/92/8 с защелкой	40	92	16	серебристый
ELM0172.67	Замок 49E/PZ/F16/40/92/8 с защелкой	40	92	16	серебристый
ELM0913.67	Замок 49E/PZ/F16/45/92/8 с защелкой	45	92	16	серебристый
ELM0173.66	Замок 49E/PZ/F16/45/92/8 с защелкой	45	92	16	серебристый

Замок с ригельным запором и роликовой защелкой ELEMENTIS серии 51E

Эконом сегмент

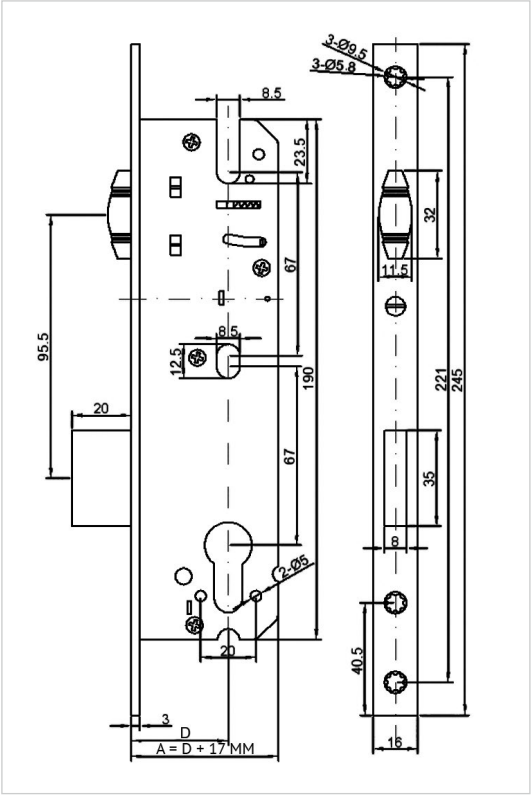

Стандартное исполнение:

Штульп оцинкованный серебристый

Регулировка выхода ролика с помощью винта

Ригель выдвигается на 20 мм одним поворотом ключа

Стальной оцинкованный закрытый корпус с отверстием под стандартный профильный цилиндр

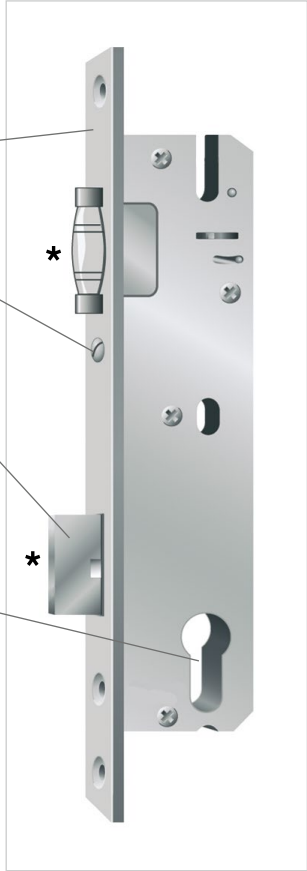

* Роликовая защелка и ригель – металлические никелированные

Заказной артикул	Название	Дорнмасс (D), мм	Штульп, мм	Цвет штульпа
ELM0904.67	Замок 51E/PZ/F16/25 с роликом	25	16	серебристый
ELM0174.66	Замок 51E/PZ/F16/25 с роликом	25	16	серебристый
ELM0905.67	Замок 51E/PZ/F16/35 с роликом	35	16	серебристый
ELM0176.67	Замок 51E/PZ/F16/35 с роликом	35	16	серебристый
ELM0906.67	Замок 51E/PZ/F16/40 с роликом	40	16	серебристый
ELM0177.67	Замок 51E/PZ/F16/40 с роликом	40	16	серебристый
ELM0914.67	Замок 51E/PZ/F16/45 с роликом	45	16	серебристый
ELM0178.66	Замок 51E/PZ/F16/45 с роликом	45	16	серебристый

Замок с ригельным запором и фалевой защелкой ELEMENTIS серии 153P

Эконом сегмент

Добровольная Сертификация

ELEMENTIS

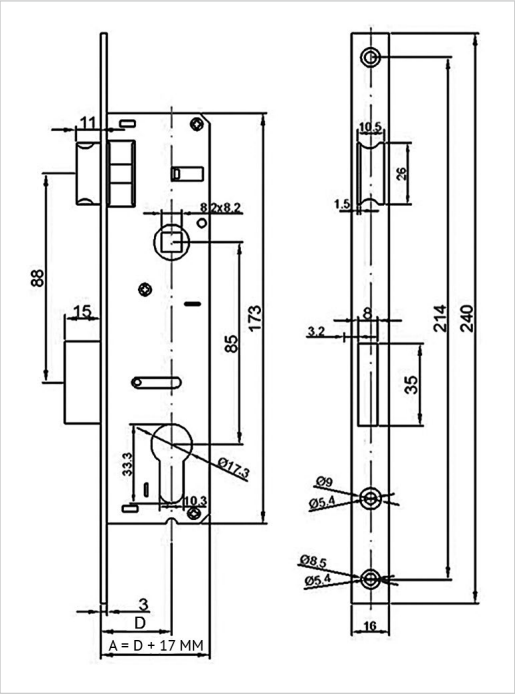

Стандартное исполнение:

Штульп оцинкованный серебристый

Фалевая защелка переворачивается для правых и левых дверей

Сечение штифта для ручки 8 мм

Ригель выдвигается на 15 мм одним поворотом ключа

Стальной оцинкованный открытый корпус с отверстием под стандартный профильный цилиндр

* Фалевая защелка и ригель – металлические хромированные

Заказной артикул	Название	Дорнмасс (D), мм	Межосевое расстояние, мм	Штульп, мм	Цвет штульпа
ELM0908.67	Замок 153P/PZ/20/F16/85/8 с защелкой	20	85	16	хром полиров.
ELM0057.12	Замок 153P/PZ/20/F16/85/8 с защелкой	20	85	16	хром полиров.
ELM0907.67	Замок 153P/PZ/25/F16/85/8 с защелкой	25	85	16	хром полиров.
ELM0058.12	Замок 153P/PZ/25/F16/85/8 с защелкой	25	85	16	хром полиров.
ELM0909.67	Замок 153P/PZ/35/F16/85/8 с защелкой	35	85	16	хром полиров.
ELM0060.12	Замок 153P/PZ/35/F16/85/8 с защелкой	35	85	16	хром полиров.

Замок ригельный с роликовой защелкой ELEMENTIS серии 155P

Эконом сегмент

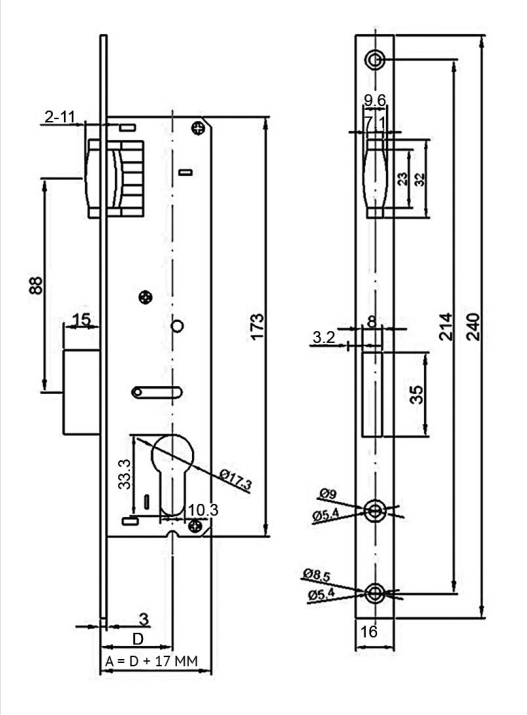

Стандартное исполнение:

Штульп оцинкованный серебристый

Регулировка выхода ролика с помощью винта

Ригель выдвигается на 15 мм одним поворотом ключа

Стальной оцинкованный открытый корпус с отверстием под стандартный профильный цилиндр

* Роликовая защелка и ригель – металлические хромированные

Заказной артикул	Название	Дорнмасс (D), мм	Штульп, мм	Цвет штульпа
ELM0911.67	Замок 155P/PZ/F16/20 с роликом	20	16	хром полиров.
ELM0061.12	Замок 155P/PZ/F16/20 с роликом	20	16	хром полиров.
ELM0912.67	Замок 155P/PZ/F16/25 с роликом	25	16	хром полиров.
ELM0062.12	Замок 155P/PZ/F16/25 с роликом	25	16	хром полиров.
ELM0910.67	Замок 155P/PZ/F16/35 с роликом	35	16	хром полиров.
ELM0064.12	Замок 155P/PZ/F16/35 с роликом	35	16	хром полиров.

Замок с ригельным запором и фалевой (роликовой) защелкой

Эконом сегмент

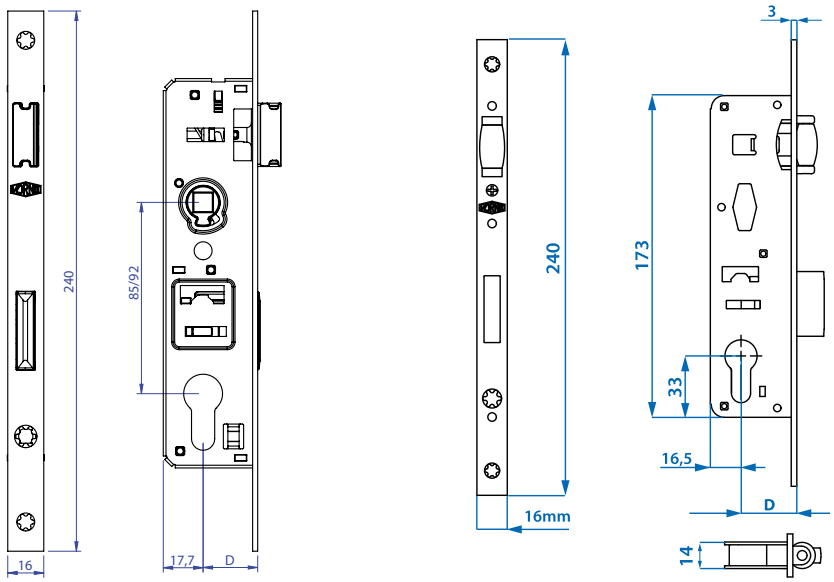

Заказной артикул	Название	Дорнмасс (D), мм	Межосевое расстояние, мм	Штульп, мм	Цвет штульпа
V73110102	16/25/85/240 Замок с защелкой и ригелем	25	85	16	серебристый
V73120102	16/25/92/240 Замок с защелкой и ригелем	25	92	16	серебристый
V73210102	16/35/85/240 Замок с защелкой и ригелем	35	85	16	серебристый
V73220102	16/35/92/240 Замок с защелкой и ригелем	35	92	16	серебристый
V74120103	16/25/240 Замок с роликовой защелкой и ригелем	25	-	16	серебристый
V74140103	16/35/240 Замок с роликовой защелкой и ригелем	35	-	16	серебристый

Замок ригельный ELEMENTIS серии 1150

Эконом сегмент

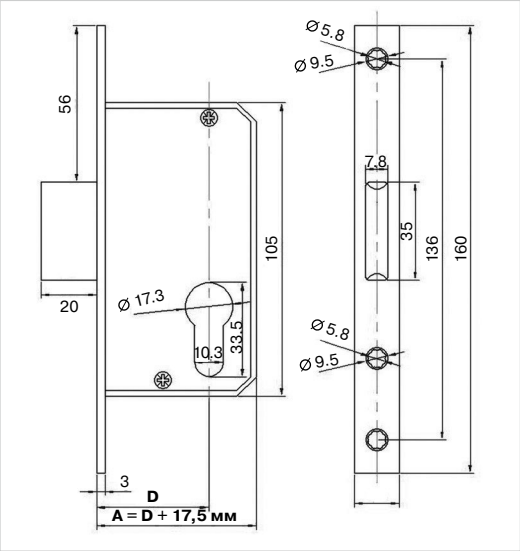

Стандартное исполнение:

Штульп оцинкованный серебристый

Ригель выдвигается на 20 мм одним поворотом ключа

Стальной оцинкованный закрытый корпус с отверстием под стандартный профильный цилиндр

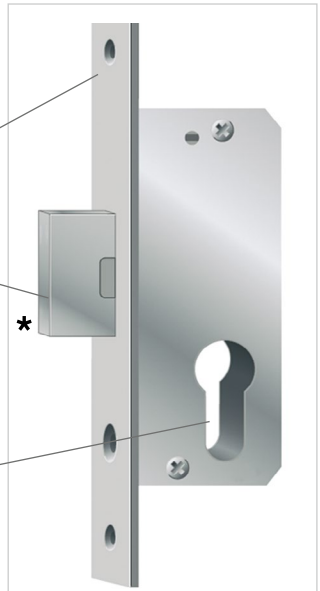

Замок ELEMENTIS серии 1150

* Ригель металлический никелированный, выдвигается одним поворотом ключа

Заказной артикул	Название	Дорнмасс (D), мм	Штульп, мм	Цвет штульпа
ELM0919.67	Замок ригельный 1150/16/25/8	25	16	серебристый
ELM0920.67	Замок ригельный 1150/16/35/8	35	16	серебристый
ELM0921.67	Замок ригельный 1150/16/40/8	40	16	серебристый
ELM0922.67	Замок ригельный 1150/16/45/8	45	16	серебристый

Замок с фалевой защелкой ELEMENTIS серии 1168

Эконом сегмент

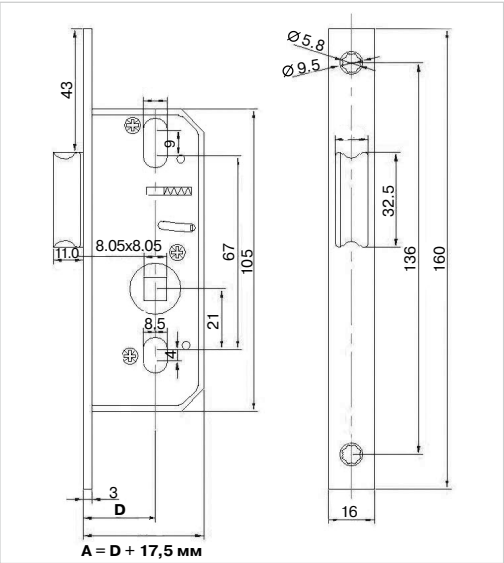

Стандартное исполнение:

Штульп оцинкованный серебристый

Фалевая защелка переворачивается для правых и левых дверей

Сечение штифта для ручки 8 мм

Стальной оцинкованный закрытый корпус

Замок ELEMENTIS серии 1168

* Фалевая защелка металлическая никелированная

Заказной артикул	Название	Дорнмасс (D), мм	Штульп, мм	Цвет штульпа
ELM0916.67	Замок с фалевой защелкой без ригеля 1168/16/25/8	25	16	серебристый
ELM0917.67	Замок с фалевой защелкой без ригеля 1168/16/35/8	35	16	серебристый
ELM0918.67	Замок с фалевой защелкой без ригеля 1168/16/40/8	40	16	серебристый

С замками серии 1168 лучше использовать ответные планки

Заказной артикул	Название
V38010002	Ответная планка под фалевую защелку 13 система
V38020002	Ответная планка под фалевую защелку 9 система

Замок с ригельным запором и фалевой защелкой ELEMENTIS серии WC

Эконом сегмент

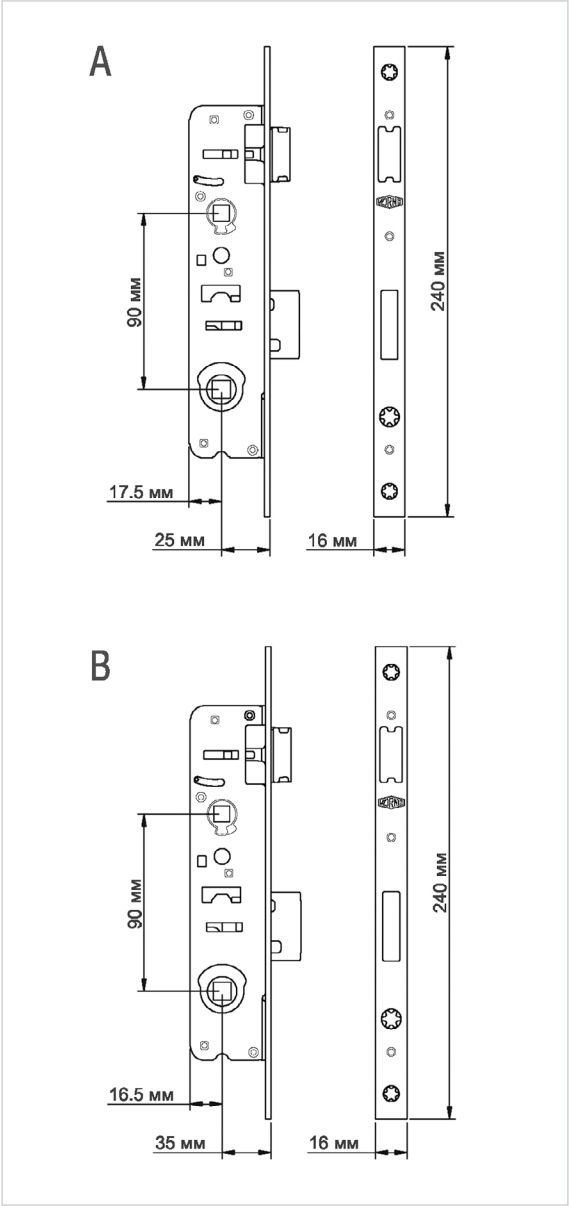

Стандартное исполнение:

Штульп оцинкованный серебристый

Фалевая защелка переворачивается для правых и левых дверей

Сечение штифта для ручки 8 мм

Ригель выдвигается на 15 мм одним поворотом ключа

Заказной артикул	Название	Дорнмасс (D), мм	Межосевое расстояние, мм	Штульп, мм	Цвет штульпа
ELM731302	WC/16/25/90/8/240 Замок с защелкой сер.	25	90	16	серебристый
ELM732302	WC/16/35/90/8/240 Замок с защелкой сер.	35	90	16	серебристый

Характеристики многозапорных замков для ПВХ дверей

Премиум сегмент

Торговая марка	Вид осн. запора замка	Привод доп. запоров	Тип дополн. запоров	Дорн-масс (D), мм	Штульп, мм	Возможность удлинения	Страна произво-дитель	Артикул ТБМ
internika	Ригель с фалевой защелкой	С при-водом от ручки	Противо-взлом-ные цапфы	25	16	Удлиняемый	Словения	1102535
				35	16	Удлиняемый	Словения	1102536
				40	16	Удлиняемый	Словения	1106773
				45	16	Удлиняемый	Словения	1106774
Maxbar®	Ригель с фалевой защелкой	С при-водом от ручки	Оконные цапфы	25	16	Удлиняемый	Германия	FUR0127.01
				25	16	3-х частный удл.	Германия	FUR0132.01 + доп. элементы
				30	16	Удлиняемый	Германия	FUR0152.01
				35	16	Удлиняемый	Германия	FUR0128.01
				35	16	3-х частный удл.	Германия	FUR0133.01 + доп. элементы
				40	16	Удлиняемый	Германия	FUR0129.01
				40	16	3-х частный удл.	Германия	FUR0134.01 + доп. элементы
				45	16	Удлиняемый	Германия	FUR0130.01
				55	16	Удлиняемый	Германия	FUR0131.01
	Ригель с фалевой защелкой	С при-водом от про-филь-ного цилин-дра	Оконные цапфы	26	16	Удлиняемый	Германия	FUR0155.01
				35	16	Удлиняемый	Германия	FUR0093.67
				40	16	Удлиняемый	Германия	FUR0122.67
				45	16	Удлиняемый	Германия	FUR0102.67
				45	24	Удлиняемый	Германия	MAX5132.12
	Ригель с роликовой защелкой			35	16	Удлиняемый	Германия	FUR0093.67 + FUR0013.67
				40	16	Удлиняемый	Германия	FUR0122.67 + FUR0014.67
				45	16	Удлиняемый	Германия	FUR0102.67 + FUR0015.67
				45	24	Удлиняемый	Германия	MAX5132.12 + FUR0015.67
	Ригель с фалевой защелкой	С при-водом от про-фильного цилиндра	С 2 гори-зонталь-ными ригель-ными запора-ми	35	16	Неудлиняемый	Германия	FUR0023.67
				40	16	Неудлиняемый	Германия	FUR0024.67
				45	16	Неудлиняемый	Германия	FUR0025.67
	Ригель с роликовой защелкой			35	16	Неудлиняемый	Германия	FUR0023.67 + FUR0013.67
				40	16	Неудлиняемый	Германия	FUR0024.67 + FUR0014.67
				45	16	Неудлиняемый	Германия	FUR0025.67 + FUR0015.67
	Ригель с фалевой защелкой	С при-водом от про-фильного цилиндра	С двумя крюками и двумя цапффа-ми	35	16	Удлиняемый	Германия	FUR0167.67
				45	16	Удлиняемый	Германия	FUR0166.67
				55	16	Удлиняемый	Германия	FUR0165.67
	Ригель с роликовой защелкой			35	16	Удлиняемый	Германия	FUR0167.67 + FUR0013.67
				45	16	Удлиняемый	Германия	FUR0166.67 + FUR0015.67
Titan AF	Ригель с фалевой защелкой	С приводом от ручки	Противо-взломные цапфы	25	16	Удлиняемый	Германия	TGKT3100-100010
				28	16	Удлиняемый	Германия	TGKT3110-100010
				35	16	Удлиняемый	Германия	TGKT3130-100010
				40	16	Удлиняемый	Германия	TGKT3150-100010
				45	16	Удлиняемый	Германия	TGKT3160-100010

Премиум сегмент

Торговая марка	Вид основного запора замка	Привод дополнительных запоров	Тип дополнительных запоров	Дорнмасс (D), мм	Штульп, мм	Возможность удлинения	Страна производитель	Артикул ТБМ (старая серия/новая серия)
ROTO	Ригель с фалевой защелкой	С приводом от ручки	Противовзломные цапфы	25	16	Удлиняемый	Австрия	628154
				35	16	Удлиняемый	Австрия	628166
				40	16	Удлиняемый	Австрия	628167
				45	16	Удлиняемый	Австрия	628168
				25	16	3-х частный	Австрия	630961
				28	16	3-х частный	Австрия	630962
				35	16	3-х частный	Австрия	630963
				40	16	3-х частный	Австрия	630964
				45	16	3-х частный	Австрия	630965
	Без ригеля и защелки	–	–	–	16	Удлиняемый (ставится на штульповую створку вместе с цельными замками)	Австрия	633303
	Ригель с фалевой защелкой	С приводом от профильного цилиндра	Противовзломные цапфы	35	16	Неудлиняемый	Австрия	392380
				40	16	Неудлиняемый	Австрия	392428 /776511
				45	16	Неудлиняемый	Австрия	392381
	Ригель с роликовой защелкой	С приводом от профильного цилиндра	Противовзломные цапфы	35	16	Неудлиняемый	Австрия	392380 + 242659
				40	16	Неудлиняемый	Австрия	392428 + 242660
				45	16	Неудлиняемый	Австрия	392381 + 242661
	Ригель с фалевой защелкой	С приводом от профильного цилиндра	С 2 горизонтальными ригельными запорами	35	16	Неудлиняемый	Австрия	611343 /776526
				40	16	Неудлиняемый	Австрия	611347 /776537
				45	16	Неудлиняемый	Австрия	255391/776525
	Ригель с роликовой защелкой		С 2 горизонтальными ригельными запорами	35	16	Неудлиняемый	Австрия	611343/776526 + 242659
				40	16	Неудлиняемый	Австрия	611347/776537 + 242660
				45	16	Неудлиняемый	Австрия	255391/776525 + 242661
KFV	Ригель с фалевой защелкой	С приводом от профильного цилиндра	С 2 горизонтальными ригельными запорами	25	16	Неудлиняемый	Германия	KFV2358
				35	16	Неудлиняемый	Германия	KFV0017.12 / KFV0018.12
				40	16	Неудлиняемый	Германия	KFV0341.12 / KFV0021.12
				45	16	Неудлиняемый	Германия	KFV0342.12
				35	24	Неудлиняемый	Германия	KFV0370.12
				45	24	Неудлиняемый	Германия	KFV2291.12
	Ригель с роликовой защелкой			35	16	Неудлиняемый	Германия	KFV0016.01
				40	16	Неудлиняемый	Германия	KFV0020.12 / KFV0019
				45	16	Неудлиняемый	Германия	KFV0595.12 / KFV0022.12
				45	24	Неудлиняемый	Германия	KFV0375.12
MACO	Ригель с фалевой защелкой	С приводом от ручки	Противовзломные цапфы	28	16	Удлиняемый	Австрия	232010
				35	16	Удлиняемый	Австрия	232011
				40	16	Удлиняемый	Австрия	232012
				45	16	Удлиняемый	Австрия	232013
				55	16	Удлиняемый	Австрия	232015

Эконом сегмент

Торговая марка	Вид основного запора замка	Привод дополнительных запоров	Тип дополнительных запоров	Межосевое расстояние	Дорнмасс (D), мм	Штульп, мм	Возможность удлинения	Страна производитель	Старый арт. ТБМ	Новый арт. ТБМ	Примечание
ELEMENTIS/ VORNE	Без ригеля с фалевой защелкой	С приводом от ручки	Оконные цапфы	85	25	16	Неудлиняемый (старый арт.) / Удлиняемый (новый арт.)	Турция	ELM641301 / ELM641302	ELM641316	
	Без ригеля с фалевой защелкой	С приводом от ручки	Оконные цапфы	92	25	16	Неудлиняемый (старый арт.) / Удлиняемый (новый арт.)	Турция	V64230202	V64231602	
	Ригель с фалевой защелкой	С приводом от ручки	Оконные цапфы	85	25	16	Неудлиняемый (старый арт.) / Удлиняемый (новый арт.)	Турция	V64140302 / V64140702	V64141602	
	Ригель с фалевой защелкой	С приводом от ручки	Оконные цапфы	92	25	16	Неудлиняемый (старый арт.) / Удлиняемый (новый арт.)	Турция	ELM642202	ELM642216	ПЦ*
	Ригель с фалевой защелкой	С приводом от ручки	Оконные цапфы	92	25	16	Неудлиняемый (старый арт.) / Удлиняемый (новый арт.)	Турция	V64240602 / ELM642403 / V64240402 / V64240502	ELM642416	
	Без ригеля с фалевой защелкой	С приводом от ручки	Оконные цапфы	85	35	16	Неудлиняемый (старый арт.) / Удлиняемый (новый арт.)	Турция	ELM611301 / ELM611302 / V61130702	ELM611316	
	Без ригеля с фалевой защелкой	С приводом от ручки	Оконные цапфы	92	35	16	Неудлиняемый (старый арт.) / Удлиняемый (новый арт.)	Турция	V61230202	V61231602	
	Ригель с фалевой защелкой	С приводом от ручки	Оконные цапфы	85	35	16	Неудлиняемый (старый арт.) / Удлиняемый (новый арт.)	Турция	V61140302 / V61140202 / V61140702	V61141602	
	Ригель с фалевой защелкой	С приводом от ручки	Оконные цапфы	92	35	16	Неудлиняемый (старый арт.) / Удлиняемый (новый арт.)	Турция	ELM612403 / V61240402 / V61240502 / V61240602	ELM612416	
	Ригель с фалевой защелкой	С приводом от ручки	Оконные цапфы	92	45	16	Неудлиняемый (старый арт.) / Удлиняемый (новый арт.)	Турция	ELM622403	ELM622416	
	Ригель с роликовой защелкой	С приводом от цилиндра (1800 - 2000 мм)	Оконные цапфы	92	35	16	Неудлиняемый	Турция	V67240202		
	Ригель с роликовой защелкой	С приводом от цилиндра (2000 - 2200 мм)	Оконные цапфы	92	35	16	Неудлиняемый	Турция	V67240302		

*Противовзломные цапфы

Многозапорный замок Internika с приводом от ручки

Премиум сегмент

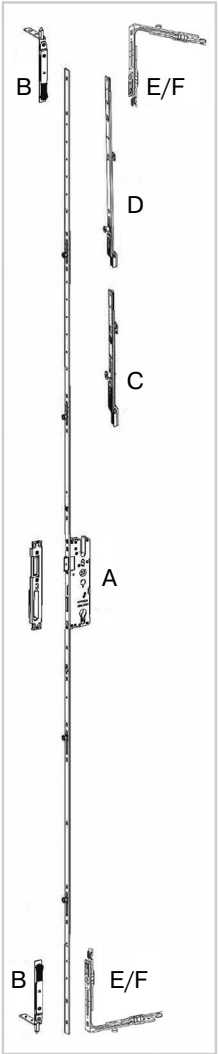

Чертеж с размерами на следующей странице

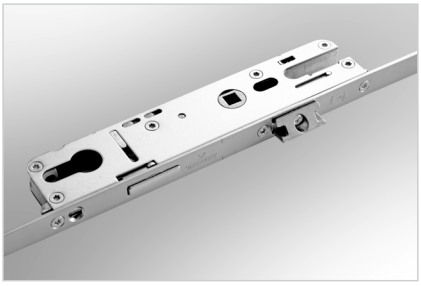

Общая характеристика

- Привод от ручки – открывание и закрывание всех запоров осуществляется одним поворотом ручки, ключ фиксирует запоры в закрытом положении;
- Фалевая защелка входит в комплект замка;
- Ригель выдвигается на 20 мм поворотом ключа;
- Цельный укорачиваемый штульп замка высотой 2200 мм – позволяет осуществить надежный прижим створки по всей длине, используя всего лишь один артикул;
- Закрытый металлический корпус – препятствует попаданию посторонних предметов в механизм замка, тем самым обеспечивая его надежность;
- Функция удлинения оконной фурнитурой Internika присутствует на всех замках;
- Дорнмасс от 25 мм до 45 мм – позволяет использовать замки Internika для различных профильных систем;
- 4 противовзломные цапфы Internika, совместимые как с противовзломными, так и с обычными ответными планками – обеспечивают отличный прижим, а также увеличивают безопасность двери;
- Многозапорные замки Internika производятся на том же европейском заводе, где выпускается оконная фурнитура Internika.

Позиция на схеме	Заказной артикул	Название	Возможность удлинения	Дорнмасс, мм	Штульп, мм	Межосевое расстояние, мм	Сечение штифта, мм
A	1102535	Многозапорный замок Internika HL 25/92/8 2200/2x16 4RS	да	25	16	92	8
A	1102536	Многозапорный замок Internika HL 35/92/8 2200/2x16 4RS	да	35	16	92	8
A	1106773	Многозапорный замок Internika HL 40/92/8 2200/2x16 4RS	да	40	16	92	8
A	1106774	Многозапорный замок Internika HL 45/92/8 2200/2x16 4RS	да	45	16	92	8
B	1101899	Шпингалет с рычагом для штульпа с фурнитурным пазом 150/ 2x16					
C	1103175	Запор средний 200 мм					
D	1103176 / 1103167	Запор средний 400 мм / удлинитель 400 мм					
E	1103178	Угловой переключатель					
F	1103192	Узкий угловой переключатель					
	1117601	Штульповый запор	да		16		

Диапазоны применения замков Internika

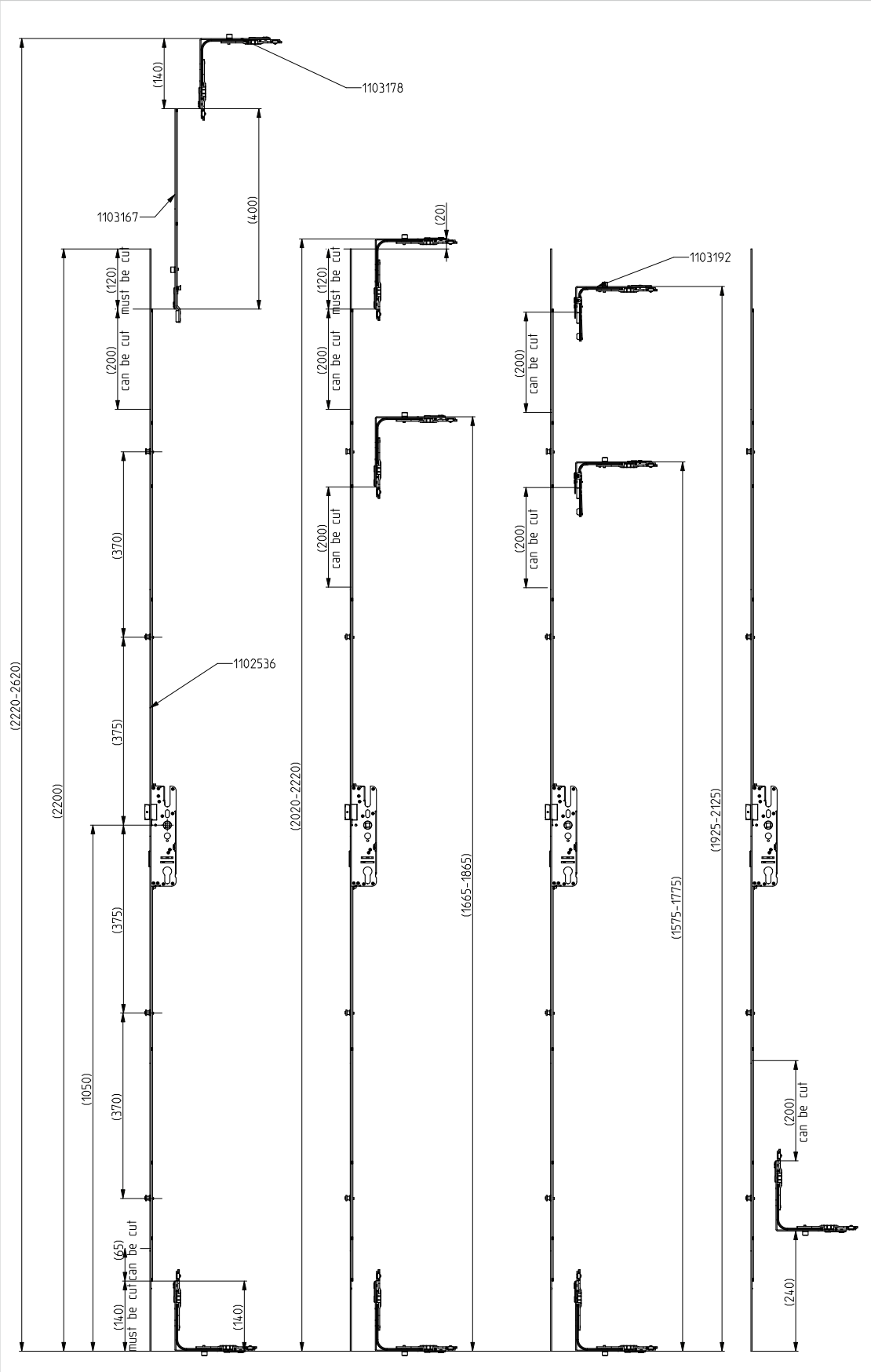

Многозапорный замок MAXBAR 856 серии «Multisafe» с приводом от ручки

Премиум сегмент

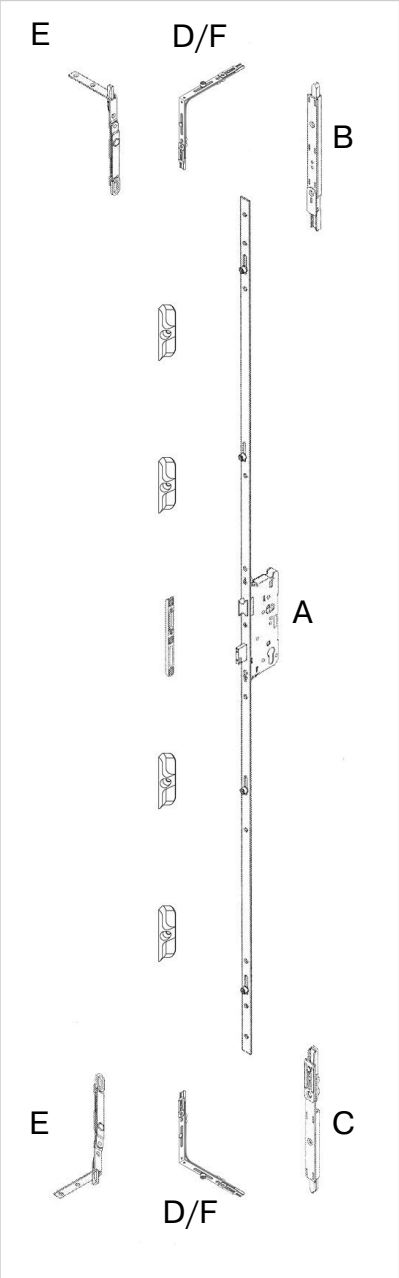

Общая характеристика

- Открывание и закрывание всех дополнительных запоров замка производится нажатием на ручку, выход ригеля на 20 мм и фиксация всех запоров происходит поворотом ключа;
- Замок оснащен 4-мя оконными цапфами высотой 8 мм;
- Функция удлинения присутствует на всех замках;
- Фалевая защелка входит в комплект замка;
- Штульп сплошной оцинкованный серебристый;
- Ригель выдвигается на 20 мм поворотом ключа;
- Стальной оцинкованный закрытый корпус с отверстием под стандартный профильный цилиндр

Позиция на схеме	Заказной артикул	Название	Возможность удлинения	Дорнмасс, мм	Штульп, мм	Межосевое расстояние, мм	Сечение штифта, мм	Цвет штульпа
Замки								
A	FUR0127.01	Замок 856-1/PZ/F16/25	да	25	16	92	8	сереб.
A	FUR0152.01	Замок 856-1/PZ/F16/30	да	30	16	92	8	сереб.
A	FUR0128.01	Замок 856-1/PZ/F16/35	да	35	16	92	8	сереб.
A	FUR0129.01	Замок 856-1/PZ/F16/40	да	40	16	92	8	сереб.
A	FUR0130.01	Замок 856-1/PZ/F16/45	да	45	16	92	8	сереб.
A	FUR0131.01	Замок 856-1/PZ/F16/55	да	55	16	92	8	сереб.

Позиция на схеме	Заказной артикул	Название
Дополнительные элементы		
B	FUR0140	Концевой запор с ригелем верхний, L=150 мм
C	FUR0141	Концевой запор с ригелем нижний, L=150 мм
D	FUR0145	Угловой переключатель 150 мм с 1 цапфой
E	ROS3301	Шпингалет для фурнитурного паза 200/2x16
E	KFV0074.12	
E	388354	Шпингалет для фурнитурного паза 150/2x16
E	1101899	Шпингалет для фурнитурного паза 150/2x16
F	FUR0153	Угловой переключатель 150 мм с 1 противовзломной цапфой

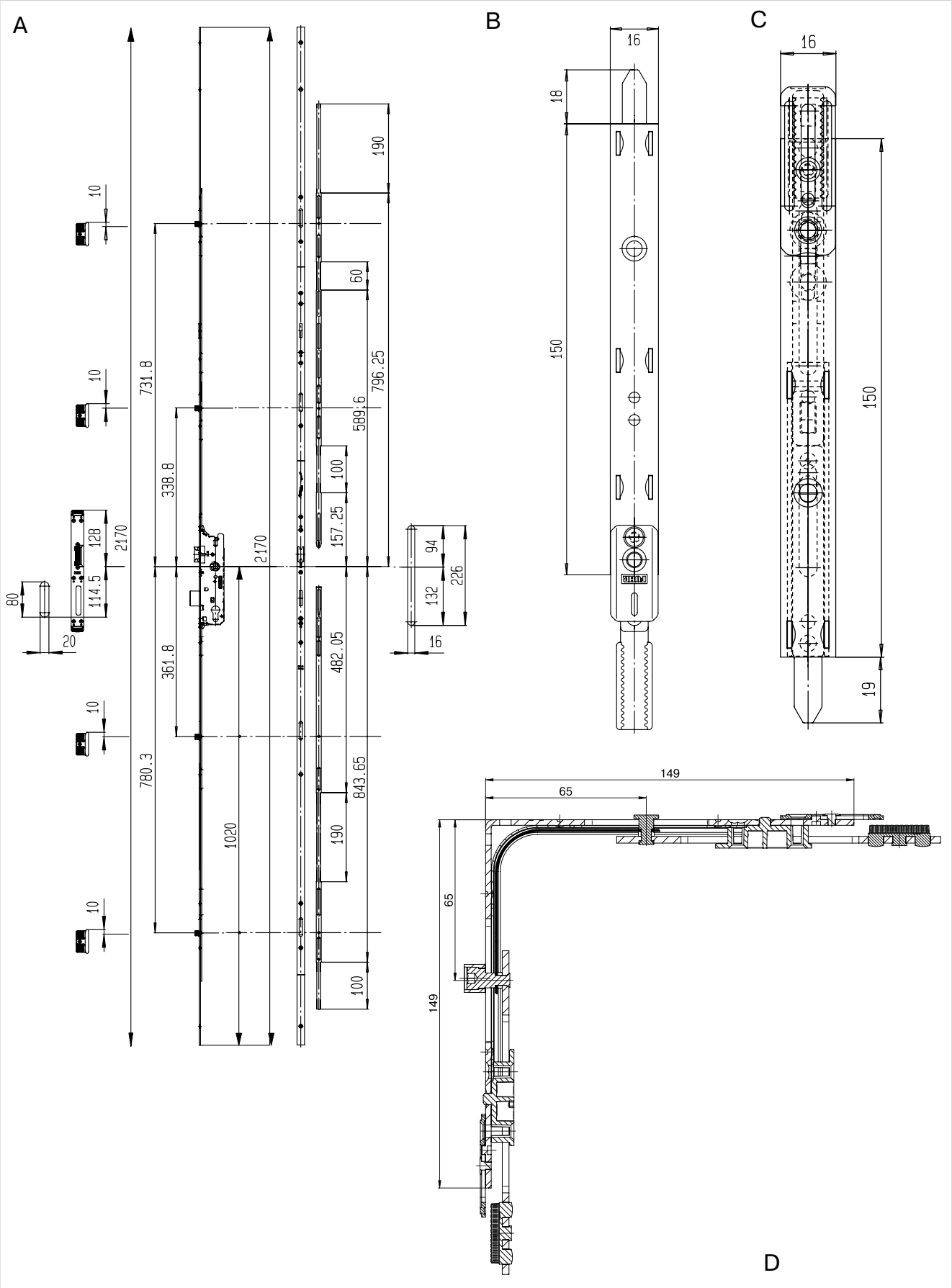
A
B
C
D
10
10
10
10
80
20
128
114.5
2170
731.8
780.3
338.8
361.8
2170
1020
190
60
796.25
589.6
100
157.25
482.05
843.65
190
100
94
226
132
16
16
18
150
16
150
19
149
65
65
149

Диапазоны применения замков Maxbar 856

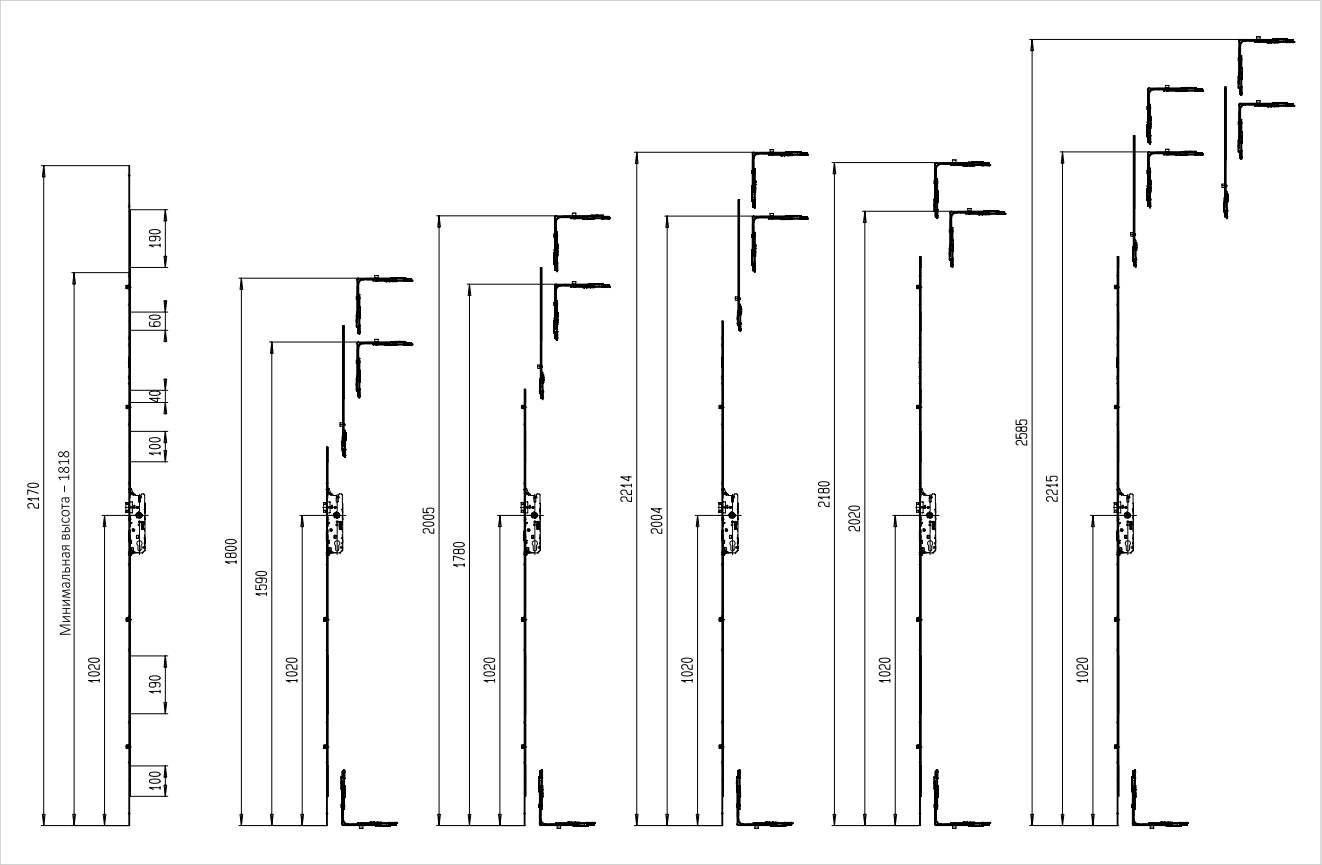

Многозапорный замок MAXBAR 856 серии «Multisafe» с приводом от ручки 3-х частный

Премиум сегмент

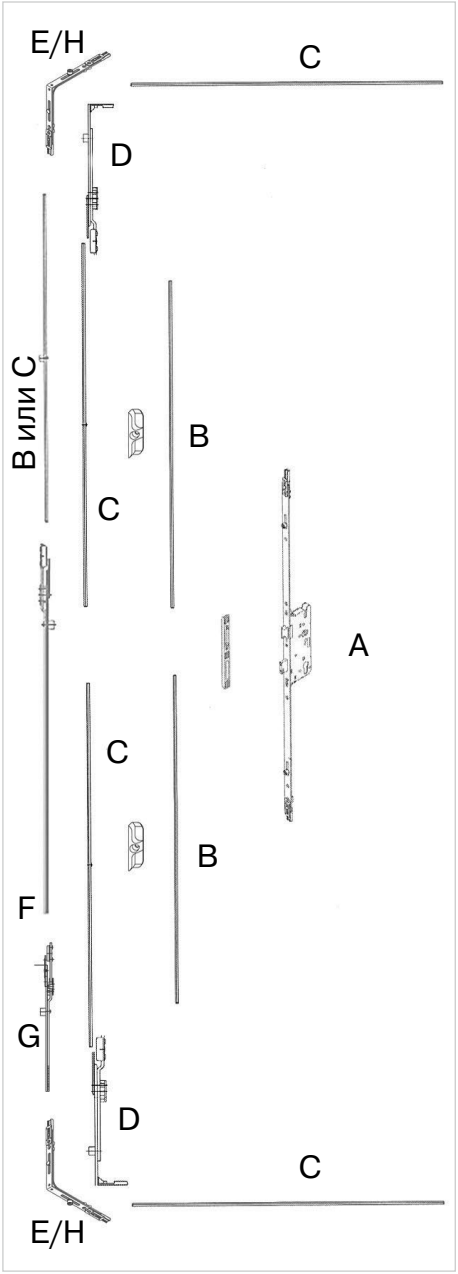

Общая характеристика

- Открывание и закрывание всех дополнительных запоров замка производится нажатием на ручку, выход ригеля и фиксация всех запоров происходит поворотом ключа;
- Замок оснащен 2-мя и более цапфами (в зависимости от удлинителя);
- Возможно удлинение замка сверху и снизу;
- Возможна комплектация фалевой защелкой и ригелем;
- Штульп составной оцинкованный серебристый;
- Ригель выдвигается на 20 мм;
- Стальной оцинкованный закрытый корпус с отверстием под стандартный профильный цилиндр;
- Возможно использование замка на штульповых конструкциях

Позиция на схеме	Заказной артикул	Название	Длина штульпа, мм	Дорнмасс, мм	Межосевое расстояние, мм	Сечение штифта, мм	Цвет штульпа
Замки							
A	FUR0132.01	Замок 856 3-х частный F16/25/92/8 мм, 2 роликовые цапфы, L=900 мм	900	25	92	8	серебристый
A	FUR0133.01	Замок 856 3-х частный F16/35/92/8 мм, 2 роликовые цапфы, L=900 мм	900	35	92	8	серебристый
A	FUR0134.01	Замок 856 3-х частный F16/40/92/8 мм, 2 роликовые цапфы, L=900 мм	900	40	92	8	серебристый

Дополнительные элементы

Позиция на схеме	Заказной артикул	Название	Длина штульпа, мм	Тип цапфы
B	FUR0135	Удлинитель 400 мм без цапф, удлиняемый	400	нет
C	FUR0136	Удлинитель 600 мм с 1 цапфой, удлиняемый	600	1 роликовая цапфа
D	FUR0137	Концевой запор неудлиняемый, 1 цапфа, 150 мм	150	1 роликовая цапфа
E	FUR0145	Угловой переключатель 150 мм с 1 цапфой	150	1 роликовая цапфа
F	FUR0146	Удлинитель 400 мм с цапфой с соединителем	400	1 роликовая цапфа
G	FUR0151	Удлинитель 200 мм без цапфы с соединителем	200	без цапф
H	FUR0153	Угловой переключатель с противовзломной цапфой	150	1 противовзломная цапфа

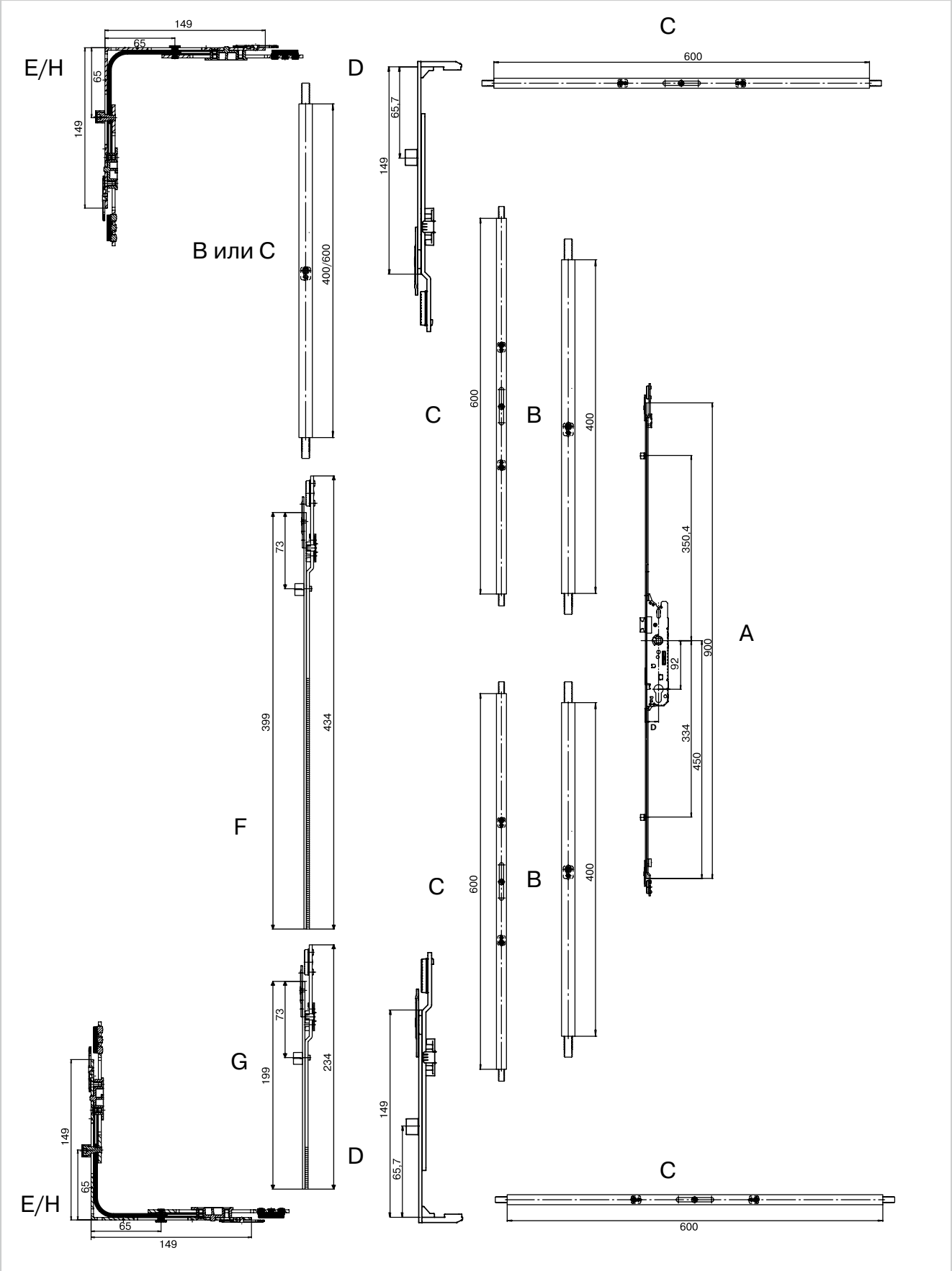
E/H
149
65
65
149
D
65,7
149
C
600
B или C
400/600
C
600
B
400
A
350,4
900
92
334
450
F
73
399
434
C
600
B
400
G
73
199
234
D
149
65,7
E/H
149
65
65
149
C
600

Многозапорный замок MAXBAR 855 серии “Multisafe” с приводом от профильного цилиндра

Премиум сегмент

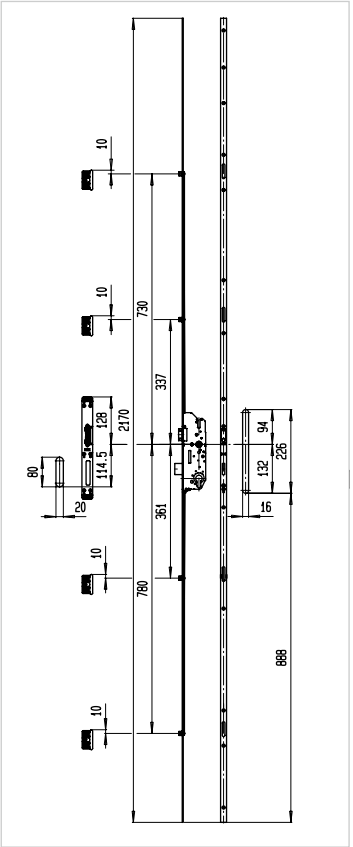

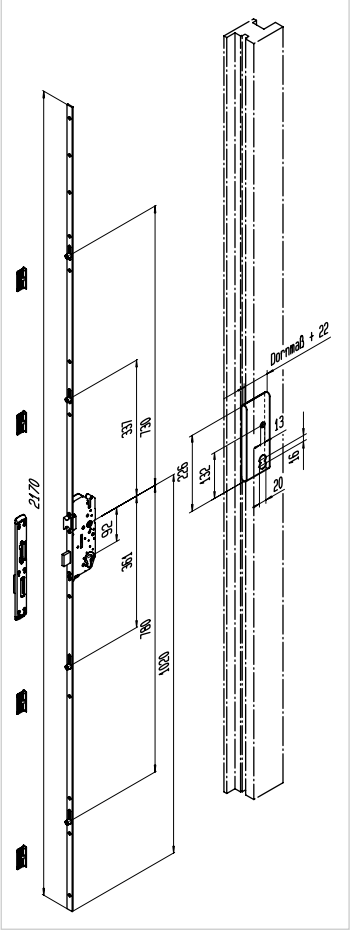

Общая характеристика

- Открывание и закрывание всех запоров замка производится поворотом ключа;
- Замок оснащен 4-мя оконными цапфами высотой 8мм;
- Фалевая и роликовая защелка сменная (в комплект замка входит фалевая защелка, роликовая защелка заказывается отдельно);
- Регулировка выхода ролика осуществляется с помощью шестигранного винта, расположенного на роликовой защелке;
- Штульп сплошной оцинкованный серебристый;
- Ригель выдвигается на 20 мм двойным поворотом ключа;
- Стальной оцинкованный закрытый корпус с отверстием под стандартный профильный цилиндр;
- Функция удлинения

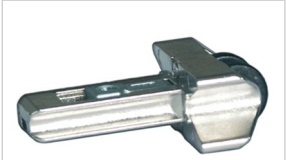

Защелка роликовая к замку

В комплект замка входит **фалевая защелка**

ВНИМАНИЕ !
Роликовая защелка заказывается отдельно

Заказной артикул	Название	Дорнмасс (D), мм	Штульп, мм	Межосевое расстояние	Сечение штифта	Цвет штульпа
Замки						
FUR0155.01	Замок 855-1/PZ/F16/26	26	16	92	8	серебристый
FUR0093.67	Замок 855-1/PZ/F16/35	35	16	92	8	серебристый
FUR0122.67	Замок 855-1/PZ/F16/40	40	16	92	8	серебристый
FUR0102.67	Замок 855-1/PZ/F16/45	45	16	92	8	серебристый
MAX5132.12	Замок 855-1/PZ/F24/45	45	24	92	8	серебристый

Заказной артикул	Название	Дорнмасс (D), мм
Защелки роликовые к замку		
FUR0013.67	Защелка роликовая к замку	35
FUR0014.67	Защелка роликовая к замку	40
FUR0015.67	Защелка роликовая к замку	45

Многозапорный замок MAXBAR серии 855 GL с двумя дополнительными горизонтальными штыревыми запорами с приводом от профильного цилиндра

Премиум сегмент

Добровольная Сертификация

Maxbar

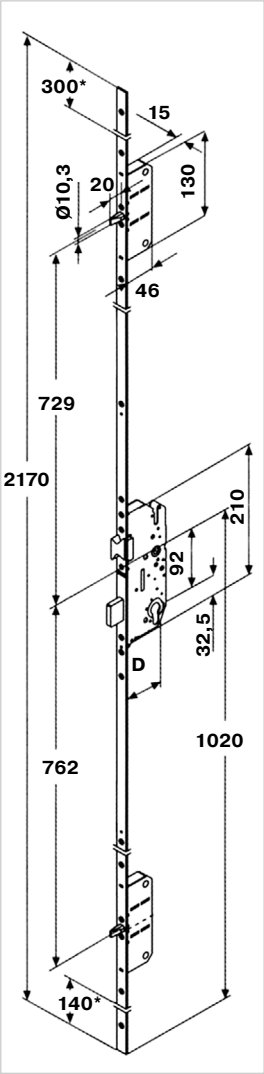

* max длина обрезки

Общая характеристика

- Открывание и закрывание всех запоров замка производится поворотом ключа;
- Замок оснащен 2-мя дополнительными ригельными запорами;
- Функция удлинения замка отсуствует;
- Фалевая и роликовая защелка сменная (в комплект замка входит фалевая защелка, роликовая защелка заказывается отдельно);
- Регулировка выхода ролика осуществляется с помощью шестигранного винта, расположенного на роликовой защелке;
- Штульп сплошной оцинкованный серебристый;
- Основной и дополнительные запоры выдвигаются на 20 мм от двух оборотов ключа;
- Стальной оцинкованный закрытый корпус с отверстием под стандартный профильный цилиндр;

Заказной артикул	Название	Дорнмасс (D), мм	Штульп, мм	Межосевое расстояние	Сечение штифта	Цвет штульпа
Замки						
FUR0023.67	Замок 855GL PZ/35/16/92/8	35	16	92	8	серебристый
FUR0024.67	Замок 855GL PZ/40/16/92/8	40	16	92	8	серебристый
FUR0025.67	Замок 855GL PZ/45/16/92/8	45	16	92	8	серебристый

Заказной артикул	Название	Дорнмасс (D), мм
Защелки роликовые к замку		
FUR0013.67	Защелка роликовая	35
FUR0014.67	Защелка роликовая	40
FUR0015.67	Защелка роликовая	45

Защелка роликовая к замку

В комплект замка входит **фалевая защелка**

ВНИМАНИЕ !

Роликовая защелка заказывается отдельно

*** Внимание! В комплект замка входит фалевая защелка. Роликовая защелка заказывается отдельно!**

Многозапорные замки Maxbar (FUHR) Compact

Премиум сегмент

Добровольная Сертификация

Maxbar

Общая характеристика

- Открывание и закрывание всех запоров замка производится поворотом ключа
- Замок оснащен 2-мя крюками и 2-мя круглыми цапфами
- Возможно удлинение замка сверху и снизу
- Возможно оснащение замка вариативными доп запорами
- Штульп 16 мм сплошной оцинкованный серебристый
- Ригель выдвигается на 20 мм
- Стальной оцинкованный закрытый корпус с отверстием под стандартный профильный цилиндр

Артикул	Наименование	Дорнмасс (D), мм	Штульп, мм
FUR0165.67	Замок многозапорный Maxbar 2 крюка + 2 цапфы 859 Compact, привод от цилиндра PZ/55/16/92/8 2170 мм	55	16
FUR0166.67	Замок многозапорный Maxbar 2 крюка + 2 цапфы 859 Compact, привод от цилиндра PZ/45/16/92/8 2170 мм	45	16
FUR0167.67	Замок многозапорный Maxbar 2 крюка + 2 цапфы 859 Compact, привод от цилиндра PZ/35/16/92/8 2170 мм	35	16

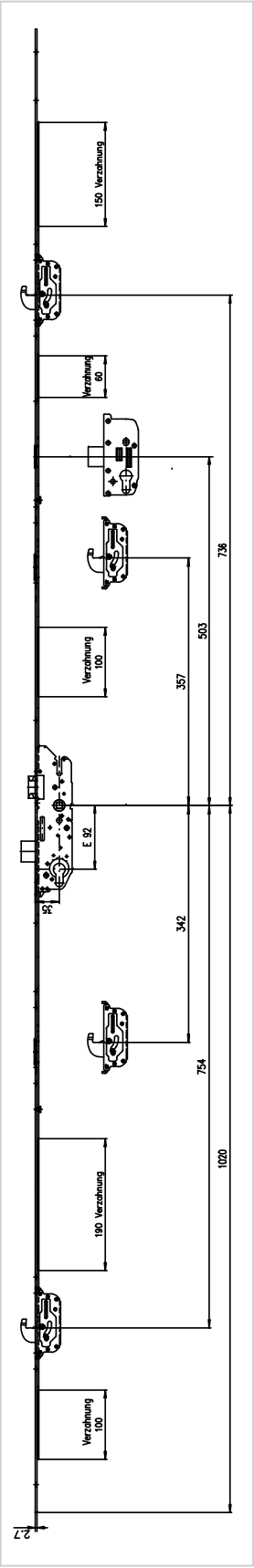

Замки Maxbar (FUHR) Compact дополнительные элементы

Премиум сегмент

Добровольная Сертификация

Maxbar

Дополнительный ригель

Дополнительный блокирующий ригель с независимым профильным цилиндром

Артикул	Наименование	Дорнмасс (D), мм
FUR0192	Дополнительный ригельный запор с приводом от цилиндра Maxbar PZ/25	25
FUR0193	Дополнительный ригельный запор с приводом от цилиндра Maxbar PZ/30	35
FUR0185	Дополнительный ригельный запор с приводом от цилиндра Maxbar PZ/35	35
FUR0188	Дополнительный ригельный запор с приводом от цилиндра Maxbar PZ/45	45
FUR0189	Дополнительный ригельный запор с приводом от цилиндра Maxbar PZ/55	55

Защелка тихого закрывания

Защелка с полиамидной вставкой для тихого закрывания

Артикул	Наименование	Дорнмасс (D), мм
FUR0186	Защелка фалевая тихого закрывания к замкам Maxbar 833/855GL/856/859 D=35	35
FUR0190	Защелка фалевая тихого закрывания к замкам Maxbar 833/855GL/856/859 D=45	45
FUR0191	Защелка фалевая тихого закрывания к замкам Maxbar 833/855GL/856/859 D=55	55

Жесткая цепь

Жесткая цепь для возможности ограниченного открывания двери

Артикул	Наименование	Дорнмасс (D), мм
FUR0194	Жесткая цепь к замку Maxbar D = 35	35
FUR0195	Жесткая цепь к замку Maxbar D = 45	45
FUR0196	Жесткая цепь к замку Maxbar D = 55	55

Соединитель

Соединитель штульпа для замка Maxbar

Артикул	Наименование	Штульп, мм
FUR0177	Соединитель замка Maxbar, 200 мм	16

Многозапорный замок ROTO H 600 с 4 V-цапфами с приводом от ручки. Основной замок с соединительными элементами

Премиум сегмент

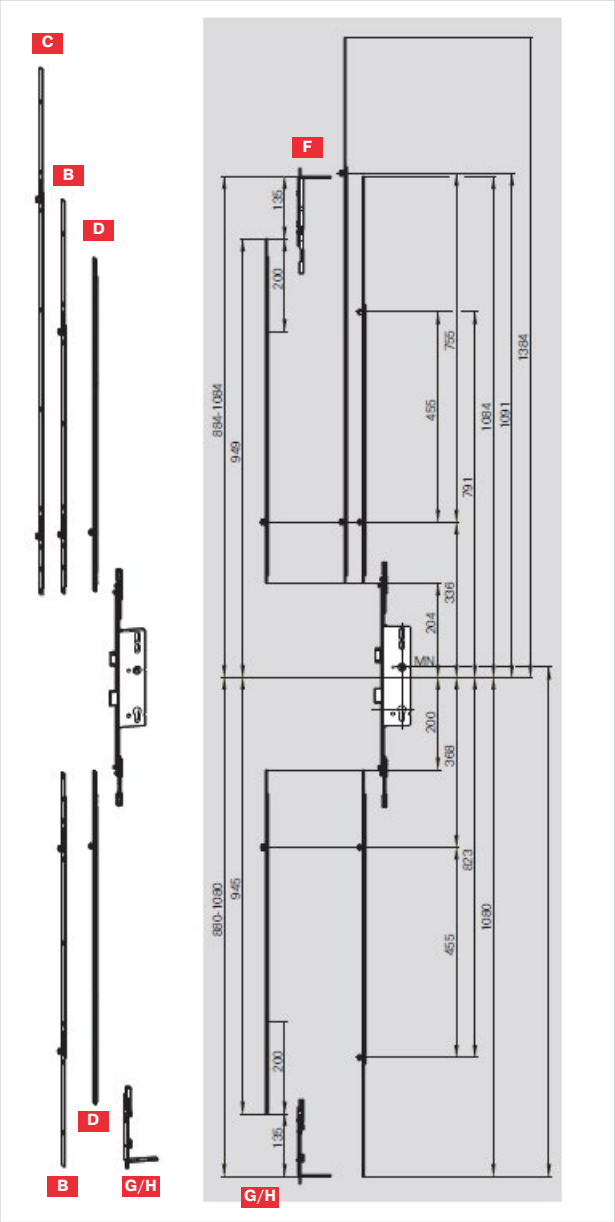

Заказной артикул	Название	Дорнмасс (D), мм	Штульп, мм	Цвет штульпа
Замки A				
630961	Замок 25/92/8/P/404/2x16/SL/OW	25	16	серебр.
630962	Замок 28/92/8/P/404/2x16/SL/OW	28	16	серебр.
630963	Замок 35/92/8/P/404/2x16/SL/OW	35	16	серебр.
630964	Замок 40/92/8/P/404/2x16/SL/OW	40	16	серебр.
630965	Замок 45/92/8/P/404/2x16/SL/OW	45	16	серебр.

Заказной артикул	Название	Диапазон применения	Длина, мм	Тип цапфы
Удлинители				
630955 B	Удлинитель осн. запора AO/AU 879/SL/2V H 600 неудлиняемый, прим. сверху и снизу	до 2160	879	2V цапфы
630957 C	Удлинитель осн. запора AO 1179/SL/2V H 600 неудлиняемый, прим. сверху	до 2160	1179	2V цапфы
630956 D	Удлинитель осн. запора AO/AU 744/SL/1V H 600 удлиняемый, прим. сверху и снизу	до 2160	744	1V цапфа

Заказной артикул	Название	Штульп, мм	Цвет штульпа
Шпингалеты			
633930 G	Шпингалет нижний 110 x 16 с гребенкой под фурнитурный паз	16	серебристый
633931 F	Шпингалет верхний с противоходом 110/2 x 16 под фурнитурный паз	16	серебристый
633325 H	Шпингалет 110 мм (2x16) SL (профилированный штульп)	16	серебристый

Заказной артикул	Название	Длина, мм	Цвет штульпа
Штульповые запоры			
765688 E	Штульповый запор для 2-створчатых дверей (с ответной планкой под ригельный запор на штульпе)	1925	серебристый
339395NT	Ответная планка NT на штульповый запор	-	серебристый

Общая характеристика

- Открывание и закрывание всех дополнительных запоров замка производится нажатием на ручку, выход ригеля и фиксация всех запоров происходит поворотом ключа;
- Замок оснащен 2-мя или 4-мя противовзломными цапфами (в зависимости от удлинителя);
- Возможно удлинение замка сверху и снизу;
- Возможна комплектация фалевой защелкой и ригелем;
- Штульп составной оцинкованный серебристый;
- Ригель выдвигается на 20 мм;
- Стальной оцинкованный закрытый корпус с отверстием под стандартный профильный цилиндр;
- Штульп замка может укорачиваться сверху на длину до 200 мм, снизу до 200 мм.

* ВСФ 1764 - 2464 мм

Многозапорный замок ROTO H600 с 4 V-цапфами с приводом от ручки

Премиум сегмент

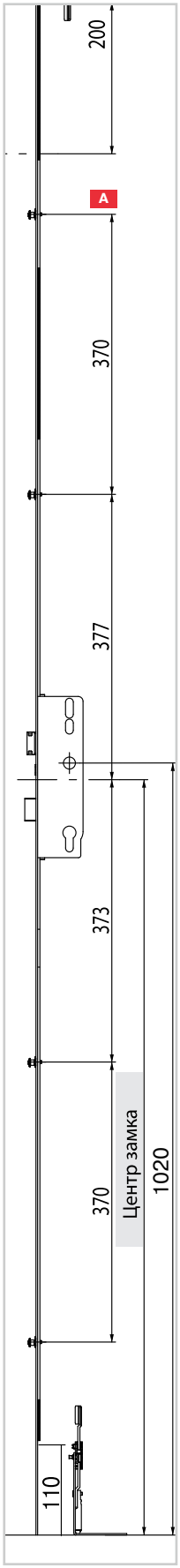

Общая характеристика

- Открывание и закрывание всех дополнительных запоров замка производится нажатием на ручку, выход ригеля и фиксация всех запоров происходит поворотом ключа;
- Замок оснащен 4-мя противовзломными цапфами;
- Возможно удлинение замка сверху и снизу;
- Замок комплектуется только фалевой защелкой (роликовую защелку установить невозможно);
- Штульп сплошной оцинкованный серебристый;
- Ригель выдвигается на 20 мм;
- Стальной оцинкованный закрытый корпус с отверстием под стандартный профильный цилиндр;

Заказной артикул	Название	Дорнмасс (D), мм	Штульп, мм	Цвет штульпа
Замки				
628154 A	Замок H600 2000-2200мм, с фалевой защелкой и ригелем	25	16	Серебристый
628166 A	Замок H600 2000-2200 мм, с фалевой защелкой и ригелем	35	16	Серебристый
628167 A	Замок H600 2000-2200 мм, с фалевой защелкой и ригелем	40	16	Серебристый
628168 A	Замок H600 2000-2200 мм, с фалевой защелкой и ригелем	45	16	Серебристый
633303 B	Штульповый запор для 2-створчатых дверей (со встроенными ответными планками)	–	16	Серебристый

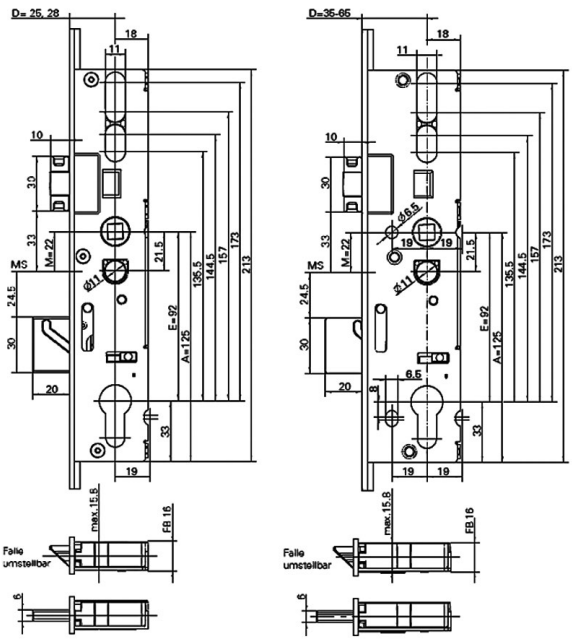

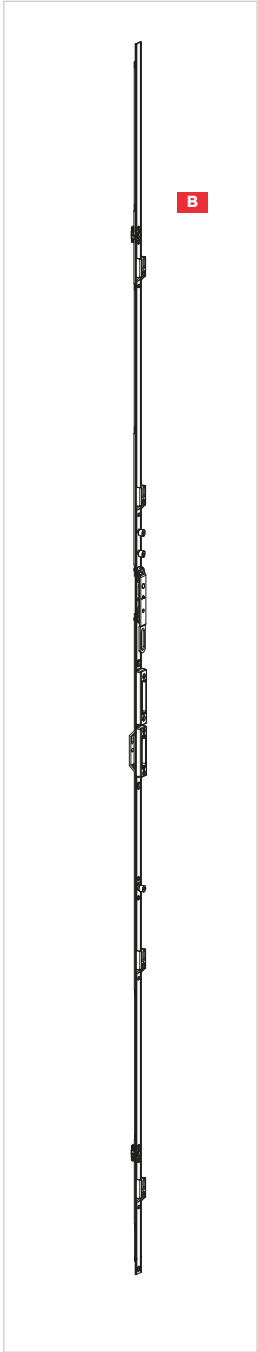

В случае штульповой конструкции использовать шпингалеты со стр. 94

Диапазоны применения замков Roto H600

Премиум сегмент

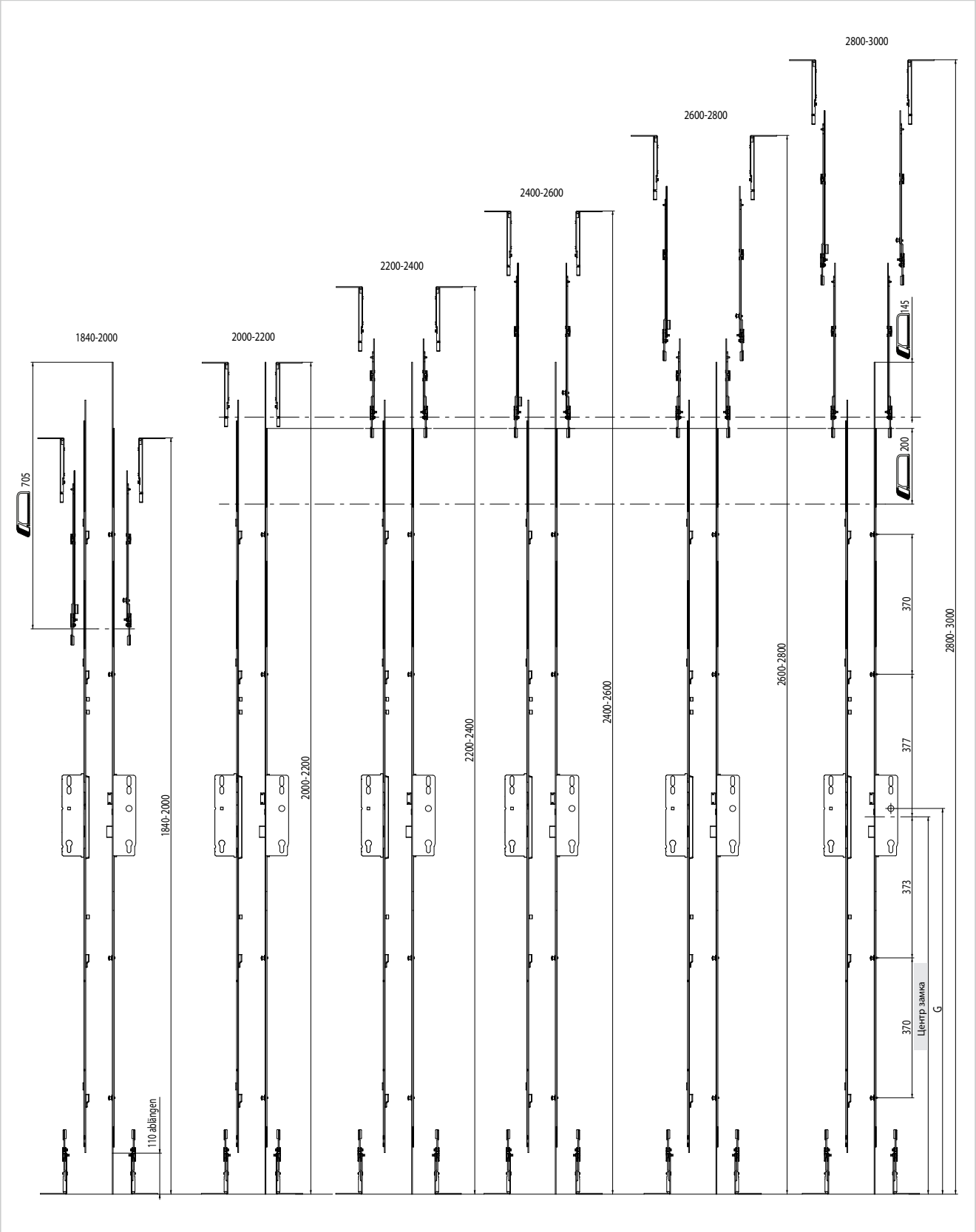

Многозапорный замок ROTO C 500/C600 с приводом от профильного цилиндра

Премиум сегмент

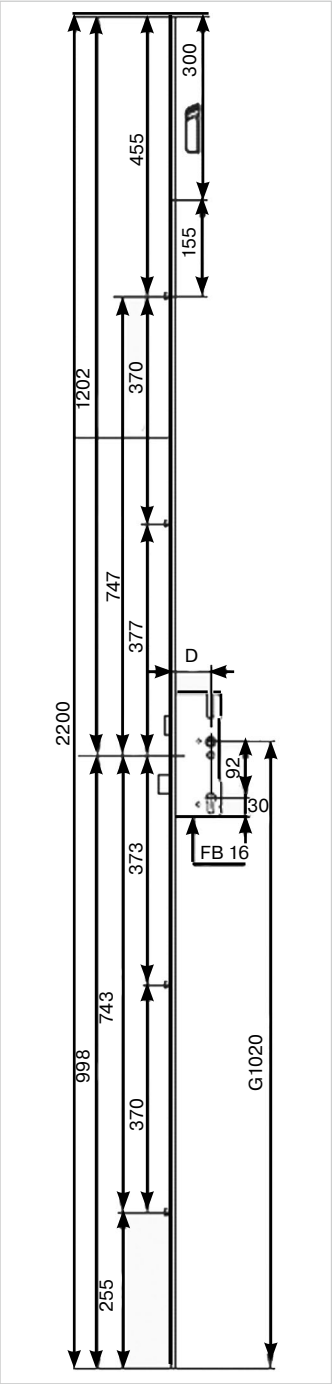

Общая характеристика

- Открывание и закрывание всех дополнительных запоров замка производится поворотом ключа;
- Замок оснащен 4-мя противовзломными цапфами;
- Функция удлинения замка отсуствует;
- Фалевая и роликовая защелка сменная (в комплект замка входит фалевая защелка, роликовая защелка заказывается отдельно);
- Регулировка выхода ролика осуществляется с помощью винта;
- Штульп сплошной оцинкованный серебристый;
- Ригель выдвигается на 20 мм от двух оборотов ключа;
- Стальной оцинкованный закрытый корпус с отверстием под стандартный профильный цилиндр;
- Штульп замка может укорачиваться сверху на длину до 300 мм.

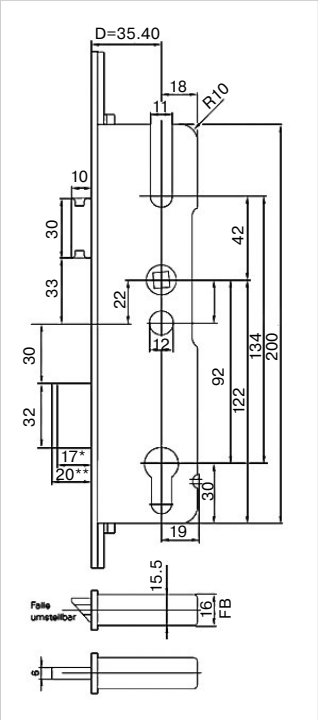

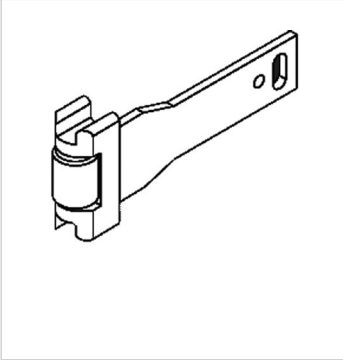

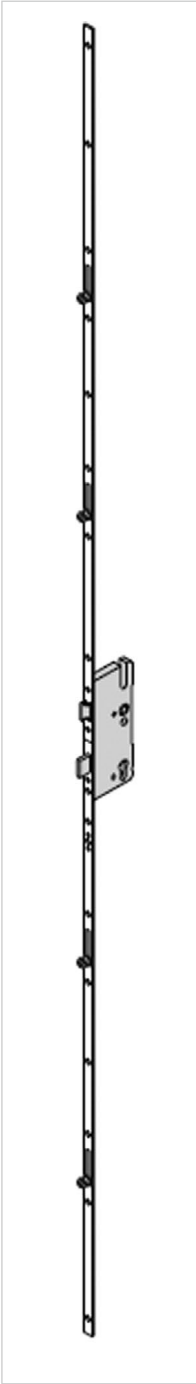

Заказной артикул	Название	Дорнмасс (D), мм	Штульп, мм	Цвет штульпа
Запоры				
776505	Замок C 600 4V PZ 35/16/92/8	35	16	серебристый
776511	Замок C 600 4V PZ 40/16/92/8	40	16	серебристый
776506	Замок C 600 4V PZ 45/16/92/8	45	16	серебристый
784980	Роликовая защелка	35	-	-
784981	Роликовая защелка	40	-	-
784982	Роликовая защелка	45	-	-

* Роликовая защелка подходит только к замкам ROTO DoorSafe C500 / C600

Многозапорные замки Roto

Премиум сегмент

Общая характеристика

- Открывание и закрывание всех запоров замка производится нажатием на ручку, фиксация производится поворотом ключа
- Замок оснащен крюками и штырями в качестве доп. запоров
- Штульп 16 мм сплошной оцинкованный серебристый
- Ригель выдвигается на 20 мм
- Стальной оцинкованный закрытый корпус с отверстием под стандартный профильный цилиндр

Артикул	Наименование	Дорнмасс (D) мм	Штульп, мм
611410	Многозапорный замок Roto с крюками и штырями 25/92/8/1900-2200 мм.	25	16
776523	Многозапорный замок Roto с крюками и штырями 35/92/8/1900-2200 мм.	35	16
776532	Многозапорный замок Roto с крюками и штырями 40/92/8/1900-2200 мм.	40	16
776524	Многозапорный замок Roto с крюками и штырями 45/92/8/1900-2200 мм.	45	16
776549	Многозапорный замок Roto с крюками и штырями 55/92/8/1900-2200 мм.	55	16

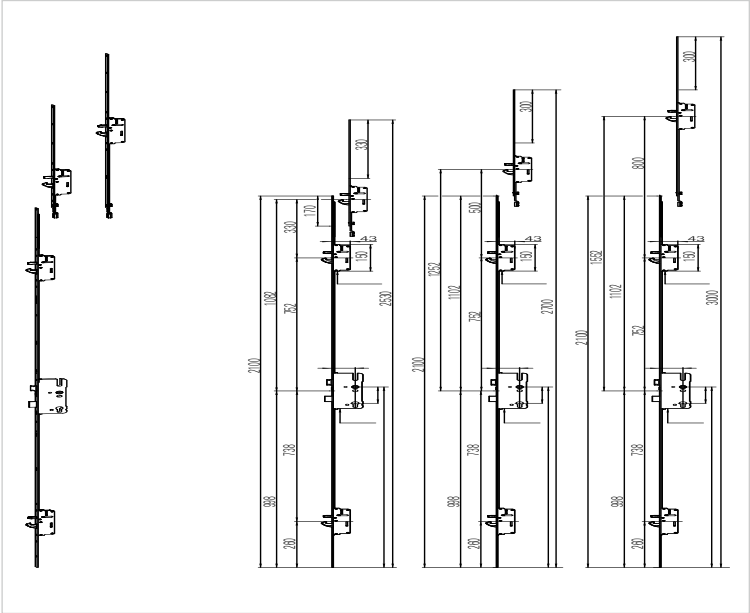

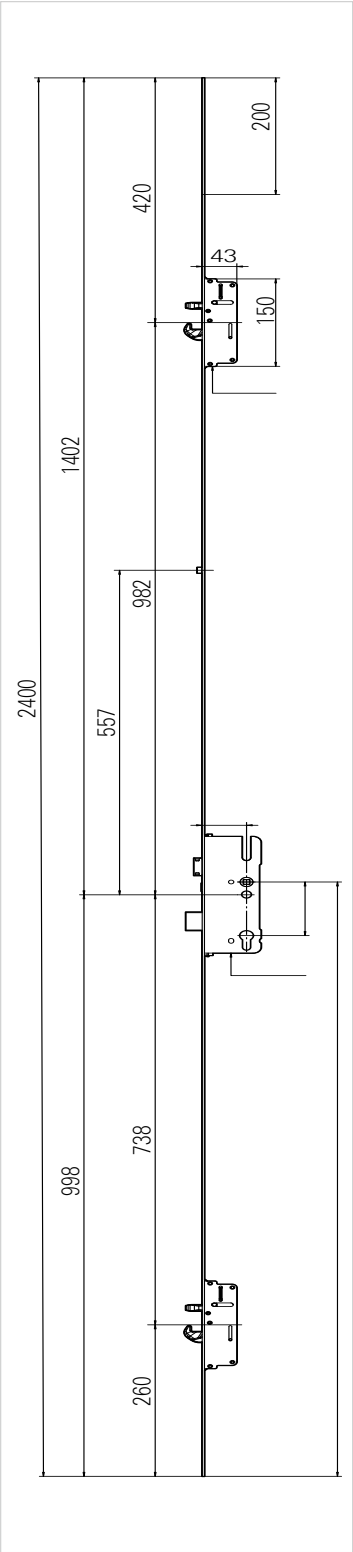

Многозапорный замок TITAN AF с 3 цапфами с приводом от ручки

Добровольная Сертификация

SIEGENIA SOLUTIONS INSIDE

Премиум сегмент

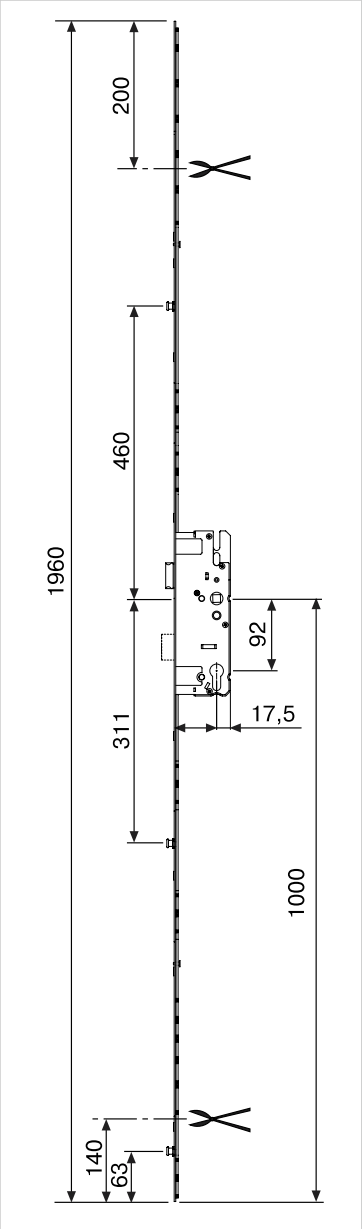

Общая характеристика

- Открывание и закрывание всех дополнительных цапф замка производится нажатием на ручку, выход ригеля на 15 мм и фиксация всех цапф происходит поворотом ключа;
- Замок оснащен 3-мя противовзломными цапфами;
- Возможно удлинение замка сверху и снизу;
- Штульп 16 мм сплошной оцинкованный серебристый;
- Ригель выдвигается на 15 мм поворотом ключа;
- Стальной оцинкованный закрытый корпус с отверстием под стандартный профильный цилиндр.

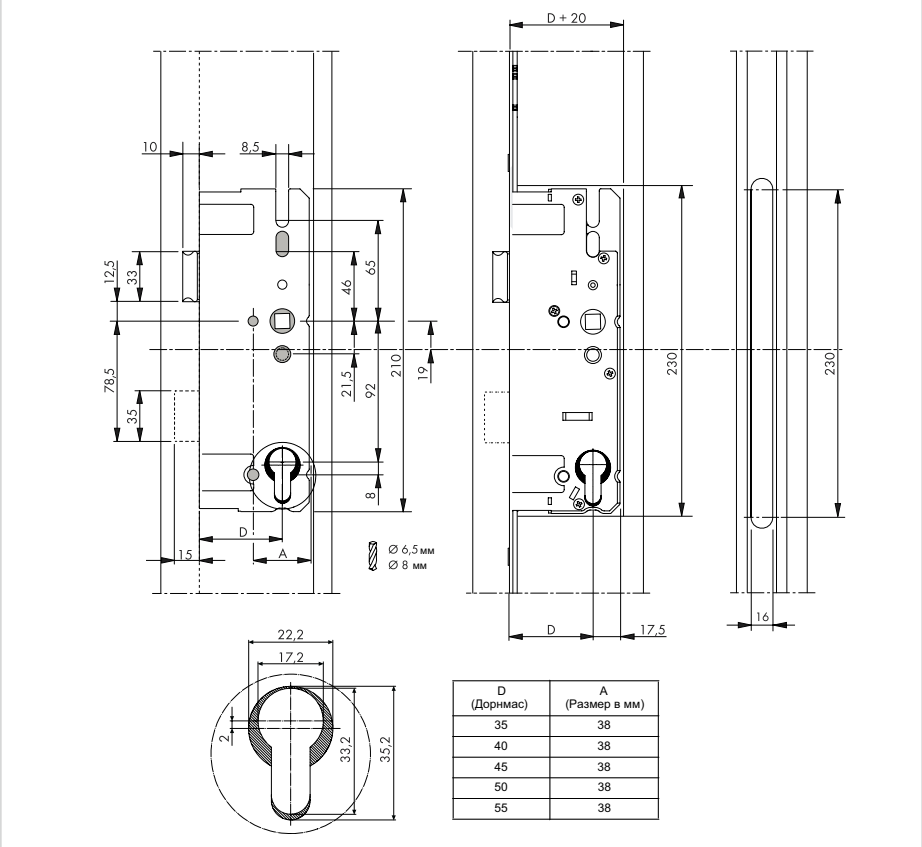

D (Дорнмас)	A (Размер в мм)
35	38
40	38
45	38
50	38
55	38

Заказной артикул	Название	Дорнмасс (D), мм	Штульп, мм	Цвет штульпа
TGKT3100-100010	Многозапорный замок DB 25/92/8 MR/PZ 3 RS T S K5	25	16	серебристый
TGKT3110-100010	Многозапорный замок DB 28/92/8 MR/PZ 3 RS T S K6	28	16	серебристый
TGKT3130-100010	Многозапорный замок DB 35/92/8 MR/PZ 3 RS T S K7	35	16	серебристый
TGKT3150-100010	Многозапорный замок DB 40/92/8 MR/PZ 3 RS T S K8	40	16	серебристый
TGKT3160-100010	Многозапорный замок DB 45/92/8 MR/PZ 3 RS T S K9	45	16	серебристый
Дополнительные элементы				
TGKT9000-100120	Штульповый запор SB-RS TS K5			
TRFR7671-100040	ответная часть под цапфу для основного замка A0767, правая TS K25			
TRFR7672-100040	ответная часть под цапфу для основного замка A0767, левая TS K25			
TRFR0151-100010	ответная часть под ригель/фаль для основного замка A0608, правая			
TRFR0152-100010	ответная часть под ригель/фаль для основного замка A0608, левая			

Для удлинения замков используются стандартные элементы оконной фурнитуры TITAN AF.

Многозапорный замок KFV AS 2300 с двумя дополнительными горизонтальными штыревыми запорами с приводом от профильного цилиндра

Премиум сегмент

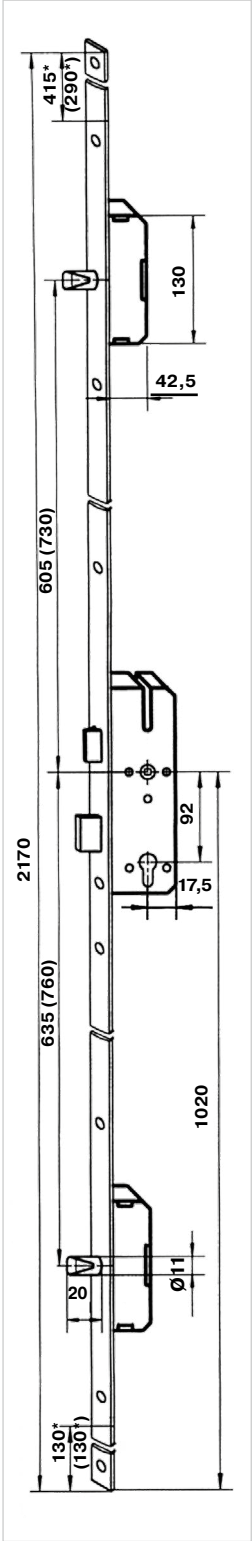

Общая характеристика

- Открывание и закрывание всех запоров замка производится поворотом ключа;
- Замок оснащен 2-мя дополнительными ригельными запорами;
- Регулировка выхода ролика осуществляется с помощью винта;
- Штульп сплошной оцинкованный серебристый;
- Ригель выдвигается на 20 мм от двух оборотов ключа;
- Стальной оцинкованный закрытый корпус с отверстием под стандартный профильный цилиндр;
- Для высоты двери по фальцу для замков B292: 1755 - 2170 мм; для замков B001: 1881 - 2170 мм.

Заказной артикул	Серия замка	Исполнение	Отверстие под ручку	Дорнмасс (D), мм	Штульп, мм	Цвет штульпа
Замки с ФАЛЕВОЙ защелкой						
KFV2358	AS 2300	B001	8	25	16	серебристый
KFV0017.12	AS 2300	B001	8	35	16	серебристый
KFV0018.12	AS 2300	B292	8	35	16	серебристый
KFV0021.12	AS 2300	W300	8	40	16	серебристый
KFV0341.12	AS 2300	B001	8	40	16	серебристый
KFV0342.12	AS 2300	B292	8	45	16	серебристый
KFV0370.12	AS 2300	B001	8	35	6x24x6	серебристый
KFV2291.12	AS 2300	B292	8	45	6x24x6	серебристый
KFV0025	AS 2300	B001	8	55	20	серебристый
Замки с РОЛИКОВОЙ защелкой						
KFV0016.01	AS 2300	B001	-	35	16	серебристый
KFV0019	AS 2300	B292	-	40	16	серебристый
KFV0020.12	AS 2300	B001	-	40	16	серебристый
KFV0022.12	AS 2300	B292	-	45	16	серебристый
KFV0595.12	AS 2300	B001	-	45	16	серебристый
KFV0375.12	AS 2300	B001	-	45	6x24x6	серебристый

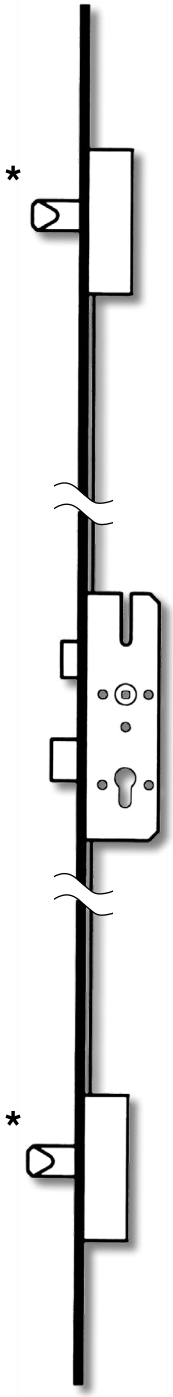

Замок KFV серии AS 2300

* Max длина обрезки

ПРИМЕЧАНИЕ
В скобках указаны размеры для серии B001

* Дополнительные запоры со штырями, в верхней и нижней части штульпа

Многозапорные замки Maco G-TS

Премиум сегмент

Добровольная Сертификация

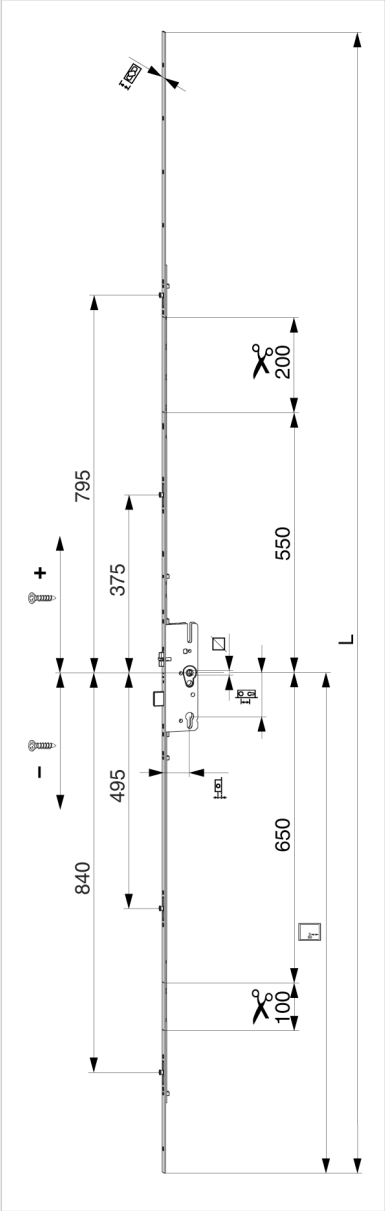

Общая характеристика

- Открывание и закрывание всех запоров замка производится нажатием на ручку, фиксация производится поворотом ключа
- Замок оснащен 4-мя противовзломными цапфами
- Возможно удлинение замка сверху и снизу
- Штульп 16 мм сплошной оцинкованный серебристый
- Ригель выдвигается на 20 мм
- Стальной оцинкованный закрытый корпус с отверстием под стандартный профильный цилиндр

Артикул	Наименование	Дорнмасс (D) мм	Штульп, мм
232010	Замок многозапорный Maco привод от ручки G-TS LM 92 PZ/28/16/92/8 с 4i.S оцинков. L=2400	28	16
232011	Замок многозапорный Maco привод от ручки G-TS LM 92 PZ/35/16/92/8 с 4i.S оцинков. L=2400	35	16
232012	Замок многозапорный Maco привод от ручки G-TS LM 92 PZ/40/16/92/8 с 4i.S оцинков. L=2400	40	16
232013	Замок многозапорный Maco привод от ручки G-TS LM 92 PZ/45/16/92/8 с 4i.S оцинков. L=2400	45	16
232015	Замок многозапорный Maco привод от ручки G-TS LM 92 PZ/55/16/92/8 с 4i.S оцинков. L=2400	55	16

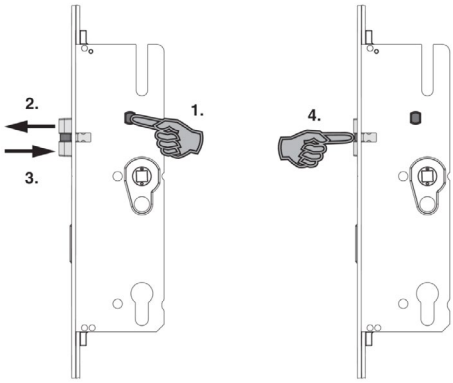

Многозапорный замок ELEMENTIS Standart с приводом от ручки

Эконом сегмент

Фурнитура Elementis - качественный продукт, который отвечает современным требованиям рынка и имеет оптимальное соотношение цены и качества. Многозапорные замки и ответные планки Elementis поставляются по заказу компании ТБМ компанией Vorne.

Данные продукты проходят тщательный контроль качества на производстве.
Они изготовлены из высокопрочных материалов. Замки Elementis позволяют осуществить плотный прижим рамы к створке и защитить Вашу дверь от взлома.

Общая характеристика

- Штульп сплошной оцинкованный серебристый, 16 мм;
- Корпус замка закрыт, что защищает от внешнего воздействия – попадания влаги и пыли, сора и стружек;
- Корпус замка полностью металлический;
- С ригелем и фалевой защелкой и без ригеля с фалевой защелкой;
- Ригель выдвигается на 20 мм;
- Высота замка – 2200 мм, замок может укорачиваться;
- Дорнмасс замка: 25 мм, 35 мм, 45 мм;
- Межосевое расстояние – 92 мм; 85 мм;
- Корпус имеет отверстие под стандартный профильный цилиндр;
- Замок оснащен фалевой защелкой (функция замены фалевой защелки на роликовую отсутствует);
- Замок оснащен 4-мя оконными цапфами; возможна поставка замков с противовзломными цапфами;
- Сечение штифта для ручки 8 мм;
- Выход ригеля, открывание и закрывание всех дополнительных запоров замка производится нажатием на ручку, фиксация всех запоров происходит одним поворотом ключа;
- Ответные планки Elementis универсальны, в связи с чем их очень удобно подбирать, ориентируясь только на систему профиля (9 мм или 13 мм).

Новый замок (с удлинением). Дорнмасс 25 мм

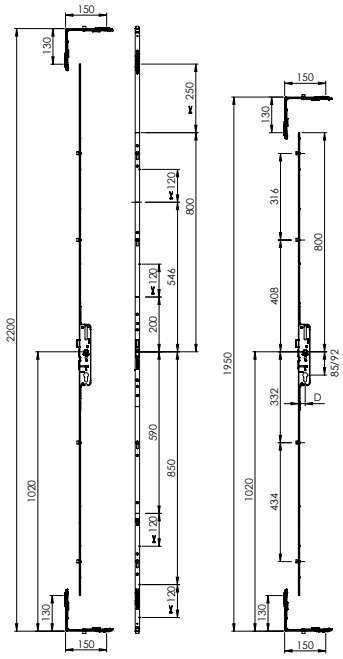

Замок без удлинения старой серии

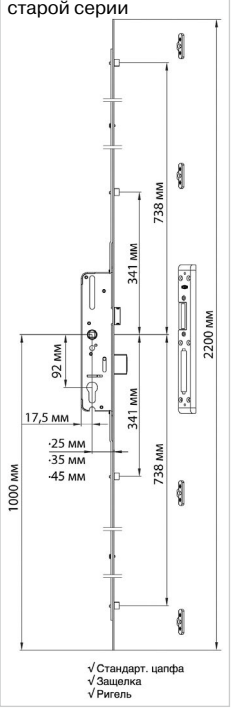

Новый замок (с удлинением). Дорнмасс 35 и 45 мм

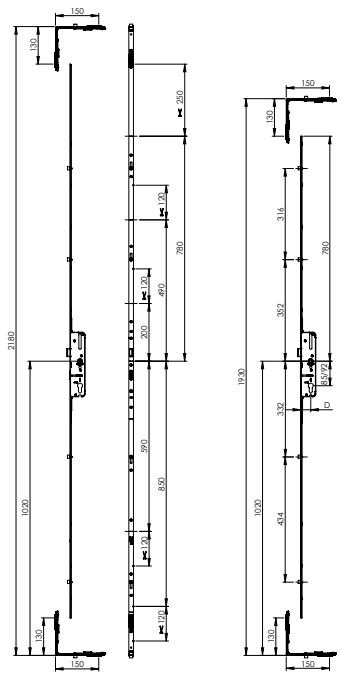

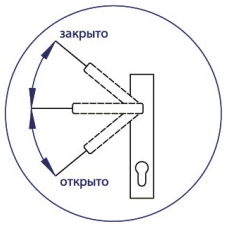

Заказные артикулы ответных планок	
ELM38010L	Ответная планка под ригель с фалевой защелкой регулируемая под 13 сист., левая
ELM38010R	Ответная планка под ригель с фалевой защелкой регулируемая под 13 сист., правая
ELM38020L	Ответная планка под ригель с фалевой защелкой регулируемая под 9 сист., левая
ELM38020R	Ответная планка под ригель с фалевой защелкой регулируемая под 9 сист., правая
ELM381001	Ответная планка под ригель с фалевой защелкой регулируемая под штульп
V38010002	Ответная планка под фалевую защелку под 13 сист.
V38020002	Ответная планка под фалевую защелку под 9 сист.

Внимание! Перед заказом уточните требуемую ширину штульпа, межосевое расстояние и дорнмасс!

Многозапорный замок ELEMENTIS Standart с приводом от ручки

Эконом сегмент

Старый артикул ТБМ	Новый артикул ТБМ	Название нового артикула	Дорн-масс (D), мм	Штульп, мм	Межосев. расстояние, мм	Цвет	Вид основного запора замка	Возможность удлинения
ELM641301/ ELM641302	ELM641316	Замок STANDART без ригеля с фал. защелкой 1950-2200 / PZ / 25 / 16 / 85 / 8 4 станд. цапфы	25	16	85	серебр.	Без ригеля с фалевой защелкой	Неудлиняемый (старый арт.) / Удлиняемый (новый арт.)
V64230202	V64231602	Замок STANDART без ригеля с фал. защелкой 1950-2200/ PZ / 25 / 16 / 92 / 8 4 станд. цапфы	25	16	92	серебр.	Без ригеля с фалевой защелкой	Неудлиняемый (старый арт.) / Удлиняемый (новый арт.)
V64140302 / V64140702	V64141602	Замок STANDART с ригелем с фал. защелкой 1950-2200 / PZ / 25 / 16 /85 / 8 / 4 станд. цапфы	25	16	85	серебр.	Ригель с фалевой защелкой	Неудлиняемый (старый арт.) / Удлиняемый (новый арт.)
ELM642202	ELM642216	Замок STAND-ART с ригелем с фал. защелкой 1950-2200/ PZ / 25 / 16 /92/ 8 / 4 противовзл. цапфы	25	16	92	серебр.	Ригель с фалевой защелкой	Неудлиняемый (старый арт.) / Удлиняемый (новый арт.)
V64240602/ ELM642403/ V64240402 / V64240502	ELM642416	Замок STANDART с ригелем с фал. защелкой 1950-2200/ PZ / 25 / 16 / 92 / 8 / 4 станд. цапфы	25	16	92	серебр.	Ригель с фалевой защелкой	Неудлиняемый (старый арт.) / Удлиняемый (новый арт.)
ELM611301 / ELM611302 / V61130702	ELM611316	Замок STANDART без ригеля с фал. защелкой 1950-2200 / PZ / 35 / 16 /85 / 8 / 4 станд. цапфы	35	16	85	серебр.	Без ригеля с фалевой защелкой	Неудлиняемый (старый арт.) / Удлиняемый (новый арт.)
V61230202	V61231602	Замок STANDART без ригеля с фал. защелкой 1950-2200/ PZ / 35 / 16 /92 / 8 / 4 станд. цапфы	35	16	92	серебр.	Без ригеля с фалевой защелкой	Неудлиняемый (старый арт.) / Удлиняемый (новый арт.)
V61140302 / V61140202 / V61140702	V61141602	Замок STANDART с ригелем с фал. защелкой 1950-2200/ PZ / 35 / 16 / 85 / 8 / 4 станд. цапфы	35	16	85	серебр.	Ригель с фалевой защелкой	Неудлиняемый (старый арт.) / Удлиняемый (новый арт.)
ELM612403 / V61240402 / V61240502 / V61240602	ELM612416	Замок STANDART с ригелем с фал. защелкой 1950-2200 / PZ / 35 / 16 / 92 / 8 / 4 станд. цапфы	35	16	92	серебр.	Ригель с фалевой защелкой	Неудлиняемый (старый арт.) / Удлиняемый (новый арт.)
ELM622403	ELM622416	Замок STANDART с ригелем с фал. защелкой 1950-2200/ PZ /45 / 16 / 92 / 8 / 4 станд. цапфы	45	16	92	серебр.	Ригель с фалевой защелкой	Неудлиняемый (старый арт.) / Удлиняемый (новый арт.)
	V03011202	Штульповый привод дверной 1950 - 2200				серебр.		
	V24010102	Ответная планка на штульп под стандартные цапфы				серебр.		
	V34050102	Ответная планка на штульп под противовзломные цапфы				серебр.		

Многозапорный замок Vorne Standart с приводом от профильного цилиндра

Эконом сегмент

Общая характеристика

- Штульп сплошной оцинкованный, серебристый, 16 мм;
- Корпус замка закрыт, что защищает от внешнего воздействия - попадания влаги и пыли, сора и стружек;
- Корпус замка полностью металлический;
- Ригель выдвигается на 20 мм;
- Высота замка варьируется от 2000 до 2200 мм;
- Дорнмасс замка: 35 мм;
- Корпус имеет отверстие под стандартный профильный цилиндр;
- Замок оснащен роликовой защелкой
- Замок оснащен 4-мя оконными цапфами
- Сечение штифта для ручки 8 мм
- Выход ригеля, открывание и закрывание всех дополнительных запоров замка, фиксация замка производится поворотом ключа.

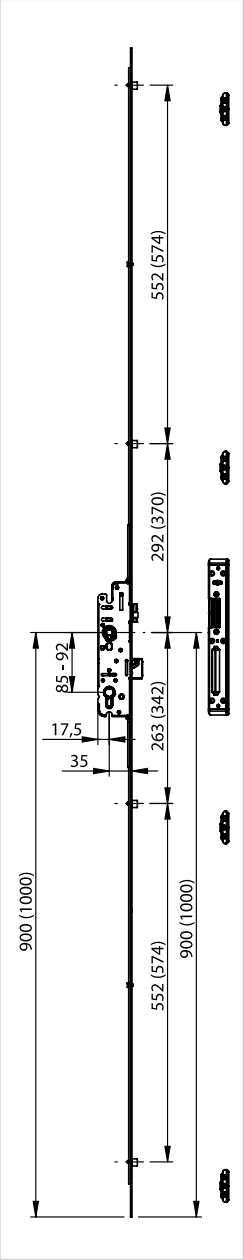

В скобках указаны размеры для артикула V67240302

Заказной артикул	Название	Дорнмасс, мм	Штульп, мм	Межосевое расстояние, мм	Сечение штифта, мм	Цвет
V67240202	Замок STANDART с ригелем с роликовой защелкой 1800-2000/ PZ /35 / 16 / 92 / 8 / 4 станд. цапфы	35	16	92	8	серебр.
V67240302	Замок STANDART с ригелем с роликовой защелкой 2000-2200/ PZ /35 / 16 / 92 / 8 / 4 станд. цапфы	35	16	92	8	серебр.

Ответные планки

Премиум сегмент

MAXBAR				KFV				
Ответная планка ригель с фалевой защелкой регули-руемая	Ответная планка под ригельный запор	Ответная планка под дополни-тельные запоры	Ответная планка под цапфы	Ответная планка ригель с фалевой защелкой	Ответная планка ригель с фалевой защелкой регули-руемая	Вставка регули-руемая	Ответная планка под ригельный запор	Ответная планка под дополни-тельные запоры

Премиум сегмент **Эконом-сегмент**

ROTO				ELEMENTIS		
Ответная планка ригель с фалевой защелкой регулируемая	Ответная планка под шпингалет с двумя отверстиями	Ответная планка под доп. запор	Ответная планка под цапфы	Ответная планка ригель с фалевой защелкой	Ответная планка под цапфы	Ответная планка ригель с фалевой защелкой регулируемая (универсальная) ELM6304.12

№ п/п	Профиль	Створка	Рама	Штульп	Штульп замка	Дорнмасс замка	Ось фурнитурного паза	Ответная планка ригель с фалевой защелкой	Ответная планка под ригельный запор	Ответная планка под дополни-тельные запоры	Ответная планка под дополнительные запоры с двумя отвер-стиями
1	Aluplast Ideal 2000/ 3000/ 5000	120 030 120 031	120 002	-	F-16	25	13	FUR0026.67L/R; KFV0347.12L/R+ ROS6041; KFV0255.12; ELM38010L/ ELM38010R	FUR0045.67	KFV0124.12	492493
2		120 033 120 035	120 003	-	F-16	45	13				
3		120 030	120 002	-	F-16	30	13				
4		120 080 120 022 120 023	120 002 100 004	-	F-16	35	13				
5		120 030 120 031 130 030	-	120 203 120 204 130 203	F-16	25	13	FUR0027.67L/R; KFV0219.12L/R+ ROS6041; KFV0218.12; 442055/ 442056; ELM381001	KFV0154.12; FUR0046.67	KFV0111.12; FUR0064.67	-
6		120 033 150 032 100 008 100 009	-	120 203 160 066 100 015	F-16	35	13				
7		120 033 120 035 140 033 140 035	-	120 204 120 203 140 066	F-16	45	13				
8		130 030	130 002	-	F-16	25	13	KFV0236.12L/R+ ROS6041; ELM38010L/ ELM38010R	-	KFV0116.12	-
9		130 033	130 003	-	F-16	45	13				
10	Gealan 3000	3076 3042	3006 3007 3008 3009 3010 3011 3013 3014	-	F-16	45	13	FUR0029.67L/R KFV0256.12L/R+ ROS6041; KFV0257.12; KFV0265.12; ELM38010L/ ELM38010R	FUR0048.67; KFV0164.12	FUR0066.67; 390681	492494
11		3076	-	3080	F-16	45	13	FUR0027.67L/R; KFV0219.12L/R+ ROS6041; KFV0218.12; 442055/ 442056 ELM381001	FUR0046.67; KFV0154.12	FUR0064.67; KFV0111.12	-
12	KBE AD/ AD70	373 374	370 371	-	F-16	35	13	390900/390901 FUR0082.67L/R ELM38010L/ ELM38010R	-	-	492493
13		378 379	370 371	-	F-16	45	13				
		318	306	-	F-16	35	9	FUR0034.67L/R; KFV0202.12L/R+ ROS6041; KFV0201.12; 390714/390715; ELM38020L/ ELM38020R; ELM38020L/1 / ELM38020R/1	FUR0053.67; KFV0147.12	FUR0071.67	492491
14		715 alt 714 alt	107 306	-	F-16	40	8.5				

№ п/п	Профиль	Створка	Рама	Штульп	Штульп замка	Дорнмасс замка	Ось фурнитурного паза	Ответная планка ригель с фалевой защелкой	Ответная планка под ригельный запор	Ответная планка под дополнитель-ные запоры	Ответная планка с двумя отверстиями
15	KBE AD/ AD70	373	370	385 386	F-16	35	13	FUR0027.67L/R; KFV0219.12L/R+ ROS6041; KFV0218.12; 442055/ 442056; ELM381001	KFV0154.12; FUR0046.67	KFV0111.12; FUR0064.67	-
16		378 379	370	385 386	F-16	45	13				
17		715 714	106	734	F-16	40	9	FUR0033.67L/R; KFV0228L/R+ ROS6041; KFV0227.12; ELM381001	KFV0157.12	KFV0113.12	-
18	REHAU S730	541 150(T) 541 130(Z)	554 161 (76) 554 121 (76/1) 554 042 (68)	-	F-16	45	13	FUR0031.67L/R; KFV0251.12L/R+ ROS6040; KFV0250.12; 390659/ 390660; ELM38010L/ ELM38010R	FUR0050.67; KFV0162.12	FUR0068.67; KFV0122.12	492492
19		554 081 (Z74)	554 161 (76) 554 121 (76/1) 554 041 (68)	-	F-16	25	13				
20		541 130 (Z)	-	541 140 541 100	F-16	45	13	FUR0027.67L/R; KFV0219.12L/R+ ROS6041; KFV0218.12; 442055/ 442056; ELM381001	KFV0154.12; FUR0046.67	KFV0111.12; FUR0064.67	-
21	Shueco CT70	8507 8577	8500 8595 8597	-	F-16	35	13	FUR0026.67L/R; KFV0347.12L/R+ ROS6041; KFV0255.12; ELM38010L/ ELM38010R	FUR0045.67	KFV0124.12	492493
22	Thyssen	H30-9085 H40-9090	L60-0166	-	F-16	45	13	FUR0036.67L/R; KFV0397.12L/R+ ROS6041; KFV0397.12 ELM38010L/ ELM38010R	FUR0056.67	FUR0074.67; KFV0396.12	202001
23		Z10 Z20-0147 TS20-0120	L10 L20-0157 L20-0156 L30-0116	-	F-16	25	13	FUR0036.67L/R; KFV0397.12L/R+ ROS6041; KFV0397.12; ELM38010L/ ELM38010R	FUR0056.67	FUR0074.67; KFV0396.12; 390761	202001
24	VEKA Softline AD/ Softline MD/ Topline AD/ Topline MD	105.081/181 105.082 105.123 105.200 105.210	101.086 101.111 101.085 101.094 101.200 101.201 101.202 101.203 101.214	-	P-6-24	45	16	FUR0043.67L/R; KFV0174.12L/R+ ROS6040; KFV0368L/R+ ROS6040; KFV0173.12; KFV0366	KFV0367	KFV0098.12	-
25		103.202 103.203 103.198 103.219 103.241	101.200 101.201 101.202 101.204 101.205 101.086 101.085 101.111 101.094 101.214	-	F-16	35	13	FUR0080.67L/R; KFV0193.12L/R+ ROS6040; 390853/390854; ELM38010L/ ELM38010R	FUR0123.67	FUR0087.67	492493
26		103.222 103.223	101.220 101.222 101.223	-	F-16	45	13				
27	Штульпо-вая дверь 9 системы	-	-	-	-	-	9	FUR0033.67L/R; KFV0228L/R+ ROS6041; KFV0227.12; ELM381001	KFV0157.12	KFV0113.12; 390751	-
28	Штуль-повая дверь 13 системы	-	-	-	-	-	13	FUR0027.67L/R; KFV0219.12L/R+ ROS6041; KFV0218.12; 442055/ 442056; ELM381001	KFV0154.12; FUR0046.67	KFV0111.12; FUR0064.67; 392615	-

Ответные планки под роликовые цапфы для многозапорных замков Maxbar

Профиль	Артикул планки под роликовые цапфы
Gealan 3000	FUR0143.01
KBE AD (9 сист)	FUR0089.01
KBE AD 70 (13 сист)	FUR0120.01
Rehau S730	FUR0105.01
Veka Topline	
Фурнитурный паз 9 мм	FUR0117.01
Фурнитурный паз 13 мм	
Гладкий фальц 18 мм	FUR0144.01

Ответные планки под противовзломные цапфы для многозапорных замков Roto

Профиль	Артикул планки под противовзломные цапфы
Aluplast, Schuco Corona	331490
Gealan 3000	367201
KBE AD (9 сист)	260391
KBE AD 70 (13 сист)	289941
Rehau S730	316942
Thyssen	260394
Veka Topline	348410
Trocal Innonova 70	336810
Salamander 2D/3D	365385
Фурнитурный паз 9-13 мм	260359
Гладкий фальц 18 мм (лев/прав)	260382 / 260383

Ответные планки под роликовые цапфы для многозапорных замков Elementis

Профиль	Артикул планки под роликовые цапфы
9 сист. усиленный прижим	V26110102
Gealan 3000	V25020102
KBE AD (9 сист)	V26010102
KBE AD 70 (13 сист)	V25070102
Rehau S730	V25040102
Veka Topline	
Trocal Innonova 70	V25060102
Thyssen	V25010102
Фурнитурный паз 9–13 мм	V24040102
Планка отв. для 9 сист	ELM32806-09-001
Планка отв. для 13 сист	ELM32807-13-001

Ответные планки под цапфы для многозапорных замков Internika

Стандартная планка

Противовзломная планка

Профиль	Система	Артикул стандартной планки	Артикул противовзломной планки
Adeplast	13	1077245	1077249
Aluplast	2000 (13)	1077245	1077248
	4000, 6000, 8000 (13)	1077245	1077249
Bioconcept	EuroStandart 3 (9)	1077591	1077593
	EuroStandart 5 (13)	1077246	1077251
BluEvolution	13	1077245	1077248
Brugmann	13	1077243	1077248
Brusbox	13	1077245	1077249
Deceuninck	13	1099378	1077252
Elex	13	1077246	1077251
Enwin	13	1077246	1077248
Exprof/Prowin	Externa S246	1077591	1077593
	Prowin XS358	1077591	1077593
	Prowin XS358	1077246	1077251
	Practica S358	1077591	1077593
	Profecta S571	1077591	1077593
	Suprema S570	1077591	1077593
	Experta S670	1077246	1077251
Faust	KlimaTherma	1077591	1077593
	PrimaTherma	1077246	1077251
	Maxus	1077245	1077248
Funke	13	1077246	1077251
Gealan	13	1077244	1077251
Grain	9	1077591	1077593
	13	1077246	1077251
Gutwerk	13	1077246	1077248
Hoffman/Manhoff	9	1077591	1077593
	13	1077246	1077251
KBE	9	1077591	1077593
	13	1077246	1077251
KRAUSS	9	1077591	1077593
	13	1077246	1077251
Montblanc	Termo 60	1077245	1077249
	Eco 60	1077245	1077248
	Nord 70	1077245	1077248
	Logic 60	1077246	1077248
	Grand 80	1077245	1077248
	Quadro 70	1077245	1077248
Novotex	9	1077591	1077593
	13	1077246	1077251
Ortex	13	1077245	-
Plafen	E-line, L-line	1077246	1077251
	T-line	1077243	1077248
	C-line	1077243	107248
Proplex	Comfort	1077591	1077593
	Comfort-Plus	1077246	1077251
	Optima	1077591	1077593
	Premium	1077591	1077593
	Optima-дверная	1077591	1077593
Rehau	13	1077245	1077249
Salamander	13	1077245	-
Schuco	13	1077245	1077248
Veka	13	1077243	1077248
WDS	13	1077246	1077248
Wintech	ISOTECH (13)	1077246	-
	TERMOTECH (13)	1077243	-
Гл. фальц 18 мм		1082704	1082710 / 1085765
Гл. фальц 20 мм		1082703	1082709 / 1085764

Вставки пластиковые в ответные планки и дополнительные элементы

KFV0364

KFV0363

KFV0365

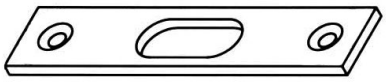

KFV0130.12 / KFV0132.12 / ROS0130.12 / ROS0132.12

ROS5502

ELM6304.12

Заказной артикул	Название
KFV0364	Вставка пластиковая под штыревой запор 2325-20-2
KFV0363	Вставка пластиковая под ригель 25-20-2
KFV0365	Вставка пластиковаяпод ролик 25-27-2 Р
375922	Ответная планка под шпингалет для алюминиевого порога
ELM6304.12	Ответная планка под ригель с фалевой защелкой универсальная
KFV0130.12 / ROS0130.12	Ответная планка под шпингалет для алюминиевого порога 3 мм/ 20 мм
KFV0132.12 / ROS0132.12	Ответная планка под шпингалет для алюминиевого порога 3 мм/ 24 мм
ROS5501	Ответная планка под шпингалет на ПВХ-профиль система 9 мм
ROS5502	Ответная планка под шпингалет на ПВХ-профиль система 13 мм

Шпингалеты

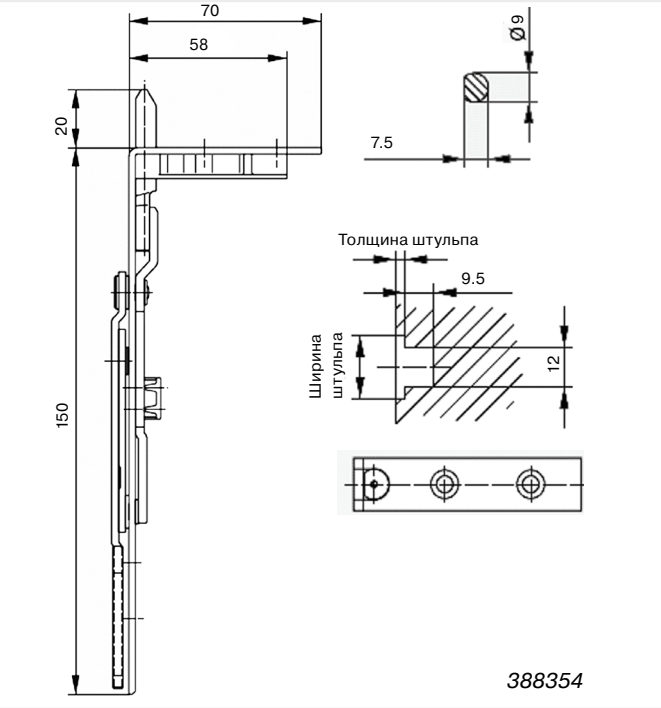

388354

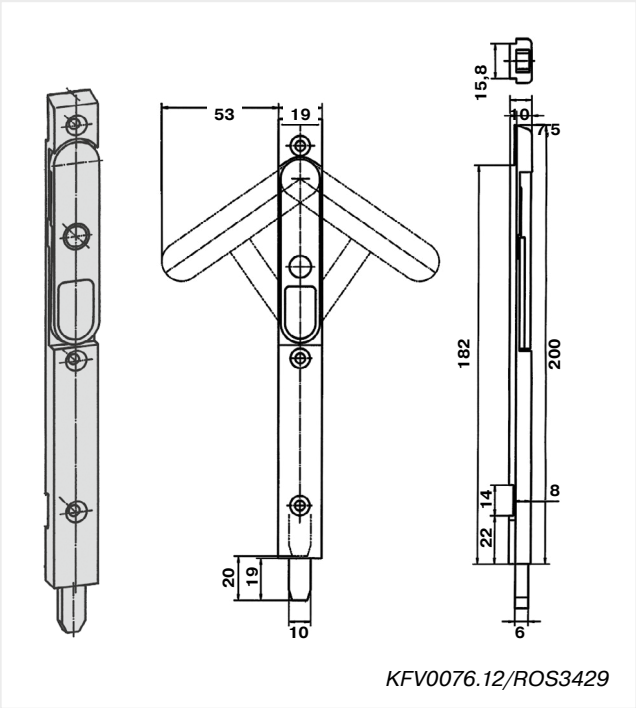

KFV0076.12/ROS3429

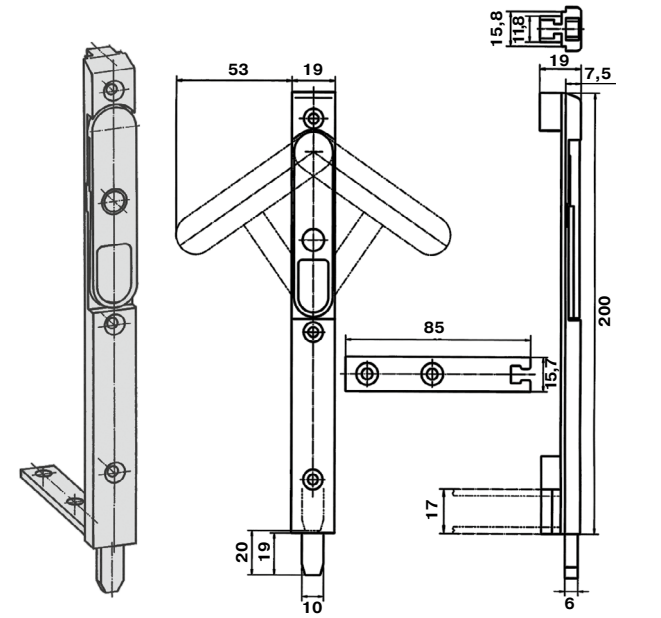

KFV0074.12/ ROS3301

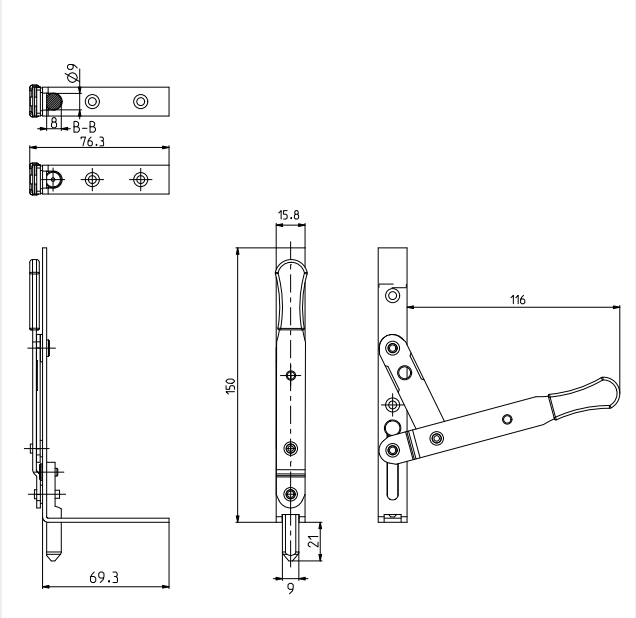

1101899

Премиум сегмент

Торговая марка	Заказной артикул	Название	Цвет
Internika	1101899	Шпингалет 150/2 х 16 с рычагом под фурнит. паз	серебристый
Roto	388354	Шпингалет 150/2 х 16 с рычагом под фурнит. паз	серебристый
KFV	KFV0076.12	8034 Шпингалет для гладкого фальца	серебристый
	KFV0074.12	8032 Шпингалет для фурнитурного паза (2 части)	серебристый

Эконом-сегмент

Торговая марка	Заказной артикул	Название	Цвет
ELEMENTIS®	ROS3429	Шпингалет для гладкого фальца	серебристый
	ROS3301	Шпингалет для фурнитурного паза (2 части)	серебристый

Правила эксплуатации и технического обслуживания замков

1. Общие указания по эксплуатации

Не приводить запоры в закрытое положение при открытой двери – опасность повреждения о дверную раму при захлопывании.

Не окрашивать замок или запорные элементы (ригель, защёлку и т.д.).

Не допускать попадания мусора (например, при очистке двери от краски) в замок или запорные элементы – они могут попасть в механизм запорной системы и привести к нарушению работы системы.

При транспортировке или монтаже дверное полотно должно быть закреплено в раме (например, направляющими, клиньями и т.д.).

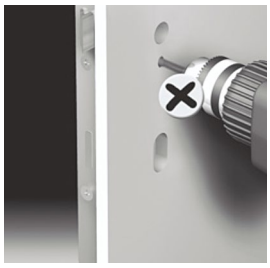

Дверное полотно нельзя просверливать в области замка при установленной многозапорной системе (например, для установки защитной фурнитуры).

Цилиндр должен входить в замок без усилия, перпендикулярно к дверному полотну.

Установленные накладки и розетки не должны передавать усилия на замок (например, через цилиндр или ручку).

Шурупы следует закручивать строго перпендикулярно, во избежание излишних напряжений.

Конструкцию двери следует изготавливать по установленным размерам для обеспечения легкости рабочего хода запоров.

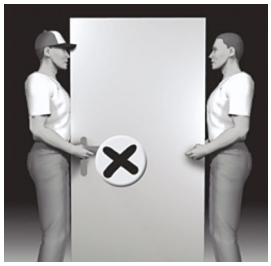

Дверное полотно не должно переноситься за ручку.

2. Неправильное применение

Неправильным считается использование запорных систем:

– если посторонние предметы попали в запорную систему или ответные части, препятствуя тем самым нормальной ее работе;

– также если посторонние предметы находятся в области между дверным полотном и коробкой, мешая нормальной работе двери;

– если имели место повреждения или нарушения запорной системы или ответных частей, ведущие, как следствие, к изменению размеров и нарушению функциональности;

– если для препятствования самопроизвольному закрыванию двери используется выдвинутый ригель или запорные элементы;

– если запорные элементы неправильно монтированы или ненадлежащим образом используются, например, окрашены;

– если нагрузка на механизм ручки превышает допустимую нагрузку;

– если на запорную систему действуют нагрузки, превышающие допустимые, возникшие посредством передачи усилия через ключ запорного цилиндра;

– если применяются ненадлежащие, не соответствующие по размерам или неправильно установленные запорные части;

– если происходит изменение установленного дверного зазора, возникшего вследствие неправильной регулировки петель или провисания двери;

– если одновременно используются ручка и запорные механизмы;

– если при эксплуатации запорной системы используются какие-либо вспомогательные инструменты или рычаги;

– если действуют дополнительные нагрузки на дверное полотно;

– если при закрывании двери между полотном и коробкой окажется рука (опасность получения травмы).

3. Обслуживание

Ответственные элементы фурнитуры необходимо регулярно контролировать на предмет надежности крепления и износа.

При необходимости следует затянуть крепежные шурупы или заменить детали. Кроме того, необходимо не реже 1 раза в год – при интенсивной эксплуатации чаще – проводить следующие работы по техобслуживанию:

– все подвижные и запорные элементы запорной системы необходимо смазывать и проверять их работоспособность;

– применять только чистящие средства и средства по уходу, которые не повреждают антикоррозионное покрытие элементов фурнитуры.

Работы с запорными системами и соответствующими деталями фурнитуры, а также замену деталей, следует проводить только специализированными предприятиями.

5. Электромеханические защелки

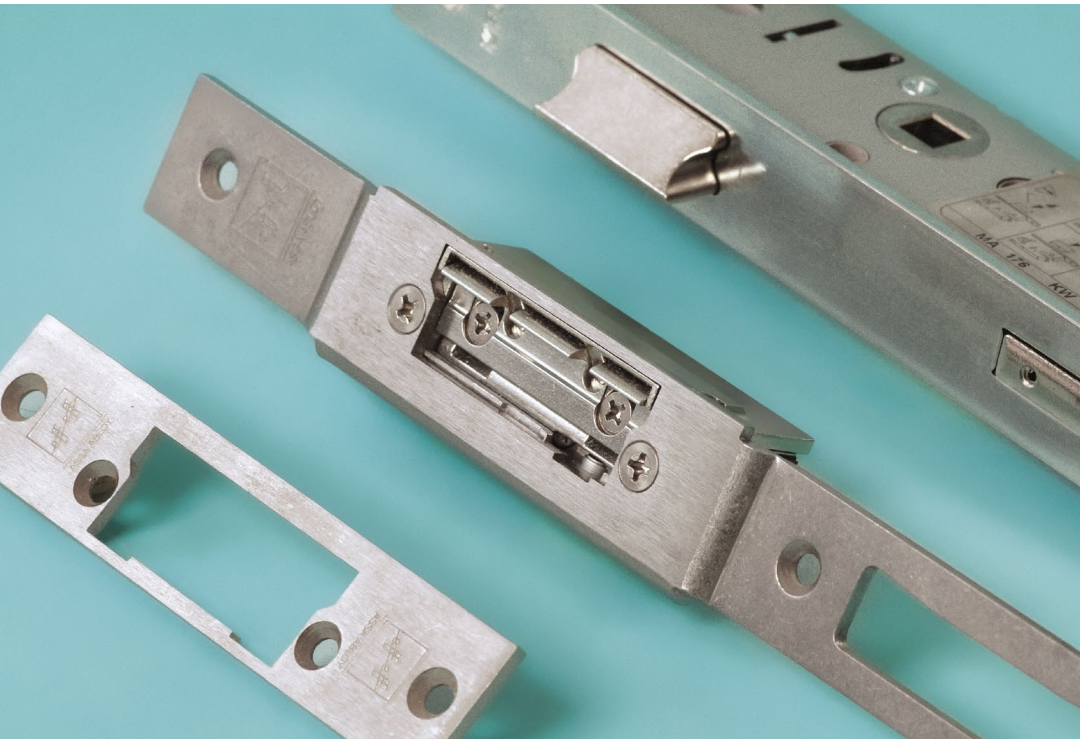

Электромеханическая защелка 118.13 (нормально-закрытая)

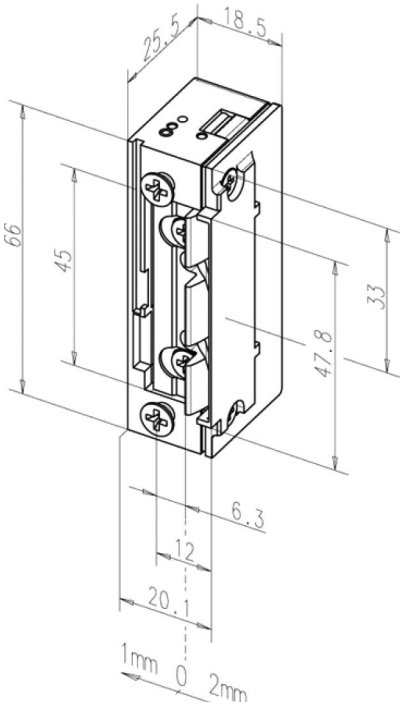

Модель с базовой комплектацией.

Преимущества:

- Радиальный язычок, FaFix, возможность регулировки 3 мм
- Универсальные напряжения
- Подключение на винтовые либо штекерные клеммы
- Совместима со всеми стандартными врезными замками
- Совместима с запорными планками ProFix®2
- Оптимально расположенные скосы выхода для четкой согласованности с защелкой замка
- Симметричная конструкция. Имеется возможность использования согласно DIN в левом / правом, а также в горизонтальном положении

Комплект поставки

1 шт. дверная электромеханическая защелка

Технические характеристики	
Напряжение	10–24 V AC/DC
Переставляемый язычок (FF, FaFix®)	Да
Нормально-закрытая	Да
Предел прочности	3750 Н
Высота	66 мм
Ширина	20,1 мм
Глубина	25,5 мм
Диапазон перемещения FaFix®	3 мм
Глубина захвата язычка	5,5 мм
Диапазон рабочих температур	–15 °C...+40 °C
Монтажное положение	Вертикально и горизонтально
Проверка циклов нагрузки на заводе	250 000
Противопожарная пригодность	Нет
Номинальное сопротивление	43 Ω
Номинальное потребление тока при 12 V DC	280 мА
Номинальное потребление тока при 24 V DC	560 мА
Номинальное потребление тока 12 В (переменный ток)	250 мА
Номинальное потребление тока 24 В (переменный ток)	500 мА
Максимальная противонагрузка на язычок при работе от переменного тока	200 Н
Максимальная противонагрузка на язычок DC	50 Н

Артикул ТБМ	Артикул производителя
ABL0609	118.13------A71

Электромеханическая защелка 138.13 (нормально-открытая)

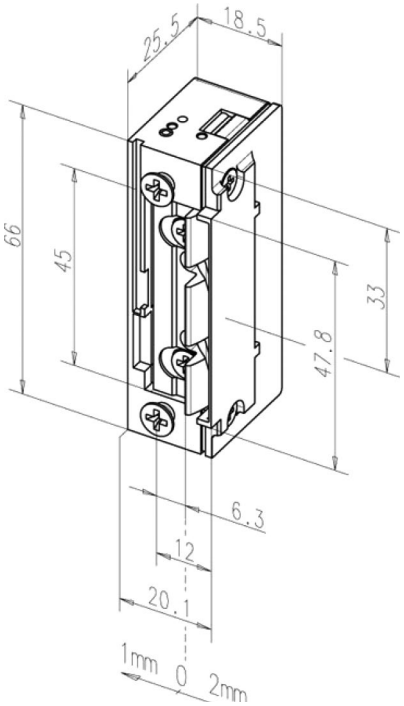

Модель с базовой комплектацией.

Преимущества:

- Радиальный язычок, FaFix, возможность регулировки 3 мм
- Подключение на винтовые либо штекерные клеммы
- Совместима со всеми стандартными врезными замками
- Совместима с запорными планками ProFix®2
- Оптимально расположенные скосы выхода для четкой согласованности с защелкой замка
- Симметричная конструкция. Имеется возможность использования согласно DIN в левом / правом, а также в горизонтальном положении

Комплект поставки

1 шт. дверная электромеханическая защелка

Технические характеристики	
Напряжение	12 V DC
Переставляемый язычок (FF, FaFix®)	Да
Нормально-открытая	Да
Предел прочности	3750 Н
Высота	66 мм
Ширина	20,1 мм
Глубина	25,5 мм
Диапазон перемещения FaFix®	3 мм
Глубина захвата язычка	5,5 мм
Диапазон рабочих температур	–15 °C...+40 °C
Монтажное положение	Вертикально и горизонтально
Проверка циклов нагрузки на заводе	250 000
Противопожарная пригодность	Нет
Рабочее напряжение, диапазон разброса	±10 %
Номинальное сопротивление	51 Ω
Номинальное потребление тока при 12 V DC	235 мА
Максимальная противонагрузка на язычок DC	30 Н

Артикул ТБМ	Артикул производителя
ABL0610	138.13------E91

Электромеханическая защелка E7 (нормально-закрытая)

Модель с базовой комплектацией.

Преимущества:
- Комбинируется со всеми нормальными планками
- Универсальная симметричная конструкция
- Регулируемый язычок

Комплект поставки
1 шт. дверная электромеханическая защелка

Технические характеристики	
Напряжение	12 V 100 % ED
Переставляемый язычок (FF, FaFix®)	Да
Нормально-закрытая	Да
Предел прочности	3500 Н
Высота	75 мм
Ширина	20,5 мм
Глубина	28 мм
Диапазон рабочих температур	–15 °C...+40 °C
Монтажное положение	Вертикально и горизонтально
Рабочее напряжение, диапазон разброса	±1 V
Номинальное сопротивление	44 Ω
Потребление постоянного тока (50 % остаточная пульсация)	260 мА
Номинальное потребление тока (постоянный ток)	270 мА
Максимальная противонагрузка на язычок DC	10 Н

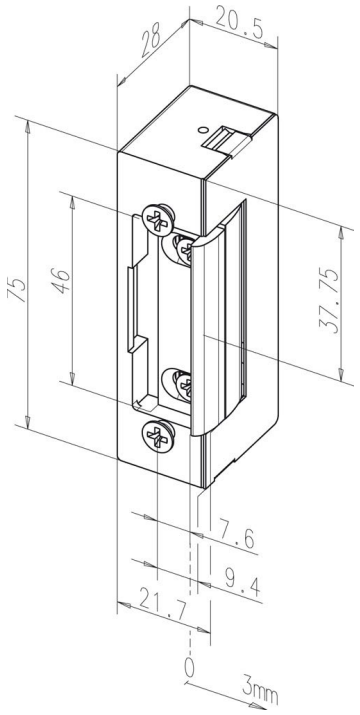

Артикул ТБМ	Артикул производителя
ABL0612	E7----------E41

Электромеханическая защелка E7E (нормально-закрытая с механической разблокировкой)

* Изображения приведены в качестве информационных, внешний вид реальных изделий может отличаться

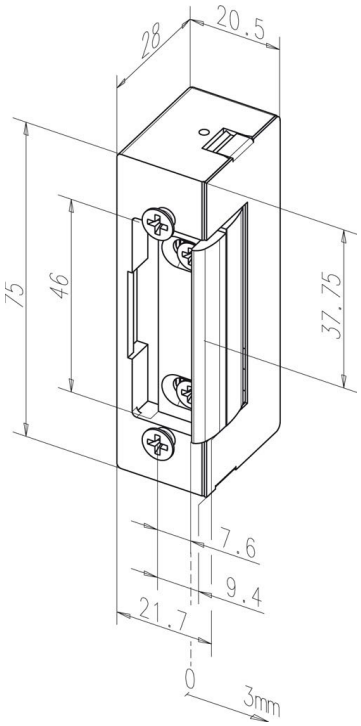

Модель с базовой комплектацией.

Преимущества:
- Комбинируется со всеми нормальными планками
- Универсальная симметричная конструкция
- Механическая разблокировка язычка
- Регулируемый язычок

Комплект поставки
1 шт. дверная электромеханическая защелка

Технические характеристики	
Напряжение	12 V 100 % ED
Переставляемый язычок (FF, FaFix®)	Да
Нормально-закрытая	Да
Предел прочности	3500 Н
Высота	75 мм
Ширина	20,5 мм
Глубина	28 мм
Диапазон рабочих температур	–15 °C…+40 °C
Монтажное положение	Вертикально и горизонтально
Рабочее напряжение, диапазон разброса	±1 V
Номинальное сопротивление	44 Ω
Потребление постоянного тока (50 % остаточная пульсация)	260 мА
Номинальное потребление тока (постоянный ток)	270 мА
Максимальная противонагрузка на язычок DC	10 Н

Артикул ТБМ	Артикул производителя
ABL0613	E7E---------E41

Электромеханическая защелка E7A (нормально-закрытая с механической памятью)

Модель с базовой комплектацией.

Преимущества:
- Комбинируется со всеми нормальными планками
- Универсальная симметричная конструкция
- Механическая память (при короткой подаче питания остается открытой до первого механического открытия двери)
- Регулируемый язычок

Комплект поставки
1 шт. дверная электромеханическая защелка

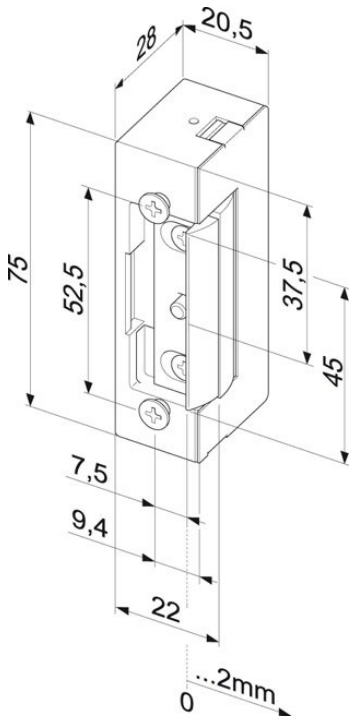

Технические характеристики	
Напряжение	12 V 100 % ED
Переставляемый язычок (FF, FaFix®)	Да
Нормально-закрытая	Да
Предел прочности	3500 Н
Высота	75 мм
Ширина	20,5 мм
Глубина	28 мм
Диапазон рабочих температур	–15 °C...+40 °C
Монтажное положение	Вертикально и горизонтально
Рабочее напряжение, диапазон разброса	±1 V
Номинальное сопротивление	44 Ω
Потребление постоянного тока (50 % остаточная пульсация)	260 мА
Номинальное потребление тока (постоянный ток)	270 мА
Максимальная противонагрузка на язычок DC	10 Н

Артикул ТБМ	Артикул производителя
ABL0614	E7A---------E41

Электромеханическая защелка E7AE (нормально-закрытая с механической памятью и механической разблокировкой)

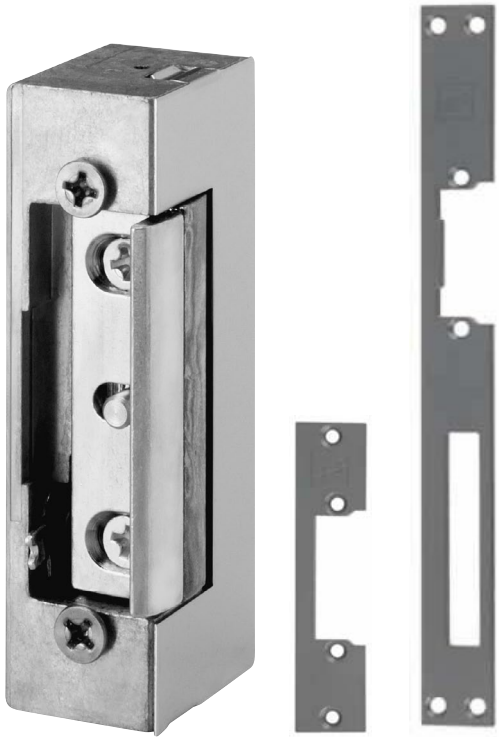

Модель с базовой комплектацией.

Преимущества:
- Комбинируется со всеми нормальными планками
- Универсальная симметричная конструкция
- Механическая разблокировка язычка
- Механическая память (при короткой подаче питания остается открытой до первого механического открытия двери)
- Регулируемый язычок

Комплект поставки
1 шт. дверная электромеханическая защелка

Технические характеристики	
Напряжение	12 V 100 % ED
Переставляемый язычок (FF, FaFix®)	Да
Нормально-закрытая	Да
Предел прочности	3500 Н
Высота	75 мм
Ширина	20,5 мм
Глубина	28 мм
Диапазон рабочих температур	–15 °C...+40 °C
Монтажное положение	Вертикально и горизонтально
Рабочее напряжение, диапазон разброса	±1 V
Номинальное сопротивление	44 Ω
Потребление постоянного тока (50 % остаточная пульсация)	260 мА
Номинальное потребление тока (постоянный ток)	270 мА
Максимальная противонагрузка на язычок DC	10 Н

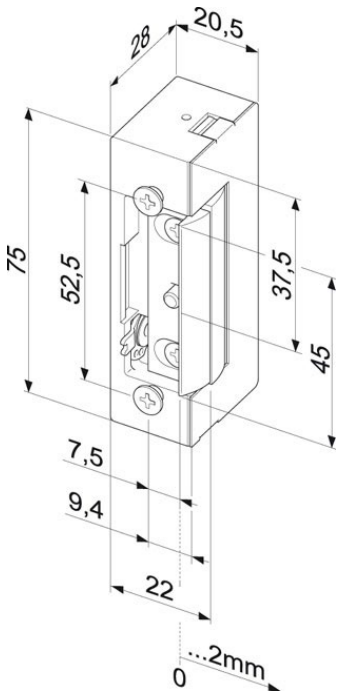

Артикул ТБМ	Артикул производителя
ABL0615	E7AE--------E41

Электромеханическая защелка E7R (нормально-открытая)

Модель с базовой комплектацией.

Преимущества:
- Комбинируется со всеми нормальными планками
- Универсальная симметричная конструкция
- Регулируемый язычок

Комплект поставки
1 шт. дверная электромеханическая защелка

Технические характеристики	
Напряжение	12 V DC
Переставляемый язычок (FF, FaFix®)	Да
Нормально-открытая	Да
Предел прочности	3500 Н
Высота	75 мм
Ширина	20,5 мм
Глубина	28 мм
Диапазон рабочих температур	–15 °C...+40 °C
Монтажное положение	Вертикально и горизонтально
Рабочее напряжение, диапазон разброса	±1 V
Номинальное сопротивление	51 Ω
Потребление постоянного тока (50 % остаточная пульсация)	225 мА
Номинальное потребление тока (постоянный ток)	235 мА
Максимальная противонагрузка на язычок DC	10 Н

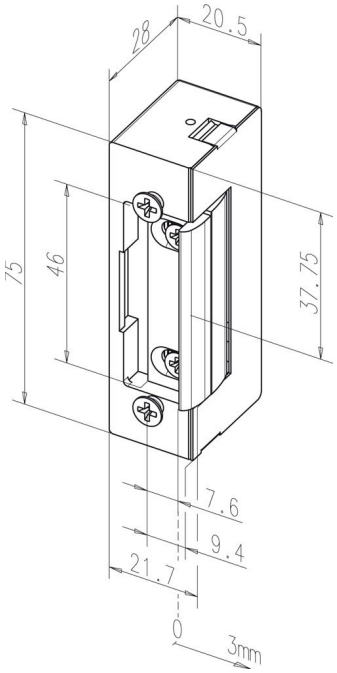

Артикул ТБМ	Артикул производителя
ABL0616	E7R---------E91

Артикул ТБМ	Наименование
ABL0609	Защелка электромеханическая нормально-закрытая 118.13 ProFix®2
ABL0610	Защелка электромеханическая нормально-открытая 138.13 ProFix®2
ABL0611	Планка ответная под электромеханическую защелку 3 мм, 250x25, универсальная, 69135-01
ABL0612	Защелка электромеханическая нормально-закрытая E7----------E41
ABL0613	Защелка электромеханическая нормально-закрытая с механической разблокировкой E7E---------E41
ABL0614	Защелка электромеханическая нормально-закрытая с механической памятью E7A---------E41
ABL0615	Защелка электромеханическая нормально-закрытая с механической памятью и механической разблокировкой E7AE--------E41
ABL0616	Защелка электромеханическая нормально-открытая E7R---------E91
ABL0617	Планка ответная под электрическую защелку 3 мм, 250×25, универсальная, 02102-01

6. Профильные цилиндры

Профильные цилиндры

Надежная защита для дома и квартиры

Профильные цилиндры являются важнейшей частью замка, именно от цилиндра зависит защита от попыток открыть замок путем подбора ключей либо с помощью отмычки. В основе конструкции профильного цилиндра (рис. 1) лежит набор подпружиненных штифтов различного размера: верхний ряд штифтов находится внутри сердечника, а нижний ряд штифтов внутри корпуса цилиндра. Ключи к таким цилиндрам чаще всего плоские, по краям которых с одной либо с двух имеются вырезы («зубы»), либо точеные вмятины. Их количество равно количеству стопорных штифтов в цилиндровом механизме, и чем больше количество штифтов, тем выше секретность замка.

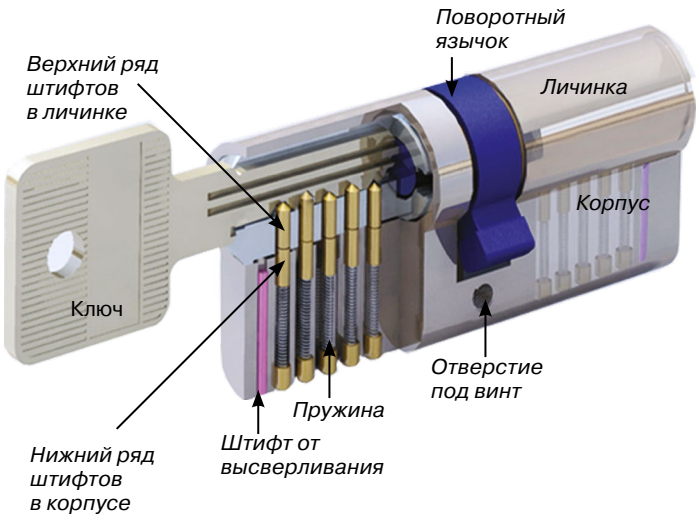

Рис. 1

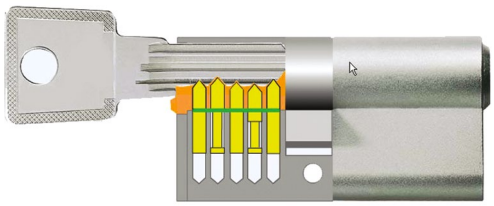

Ключ подходит к цилиндру

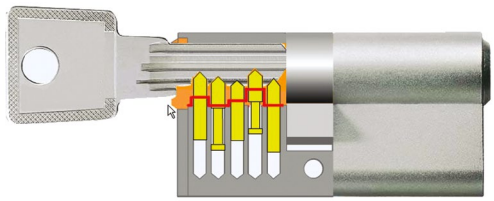

Ключ не подходит к цилиндру

Рис. 2

Принцип работы профильного цилиндра заключается в том, что при вставлении ключа в цилиндр нижние части штифтов, расположенных в сердечнике, и верхние части штифтов, расположенных внутри корпуса цилиндра, выравниваются в одну линию, и только при таком положении штифтов сердечник может повернуться внутри цилиндра (рис. 2). При поворачивании сердечника вращается язычок цилиндра внутри корпуса замка, в который вставлен цилиндр, и приводит таким образом механизм открывания-закрывания замка.

Замковый цилиндр – основное при выборе:

- Количество штифтов повышает секретность замка, увеличивая тем самым количество возможных комбинаций.
- Наличие защиты от высверливания в виде твердых металлических штифтов в корпусе цилиндра.
- Стопор против удаления сердечника.
- Профиль ключа: чем сложней ключ, тем сложней подобрать его.
- Наличие механической блокировки цилиндра при попытке взлома.
- Наличие защиты от вдавливания штифтов секретности внутрь корпуса цилиндра.

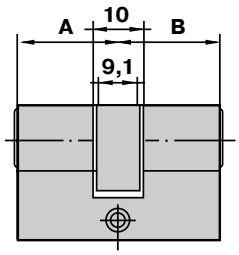

Рис. 3

Как правильно выбрать профильный цилиндр?

Профильные цилиндры имеют стандартный профиль поперечного сечения и различаются только по внешней отделке и размерам А и В (рис. 3).
Для того чтобы правильно определить необходимый типоразмер, нужно определить расстояния в обе стороны от оси установки замка и учесть толщину декоративных накладок на профильный цилиндр.
Профильный цилиндр не должен выступать из накладки более, чем на 3 мм (рис. 4).
В противном случае резко снижаются противовзломные свойства двери, так как торец выступающей части, в котором расположены стальные стержни от высверливания, легко может быть спилен.

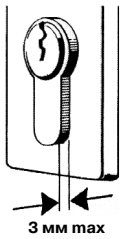

Рис. 4

ПРИМЕР

Задача: необходимо подобрать профильный цилиндр для изображенного на рисунке ПВХ-профиля (рис. 5)

Замок устанавливается в фурнитурный паз таким образом, чтобы середина профильного цилиндра была расположена на расстоянии соответственно 33 и 25 мм от поверхности.

При толщине накладок 10 мм требуемый типоразмер профильного цилиндра составит:

А = **33** + **10** = **43 мм**, округляем до ближайшего значения 45 мм. (*цилиндр выступает на 2 мм из накладки, что допустимо*)

В = **25** + **10** = **35 мм**, цилиндр не выступает.

Ответ:

ТРЕБУЕТСЯ ПРОФИЛЬНЫЙ ЦИЛИНДР РАЗМЕРОМ 45/35 ММ

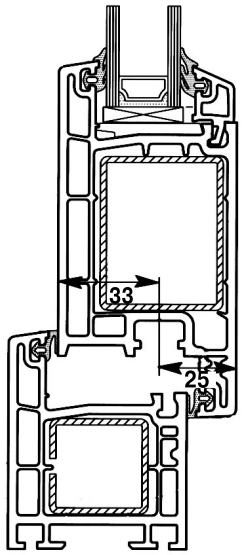

Рис. 5

Типы профильных цилиндров:

1.	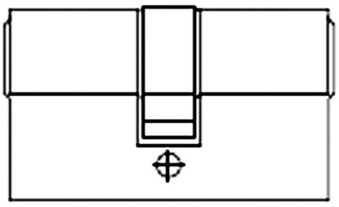 **Двухсторонние профильные цилиндры ключ-ключ**	Приводятся в действие ключом как с наружной, так и с внутренней стороны двери.
2.	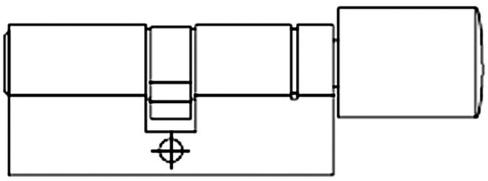 **Двухсторонние профильные цилиндры ключ-ручка**	Приводятся в действие ключом только с наружной стороны двери. Изнутри механизм профильного цилиндра приводится в действие поворотной ручкой.
3.	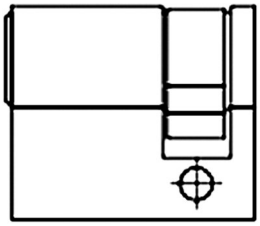 **Односторонние профильные цилиндры под ключ**	Приводятся в действие только ключом с одной стороны двери.
4.	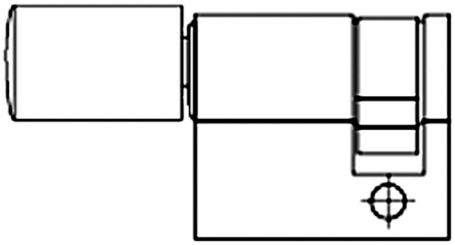 **Односторонние профильные цилиндры с ручкой**	Приводятся в действие только поворотной ручкой с внутренней стороны двери.

Инструкция по применению профильных цилиндров

Не применять силу при монтаже цилиндра

Не использовать поврежденный ключ

Не вставлять одновременно оба ключа в цилиндр

Цилиндр не должен выступать из накладки более чем на 3 мм

Не применять боковое усилие при вставке или извлечениии ключа

Смазывать цилиндр с помощью WD-40 минимум 2 раза в год

Не поворачивать ключ до тех пор, пока он не вставлен до полного упора

Не тянуть дверь за ключ

Двухсторонние профильные цилиндры

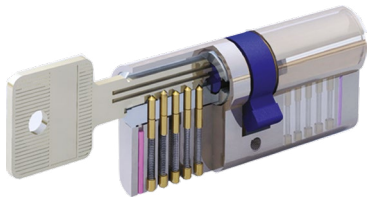

Вариант 1
с английским ключом

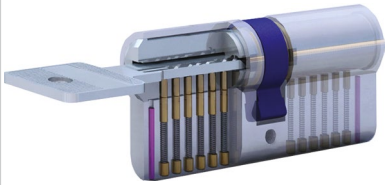

Вариант 2
с перфорированным ключом

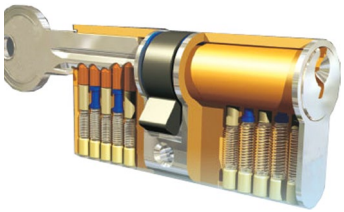

Вариант 3
с английским ключом

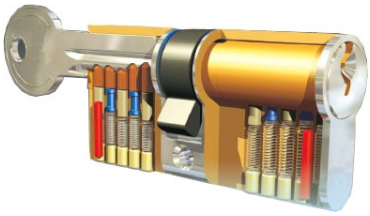

Вариант 4
с английским ключом

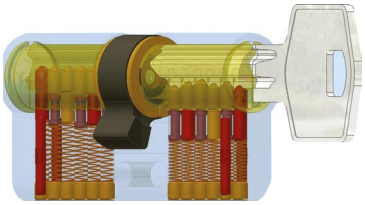

Вариант 5
с английским ключом

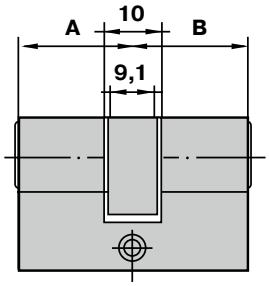

Премиум сегмент

Заказной артикул	Вариант	Цвет	Размер A, мм	Размер B, мм	Кол-во штифтов секретности	Защита от высверливания
MAX0225	3	никелированный	30	30	5	-
640068	5	никелированный	31	31	6	+
MAX0227	3	никелированный	30	40	5	-
640074	5	никелированный	31	40	6	+
MAX0247	3	никелированный	30	45	5	-
640069	5	никелированный	31	45	6	+
MAX0248	3	никелированный	30	60	5	-
640080	5	никелированный	31	60	6	+
632589	5	никелированный	31	35	6	+
640070	5	никелированный	31	50	6	+
642659	5	никелированный	31	55	6	+
640071	5	никелированный	35	35	6	+
MAX0250	3	никелированный	35	35	5	-
640072	5	никелированный	35	40	6	+
MAX0228	3	никелированный	35	40	5	-
640073	5	никелированный	35	45	6	+
MAX0229	3	никелированный	35	45	5	-
640075	5	никелированный	35	50	6	+
MAX0221	4	никелированный	35	50	5	+
MAX0242	3	никелированный	35	50	5	-
349625	5	латунь полированная	35	55	6	+
640076	5	никелированный	35	55	6	+
MAX0254	3	никелированный	35	55	5	-
553078	5	никелированный	35	65	6	+

Заказной артикул	Вариант	Цвет	Размер А, мм	Размер В, мм	Кол-во штифтов секретности	Защита от высверливания
MAX0239	3	никелированный	35	65	5	-
MAX0237	3	никелированный	35	70	5	-
632590	5	никелированный	40	40	6	+
MAX0230	3	никелированный	40	40	5	-
MAX0230.20	3	латунь полированная	40	40	5	-
632591	5	никелированный	40	45	6	+
MAX0243	3	никелированный	40	45	5	-
632592	5	никелированный	40	50	6	+
MAX0241	3	никелированный	40	50	5	-
632593	5	никелированный	40	55	6	+
MAX0256	3	никелированный	40	55	5	-
640081	5	никелированный	40	60	6	+
MAX0238	3	никелированный	40	60	5	-
MAX0238.20	3	латунь полиров.	40	60	5	-
642660	5	никелированный	40	70	6	+
632594	5	никелированный	45	45	6	+
MAX0224	4	никель матовый	45	45	5	+
MAX0236	3	никелированный	45	45	5	-
349631	5	латунь полированная	45	50	6	+
632605	5	никелированный	45	50	6	+
ELM5121.67	1	никелированный	45	50	5	+
MAX0257	3	никелированный	45	50	5	-
MAX0293.20	3	латунь полированная	45	50	5	-
640077	5	никелированный	45	55	6	+
ELM6300.67	1	никелированный	45	55	5	+
MAX0258	3	никелированный	45	55	5	-
MAX0269	3	никелированный	45	60	5	-
640078	5	никелированный	50	50	6	+
640079	5	никелированный	50	60	6	+
MAX5102	3	никелированный	50	60	5	-
729315	5	никелированный	50	70	6	+
MAX0291	3	никелированный	55	55	5	-

Средний сегмент

Заказной артикул	Вариант	Цвет	Размер А, мм	Размер В, мм	Кол-во штифтов секретности	Защита от высверливания
ELM0127.67	2	никелированный	30	30	6	+
ELM0137.20	1	латунь полированная	30	30	5	+
ELM0137.67	1	никелированный	30	30	5	+
ELM0147.67	1	никелированный	30	35	5	+
ELM0195.67	1	никелированный	30	40	5	+
ELM0191.67	1	никелированный	30	60	5	+
ELM0128.67	2	никелированный	35	35	6	+
ELM0136.67	1	никелированный	35	35	5	+
ELM0135.67	1	никелированный	35	40	5	+
ELM0129.67	2	никелированный	35	45	6	+
ELM0133.67	1	никелированный	35	45	5	+
ELM0193.67	1	никелированный	35	55	5	+
ELM0174.67	1	никелированный	35	60	5	+
ELM0192.67	1	никелированный	35	65	5	+
ELM0175.67	1	никелированный	35	70	5	+
ELM0130.67	2	никелированный	40	40	6	+
ELM0132.67	1	никелированный	40	40	5	+
ELM0516.67	1	никелированный	40	40	5	-
ELM0134.67	1	никелированный	40	45	5	+
ELM0173.67	1	никелированный	40	50	5	+
ELM0197.67	1	никелированный	40	55	5	+
ELM0190.67	1	никелированный	45	45	5	+

Эконом-сегмент

Заказной артикул	Вариант	Цвет	Размер А, мм	Размер В, мм	Кол-во штифтов секретности	Защита от высверливания
ELM0524.67	1	никелированный	30	30	5	-
ELM0525.67	1	никелированный	35	35	5	-
ELM0526.67	1	никелированный	35	40	5	-
ELM0517.67	1	никелированный	35	45	5	-
ELM0519.67	2	никелированный	35	45	5	-
ELM0521.67	1	никелированный	35	55	5	-
ELM0520.67	1	никелированный	35	65	5	-
ELM0518.67	2	никелированный	40	40	5	-
ELM0523.67	1	никелированный	40	50	5	-
ELM0522.67	1	никелированный	45	45	5	-

Двухсторонние профильные цилиндры с ручкой

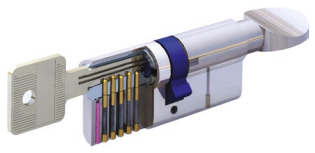

Вариант 1
с английским ключом

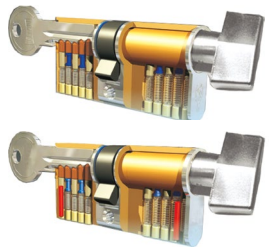

Варианты 2, 3
с английским ключом

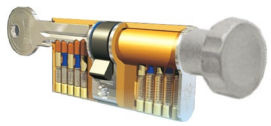

Вариант 4
с английским ключом

Вариант 5
с английским ключом

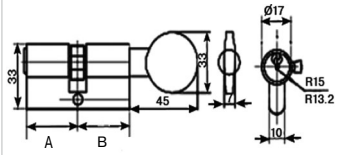

Вариант 1
с английским ключом

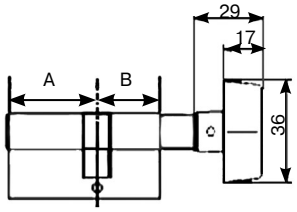

Варианты 2, 3
с английским ключом

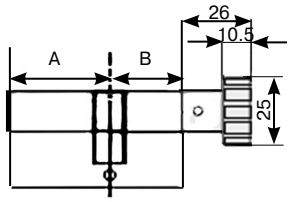

Вариант 4
с английским ключом

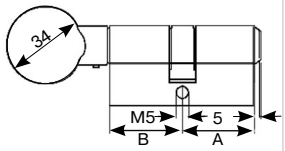

Вариант 5
с английским ключом

Премиум сегмент

Заказной артикул	Вариант	Цвет	Размер А, мм	Размер В, мм	Кол-во штифтов секретности	Защита от высверливания
MAX0259	2	никелированный	30	30	5	-
MAX0252	2	никелированный	30	40	5	-
MAX0246	2	никелированный	30	50	5	-
MAX0231	3	никель матовый	35	30	5	+
MAX0260	2	никелированный	35	35	5	-
MAX5134	4	никелированный	35	35	5	-
MAX0261	2	никелированный	35	45	5	-
MAX0261.20	2	латунь полированная	35	45	5	-
MAX5133	4	никелированный	35	45	5	+
775099	5	никелированный	35	45	6	+
MAX0270	2	никелированный	35	55	5	-
MAX0289	2	никелированный	35	60	5	-
MAX0271	2	никелированный	35	65	5	-
MAX0272	2	никелированный	35	70	5	-
MAX0286	2	никелированный	40	30	5	-
MAX0278	2	никелированный	40	35	5	+
MAX5135	2	никелированный	40	35	5	-
MAX0233	3	никелированный	40	40	5	+
MAX0245	2	никелированный	40	40	5	-
MAX5097	4	никелированный	40	40	5	-
775098	5	никелированный	40	40	6	+
MAX5099	4	никелированный	40	50	5	-
MAX0273	2	никелированный	40	55	5	-
MAX0292	2	никелированный	40	60	5	-
MAX0244	2	никелированный	45	35	5	-
775103	5	никелированный	45	35	6	+
MAX0262	2	никелированный	45	45	5	-
775101	5	никелированный	45	45	6	+
MAX0288	2	никелированный	45	50	5	-
775100	5	никелированный	45	50	6	+
MAX0274	2	никелированный	45	55	5	-
MAX5098	4	никелированный	50	40	5	-
MAX0287	2	никелированный	50	45	5	-
775102	5	никелированный	50	45	6	+
MAX5100	4	никелированный	50	50	5	-
MAX5103	4	никелированный	50	60	5	-
MAX0275	2	никелированный	55	40	5	-
MAX0276	2	никелированный	55	45	5	-
MAX0290	2	никелированный	55	55	5	-
MAX0263	2	никелированный	60	35	5	-
MAX0277	2	никелированный	65	35	5	-
MAX5104	4	никелированный	65	35	5	-

Средний сегмент

Заказной артикул	Вариант	Цвет	Размер А, мм	Размер В, мм	Кол-во штифтов секретности	Защита от высверливания
ELM0138.67	1	никелированный	40	40	5	+
ELM0139.67	1	никелированный	35	45	5	+
ELM0140.67	1	никелированный	45	35	5	+
ELM0141.67	1	никелированный	35	35	5	+
ELM0142.67	1	никелированный	30	30	5	+
ELM0194.67	1	никелированный	45	45	5	+
ELM0199.67	1	никелированный	55	40	5	+
ELM0200.67	1	никелированный	45	55	5	+
ELM0201.67	1	никелированный	40	60	5	+
ELM0202.67	1	никелированный	40	55	5	+
ELM6301.67	1	никелированный	50	40	5	+
ELM6302.67	1	никелированный	45	50	5	+
ELM6303.67	1	никелированный	50	50	5	+

Односторонние профильные цилиндры без ручки

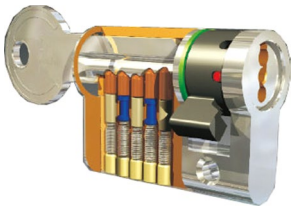

Вариант 1

Вариант 2

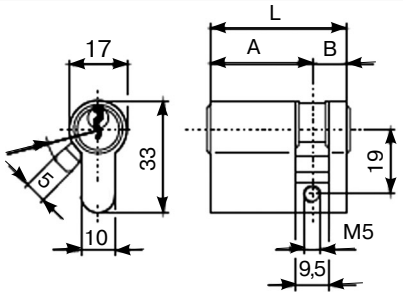

Премиум сегмент

Заказной артикул	Вариант	Цвет	Размер А, мм	Размер В, мм	Кол-во штифтов секретности	Защита от высверливания
MAX0265	1	никелированный	40	10	5	-
MAX0266	1	никелированный	45	10	5	-
MAX0279	1	никелированный	35	10	5	-
MAX0283	1	никелированный	30	10	5	-

Средний сегмент

Заказной артикул	Вариант	Цвет	Размер А, мм	Размер В, мм	Кол-во штифтов секретности	Защита от высверли-вания
ELM0508.15	2	хромированный	50	10	5	-

Односторонние профильные цилиндры с ручкой

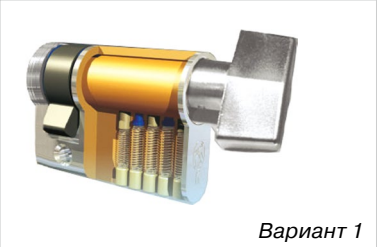

Вариант 1

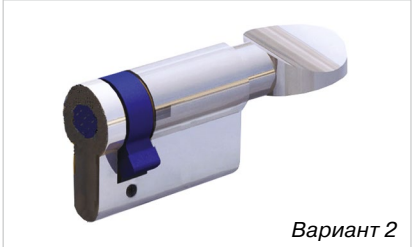

Вариант 2

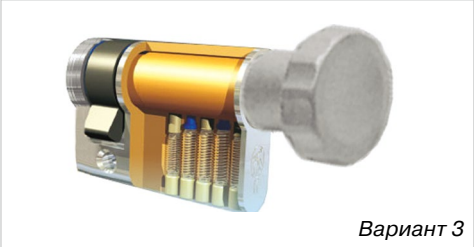

Вариант 3

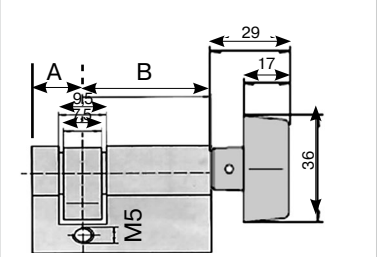

Вариант 1

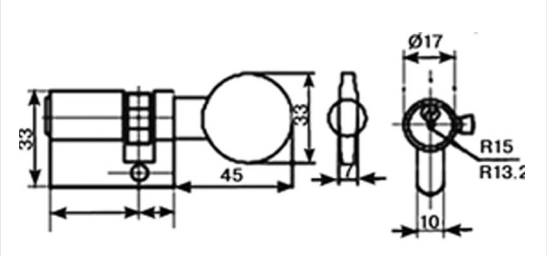

Вариант 2

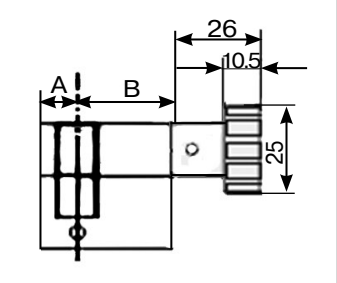

Премиум сегмент

Заказной артикул	Вариант	Цвет	Размер А, мм	Размер В, мм	Кол-во штифтов секретности	Защита от высверливания
MAX0264	1	никелированный	35	10	5	-
MAX0280	1	никелированный	40	10	5	-
MAX0281	1	никелированный	45	10	5	-
MAX5101	3	никелированный	50	10	5	-

Средний сегмент

Заказной артикул	Вариант	Цвет	Размер А, мм	Размер В, мм	Кол-во штифтов секретности	Защита от высверливания
ELM0509.15	2	хромированный	50	10	5	-

7. Подбор комплекта дверной фурнитуры в нестандартных цветах

Цвет		Петли	Нажимные гарнитуры
	Золото матовое	DRH0013.09	HOP0237.09 / HOP0187.09 / MAX0023.09
	Золото глянцевое*	DRH0013.20	HOP0309.20
	Бронза	DRH0013.27	HOP0237.27 / HOP0188.27 / MAX0023.27
	Серебро	DRH0013.01	HOP0238.01 / HOP0231.01 / HOP0184.01 / HOP0185.01 / MAX0023.01

*Оттенки глянца немного отличаются

Примечание: необходимо проверить параметры двери и параметры продуктов при их подборе на дверь.

8. Монтажные пены

Профессиональные монтажные пены

Bauset KR 65

Bauset KR 45

Однокомпонентная профессиональная монтажная пена Bauset 65 (900 мл), Bauset 45 (750 мл) застывающая под воздействием влаги воздуха, применяется для герметизации и изоляции в строительстве. Наносится с помощью пистолета. Имеет хорошую адгезию ко всем строительным материалам, за исключением силикона, тефлона и полиэтилена. Выпускается в летнем и зимнем вариантах.

Технические характеристики	
Цвет	Светло-бежевый
Рабочая температура	Bauset летняя: +5…30 °C Bauset всесезонная: –10…+30 °C
Плотность (в свободном расширении)	до 25 кг/м^3
Время образования пленки	8–10 мин
Время предварительной обработки	30–35 мин
Время полного застывания	до 12 часов
Термоустойчивость (после отверждения)	–40…+90 °C
Теплопроводность	0,034 Вт/(м*K)
Класс огнестойкости	В3
Выход пены	KR45 до 45 литров, KR65 до 65 литров (в зависимости от температуры и влажности воздуха)
Упаковка	12 баллонов в коробке, 672 баллона на палете
Условия хранения	Хранить в течение 12 месяцев в сухом прохладном месте в вертикальном положении в заводской упаковке при температуре +5…30 °C. Не разрешается хранить баллон под прямыми солнечными лучами и при температуре выше +50 °C

Артикул	
BAU1016	Пена профессиональная Bauset KR 65 всесезонная
BAU1017	Пена профессиональная Bauset KR 65 летняя
BAU1018	Пена профессиональная Bauset KR 45 всесезонная

Bauset TK 65

Однокомпонентная профессиональная монтажная пена Bauset 65 (870 мл), застывающая под воздействием влаги воздуха, применяется для герметизации и изоляции в строительстве. Наносится с помощью пистолета. Имеет хорошую адгезию ко всем строительным материалам, за исключением силикона, тефлона и полиэтилена. Выпускается в летнем и зимнем вариантах.

Технические характеристики	
Цвет	Светло-бежевый
Рабочая температура	Bauset летняя: +5...30 °С Bauset зимняя: –10...+30 °С
Плотность (в свободном расширении)	13,5 кг/м^3
Время образования пленки	8–10 мин
Время предварительной обработки	20–25 мин
Время полного застывания	1,5–5 часов
Термоустойчивость (после отверждения)	–40...+90 °С
Стабильность в изменении объема	–1%
Твердость	0,04–0,05 МПа (на давление) и 0,07–0,08 МПа (на разрыв)
Класс огнестойкости	В3
Выход пены	До 60–65 литров (в зависимости от температуры и влажности воздуха)
Упаковка	12 баллонов в коробке, 672 баллона на палете
Условия хранения	Хранить в течение 12 месяцев в сухом прохладном месте в вертикальном положении в заводской упаковке при температуре +5...30 °С. Не разрешается хранить баллон под прямыми солнечными лучами и при температуре выше +50 °С

Артикул	
BAU1012	Пена профессиональная Bauset TK 65 летняя 840 мл
BAU1013	Пена профессиональная Bauset TK 65 зимняя 870 мл

Soudal

Однокомпонентная профессиональная монтажная пена SOUDAL, застывающая под воздействием влаги воздуха, применяется для герметизации и изоляции в строительстве. Наносится с помощью пистолета. Имеет отличную адгезию к кирпичу, штукатурке, металлу, цементу, дереву, полистиролу, профилям ПВХ, стеклу, застывшим полиуретанам и т.д. Обладает хорошими звукопоглощающими и термоизоляционными свойствами. Выпускается в летнем и зимнем вариантах.

Технические характеристики	
Цвет	Светло-желтый
Рабочая температура	SOUDAL 60 летняя: +5…30 °C SOUDAL 60 зимняя: –10…+30 °C SOUDAL MAXI ARCTIC –25…+25 °C
Плотность	SOUDAL 60 летняя: 27 кг/м^3 SOUDAL 60 зимняя: 25 кг/м^3 SOUDAL MAXI ARCTIC: 23 кг/м^3
Время образования пленки	8 мин.
Время полного застывания	24 часа
Термоустойчивость (после отверждения)	–40…+90 °C
Класс огнестойкости	B3
Стабильность объема	0,4%
Выход пены	Soudal 60 до 60 литров (в зависимости от температуры и влажности воздуха) Soudal Maxi при –25 °C — 30 литров, при 20 °C — 65 литров
Упаковка	12 баллонов в коробке, 768 баллонов на палете
Условия хранения	Хранить в течение 12 месяцев в сухом прохладном месте в вертикальном положении в заводской упаковке при температуре +5…35 °C. Не разрешается хранить баллон под прямыми солнечными лучами и при температуре выше +50 °C.

Артикул	
SDL1001	Пена профессиональная SOUDAL 60 летняя 750 мл
SDL1002	Пена профессиональная SOUDAL 60 зимняя 750 мл
SDL1003	Пена профессиональная SOUDAL MAXI ARCTIC 870 мл (–25 °C)

Рекомендации по использованию профессиональной монтажной пены

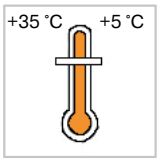

Способ применения

Подготовка поверхности

Рабочую поверхность тщательно очистить и обезжирить. Нагреть баллон до комнатной температуры (например опустить в ведро с теплой водой). Не погружать баллон в горячую или кипящую воду! Не нагревать открытым огнем.

Перед применением и во время работы необходимо периодически тщательно встряхивать баллон для большего выхода пены.

Снять защитный колпачок и прикрутить баллон к пистолету. При температуре выше 0 ˚С увлажнить рабочую поверхность водой с помощью распылителя до запенивания и после него.

Применение

1. Во время использования держать баллон вверх дном.
2. Щели заполнять приблизительно на 70% их глубины.
3. Щели шире 5 см и глубже 7 см заполнять постепенно, слоями.
4. При перерыве в работе более 15 мин сопло пистолета и вентиль баллона необходимо промыть очистителем для пены.

Очистка

Незастывшую пену можно удалить с помощью Очистителя для пены или очищающих салфеток. Застывшая пена удаляется механическим путем.

Примечания

1. Пена обладает слабой адгезией к полиэтилену, полипропилену, силикону и тефлону.
2. При монтаже оконных рам и дверных коробок по ГОСТ 30971-2012 необходимо использовать механические крепления, так как пена не является крепежом.
3. Производительность пены зависит от температуры окружающей среды, относительной влажности, температуры баллона и способа применения.
4. Пену необходимо защищать от воздействия ультрафиолета.

Предостережения и рекомендации

- вдыхание паров и контакт с кожей может привести к аллергии;
- хранить и использовать вдали от источников огня;
- при попадании в глаза немедленно промыть их водой и обратиться к врачу;
- применять только в хорошо проветриваемых помещениях;
- не пробивать и не сжигать баллон даже после использования.

Пистолеты для профессиональной пены

Пистолеты Bauset, Clean и Classic
Пистолеты имеют тефлоновое покрытие иглы, кольца-адаптера и шарика-клапана.

Высокоточная подгонка иглы к соплу пистолета, а также надежная система герметизации и высокая конструкционная прочность увеличивают срок эксплуатации пистолетов.

Пистолет с тефлоновым покрытием Top
Его корпус снаружи и изнутри покрыт тефлоном, за счет чего монтажная пена меньше прилипает к стенкам, поэтому очищать пистолет гораздо проще.

Высокоточная подгонка иглы к соплу пистолета, а также надежная система герметизации и высокая конструкционная прочность увеличивают срок эксплуатации пистолета.

Дополнительным функциональным преимуществом этого пистолета служит увеличенная рукоятка, что облегчает работу с ним и позволяет точнее дозировать выход пены.

Артикул	
BAU9012	Пистолет для монтажной пены Classic
BAU9014	Пистолет для монтажной пены усиленный Clean
BAU9015	Пистолет для контактной пены с тефлоновым покрытием Top

Очистители

Bauset TH

Очистители монтажной пены применяются с целью удаления незастывшей пены с различных деталей пистолета для нанесения монтажной пены, а также для очистки других поверхностей. Хорошо подходят для обезжиривания поверхностей перед применением силиконовых герметиков и полиуретанов.

Удобная в применении насадка позволяет быстро и легко очищать поверхности

Технические характеристики	
Рабочая температура	+5...30 °C (оптимальная температура +20 °C)
Упаковка	16 баллонов в коробке, 1152 баллона на палете
Способ применения	**Ручная чистка** • Плотно прижать форсунку к клапану и, отгибая от себя, распылить на поверхность с незатвердевшей пеной **Очистка пистолета** • Навернуть баллон с очистителем на пистолет и, нажимая на курок пистолета, очистить пистолет от пены • Отвернуть баллон с очистителем и опрыскать им пистолет снаружи, а также клапан баллона с пеной
Условия хранения	Хранить в сухом и прохладном месте в вертикальном положении. Избегать попадания прямых солнечных лучей. Температура хранения –10...+40 °C. Срок хранения в указанных условиях 12 месяцев
Меры предосторожности	Раздражающе действует на глаза, дыхательные пути и кожу. Повторяющееся воздействие может вызвать сухость или растрескивание кожи. Испарения могут вызвать чувство сонливости и головокружение. Беречь от детей. Использовать исключительно в помещениях с хорошей вентиляцией. Не хранить вблизи источников воспламенения — не курить. Не распылять над открытым огнем или тлеющим материалом. Не вдыхать испарений. При попадании в глаза немедленно промыть большим количеством воды и обратиться к врачу. В случае недостаточной вентиляции использовать соответствующие индивидуальные средства защиты дыхательных путей. Емкость под давлением: предохранять от воздействия солнечных лучей и температуры выше +50 °C. Не вскрывать и не сжигать даже после использования.

Артикул	
BAU1007	Очиститель для монтажной пены Bauset TH 500 мл

9. Клеи и очистители для окон

Обзор химии для оконного производства

	ПВХ поверхности		
Очистители	**BAU7001**	Очиститель-полироль BAUSET BR №5	
	BAU7002	Очиститель грубых загрязнений BAUSET BR №10	
	HIM0015	Очиститель грубых загрязнений BAUSET WG №10	
	HIM0060	Очиститель грубых загрязнений Fenosol №10	
	BAU7003	Очиститель для ПВХ BAUSET BR №20	
	HIM0017	Очиститель для ПВХ BAUSET WG №20	
	HIM0063	Очиститель для ПВХ Fenosol №20	
	HIM0056	Интенсивный очиститель Fenosol	
Клеи	**HIM0018/S**	Клей для ПВХ Cosmofen Plus-S	
	HIM0114	Клей-герметик Cosmofen 345	
РемСостав	**HIM0033**	Ремонтная масса для ПВХ	
Средства по уходу за окнами	**HIM2020**	Набор по уходу за окнами BAUSET	
	HIM2021	Набор по уходу за окнами BAUSET в блистере	

	Алюминиевые поверхности			Универсальные продукты		
Очистители	**HIM0023**	Очиститель BAUSET WG №60		**HIM0068**	Очиститель для застывшей пены Fenosol	
	HIM0064	Очиститель Fenosol-Al				
Клеи	**HIM0070**	Клей Cosmopur 819		**HIM0021**	Клей Cosmopur K1	
	HIM0109	Клей Cosmofen Duo белый 550мл				
	HIM0115	Клей Cosmofen Duo белый 900мл		**HIM0013**	Секундный клей BAUSET WG 20гр	
	HIM0102	Клей Cosmofen Duo бежевый 550мл		**HIM0014**	Секундный клей BAUSET WG 50гр	
	HIM0106	Клей Cosmofen Duo бежевый 900мл		**HIM0054**	Секундный клей Fenoplast 20гр	
				HIM0057	Секундный клей Fenoplast 50гр	
	KMR0013	Насадка для клея Koerapur 666/90		**HIM0221**	Однокомпонентный МС-клей HD-100*400 (310 мл)	
	KMR0014	Клей Koerapur 666/90				
Средства по уходу за окнами	**HIM0220**	Набор по уходу за окнами BAUSET				
	HIM0221	Набор по уходу за окнами BAUSET в блистере				
	HIM0059	Комплект по уходу за окнами Fenosol-Mini				

Очистители для ПВХ

Очиститель-полироль Bauset №5

Очиститель-полироль для ПВХ Bauset №5 применяется в оконном производстве и на промышленных предприятиях как полирующее и очистительное средство. Сильно размягчает поверхности из ПВХ. Служит для удаления царапин, неглубоких трещин, следов трения с поверхностей из жесткого ПВХ, полистирола и ABS-пластика.

Способ применения

Очистка
Очистить поврежденную поверхность от пыли и грязи, используя, например, очиститель Bauset №20.
При удалении глубоких царапин поверхность необходимо предварительно отшлифовать, а затем очистить очистителем Bauset №20.

Нанесение
Нанести очиститель-полироль Bauset №5 на сухую неокрашенную тканевую салфетку (без ворсинок) и протереть поврежденную поверхность в одном направлении. Очиститель оказывает растворяющее воздействие на твердый ПВХ, поэтому следует избегать интенсивной и длительной обработки поверхности очистителем.

Технические характеристики	
Основа	Смесь алифатических спиртов, эфиров монокарбоновых кислот и гетероциклических соединений
Плотность	0,89 г/см^3
Рабочая температура	От +3 °С
Температура воспламенения	+400 °С
Условия хранения	Хранить в плотно закрытой оригинальной упаковке в сухом помещении при температуре +15...25 °С, избегая попадания прямых солнечных лучей. Срок хранения в указанных условиях — 24 месяца

Артикул	Наименование
BAU7001	Очиститель-полироль для ПВХ Bauset №5 BR-5, 1 л

Очиститель грубых загрязнений Bauset №10

Очистители грубых загрязнений №10 применяются в оконном и дверном производстве для очистки твердого ПВХ от вспомогательных маркировок, следов резины, остатков клея от защитной пленки и скотча, следов свежей полиуретановой пены, битума и силикона. Устраняют общие загрязнения. Обладают слабыми размягчающими свойствами.

Способ применения

Очистка

Очистить поврежденную поверхность от пыли и грязи, используя, например, очиститель Bauset №20.

Нанесение

Нанести очиститель грубых загрязнений №10 на сухую неокрашенную тканевую салфетку (без ворсинок) и протереть поврежденную поверхность в одном направлении. Очиститель оказывает слабо растворяющее воздействие на твердый ПВХ, поэтому следует избегать интенсивной и длительной обработки поверхности очистителем.

Технические характеристики	
Основа	Смешанная монокарбонатноэстеровая кислота, без запаха и примесей хлорированного углеводорода
Плотность	0,90 г/см^3
Рабочая температура	от +5 °С
Температура воспламенения	+400 °С
Условия хранения	Хранить в плотно закрытой оригинальной упаковке в сухом помещении при температуре +15...25 °С, избегая попадания прямых солнечных лучей. Срок хранения в указанных условиях: Очиститель Bauset №10 BR — 24 месяца. Очиститель Bauset №10 WG — 24 месяца. Очиститель Fenosol №10 — 12 месяцев

Артикул	Наименование
BAU7002	Очиститель грубых загрязнений Bauset №10 BR-10, 1 л
HIM0015	Очиститель грубых загрязнений Bauset №10 WG-10, 1 л
HIM0060	Очиститель грубых загрязнений Fenosol №10, 1 л

Очистители для ПВХ №20

Очистители для ПВХ №20 применяются в оконном и дверном производстве для очистки твердого ПВХ от пыли, следов жира, остатков клея от защитной пленки и скотча, жирных карандашей и т.д.
Не обладают размягчающими свойствами.

Способ применения
Нанести очистители для ПВХ №20 на сухую неокрашенную тканевую салфетку (без ворсинок) и протереть загрязненную поверхность. При сильных загрязнениях использовать очиститель Bauset грубых загрязнений №10, для полировки и реставрации использовать очиститель-палироль Bauset №5.

Технические характеристики	
Основа	Смесь алифатичного углеводорода, без запаха и примесей хлорированного углеводорода
Плотность	0,90 г/см^3
Рабочая температура	От +5 °С
Температура воспламенения	+260 °С
Условия хранения	Хранить в плотно закрытой оригинальной упаковке в сухом помещении при температуре +15…25 °С, избегая попадания прямых солнечных лучей. Срок хранения в указанных условиях: Очиститель Bauset №20 BR — 24 месяца. Очиститель Bauset №20 WG — 24 месяца. Очиститель Fenosol №20 — 12 месяцев.

Артикул	Наименование
BAU7003	Очиститель для ПВХ Bauset №20 BR-20, 1 л
HIM0017	Очиститель для ПВХ Bauset №20 WG-20, 1 л
HIM0063	Очиститель жира Fenosol №20, 1 л

Очистительное молочко

Очистительное молочко без растворителя для окон и жалюзи из белого ПВХ, окон и дверей с анодированной и гладкой алюминиевой поверхностью, а также для окон с полиуретановым покрытием. Отличается своим щадящим очистительным свойством. Очистительное молочко не горит, pH-нейтрально, не содержит фосфоратов и имеет антибактериальные и щадящие кожу вещества.

Технические характеристики	
Условия хранения	Хранить в плотно закрытой оригинальной упаковке в сухом помещении при температуре +15 °С…25 °С, избегая попадания прямых солнечных лучей. Срок хранения в указанных условиях — 12 месяцев

Артикул	Наименование
HIM0022	Очистительное молочко Cosmoklar Reiniger, 0,5 л
HIM0056	Интенсивный очиститель для ПВХ Fenosol, 0,5 л

Очиститель для застывшей пены

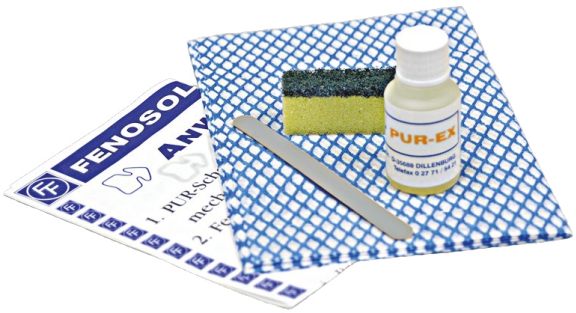

Очиститель Fenosol PUR-Ex применяется для очистки ПВХ-профилей от остатков застывшей пены. Средство наносится с помощью специальной губки. Через 45 мин очиститель удаляется вместе с размягченной пеной с помощью жесткой щетки, губки или лопаточки. При необходимости операцию можно повторить.

При использовании очистителя на профилях, покрытых пленкой или лаком, в целях избежания негативных последствий лучше провести предварительное испытание на небольшом участке профиля.

Технические характеристики	
Состав набора	Очиститель пены Лопатка Салфетка Двухсторонняя губка
Условия хранения	Хранить в плотно закрытой оригинальной упаковке в сухом помещении при температуре +15…25 °С, избегая попадания прямых солнечных лучей. Срок хранения в указанных условиях — 12 месяцев

Артикул	Наименование
HIM0068	Очиститель для застывшей пены Fenosol PUR-Ex

Очистители для алюминия

Очистители №60

Очистители №60 применяются в профессиональном производстве для очистки анодированного и окрашенного алюминия, а также полиуретановых профилей. Используются для удаления пыли, остатков клея от защитной пленки, следов от жирного карандаша и резины, свежих остатков полиуретановой пены и герметиков, таких как смола/битум. Также хорошо подходят для очистки и обезжиривания поверхностей перед склеиванием.

Способ применения
Смоченной очистителем №60 салфеткой некрасящей без ворсинок провести по загрязненной поверхности. Из-за многообразия материалов и рецептур красителей рекомендуется провести предварительное тестирование на устойчивость поверхности к воздействию очистителя.

Технические характеристики	
Основа	Смешанная монокарбонатноэстеровая кислота, без запаха и примесей хлорированного углеводорода
Плотность	0,71 г/см^3
Рабочая температура	от +5 °С
Температура воспламенения	+260 °С
Условия хранения	Хранить в плотно закрытой оригинальной упаковке в сухом помещении при температуре +15…25 °С, избегая попадания прямых солнечных лучей. Срок хранения в указанных условиях — 12 месяцев

Артикул	Наименование
HIM0023	Очиститель для алюминия Bauset №60 WG-60, 1 л
HIM0064	Срок хранения в указанных условиях: очиститель Bauset №60 WG — 24 месяца; очиститель Fenosol-Al — 12 месяцев.

Клеи для ПВХ

Клей Cosmofen Plus-S

Клей для ПВХ COSMOFEN PLUS-S применяется для быстрого конструктивного склеивания элементов из жесткого ПВХ:

- оконное производство — склеивание дополнительных профилей (откосы, отливы, планки и т.п.);
- сантехнические работы — склеивание труб, дождевых желобов и т.д.

Характеризуется хорошей температурной устойчивостью, а также устойчивостью к воздействию ультрафиолетовых лучей.

Способ применения

Очистка
Перед склеиванием очистить поверхности от пыли, грязи, влаги и других препятствующих склеиванию веществ.

Нанесение
Наносится змееобразно на одну из склеиваемых поверхностей. Затем связуемые элементы соединяются друг с другом в течение времени открытой выдержки (60 с) и фиксируются до достижения функциональной прочности (2–4 мин)

Рекомендации
Клеевой шов может выдерживать нагрузки через 16 часов. Доотверждение шва в зависимости от условий может длиться до 8 недель.
Также при нанесении клея и последующем соединении склеиваемых поверхностей необходимо следить, чтобы клей не выступал с краев.
Для очистки рабочих инструментов от клея использовать очиститель №10; для очистки металлических поверхностей нужно снять пленку отвердевшего клея; с профилей из твердого ПВХ клей можно удалить с помощью лезвия, а затем обработать очистителем №5.

Технические характеристики	
Основа	Диффузионный клей, винилхлорид-полимер в растворителе
Плотность	0,99 г/см^3
Вызкость	3 400 мПа•с
Время открытой выдержки	60 с
Функциональная прочность	2–4 мин
Время отверждения	Около 24 ч
Рабочая температура	От +5 °С
Температура воспламенения	+212 °С
Расход	При склеивании планок: ширина 20 мм — 8 г/п.м. ширина 40 мм — 16 г/п.м.
Условия хранения	Хранить в плотно закрытой оригинальной упаковке в сухом помещении при температуре +15…25 °С, избегая попадания прямых солнечных лучей. Срок хранения в указанных условиях — 18 месяцев. В течение срока хранения может увеличиваться вязкость клея

Артикул	Наименование
HIM0018/S	Клей для ПВХ Cosmofen Plus-S 200 г, белый

Клей-герметик COSMOFEN 345

Клей-герметик COSMOFEN 345 применяется для уплотнения и герметизации клеевых швов, а также для приклеивания дополнительных профилей к элементам из жесткого ПВХ (откосы, отливы, жалюзийные планки и т.д.). Обладает хорошей адгезией к различным материалам: жесткий ПВХ, окрашенный алюминий, камень, бетон, древесина и т.п. Устойчив к УФ и другим атмосферным воздействиям. Имеет очень небольшую усадку, в связи с чем рекомендуется к применению при герметизации зазоров толщиной до 7 мм.

Способ применения

Очистка

Перед склеиванием очистить поверхности от пыли, грязи и других препятствующих склеиванию веществ. После применения для очистки рабочих инструментов от неотвердевшего клея-герметика рекомендуется использовать очиститель №60 (для алюминия).
Для очистки профилей из твердого ПВХ от неотвердевшего клея-герметика, рекомендуется использовать очиститель №5.

Нанесение

Наносится змееобразно на одну из склеиваемых поверхностей. Затем связуемые элементы соединяются друг с другом в течение 45 с и фиксируются на время функциональной прочности (8–10 мин). Клеевое соединение может подвергаться нагрузкам через 16 часов после склеивания.

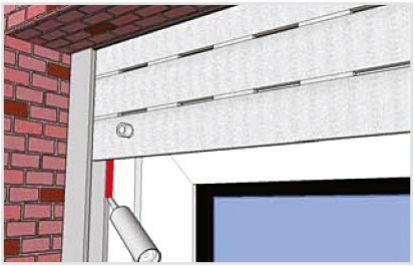

Приклеивание и герметизация швов при монтаже направляющих шин

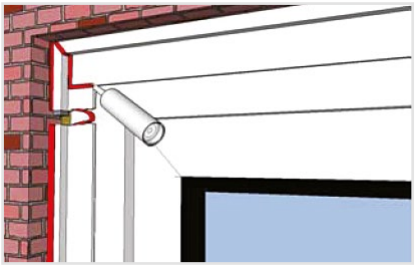

Приклеивание и герметизация швов при монтаже оконных планок

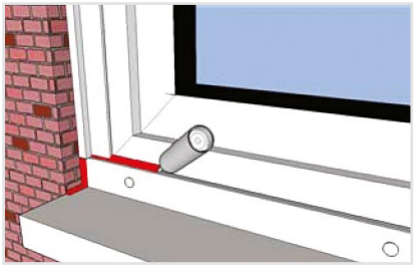

Приклеивание и герметизация швов при монтаже отливов

Технические характеристики	
Основа	Диффузионный клей, термопластичные полимеры в растворителе
Цвет	Белый
Вязкость	В отвердевшем состоянии вязко-эластичный
Плотность	1,01 г/см^3
Время открытой выдержки	Около 45 с
Функциональная прочность	8–10 мин (при склеивании элементов, не подверженных напряжению)
Время отверждения	Около 24 ч (при температуре +20 °С и отн. влажности 50%)
Рабочая температура	От +5 °С
Условия хранения	Хранить в плотно закрытой оригинальной упаковке в сухом помещении при температуре +15...25 °С, избегая попадания прямых солнечных лучей. Срок хранения в указанных условиях — 12 месяцев

Артикул	Наименование
HIM0114	Клей-герметик Cosmofen 345, 300 мл

Ремонтная масса для ПВХ COSMO SP-710.120

Ремонтная масса для ПВХ двухкомпонентная полимеризирующаяся смола на основе акрила.

Способ применения

Очистка
Подлежащее ремонту место очищают с помощью очистителя для ПВХ. При необходимости поврежденное место начисто обрабатывают стамеской и удаляют возможный потертый материал или другой дефект. В случае трещин на профиле необходимо изготовить треугольный стык, например, при помощи стамески или фрезы!

Смешивание и ремонт
Жидкий компонент после интенсивного встряхивания добавить в тару с порошковым компонентом, затем перемешать до однородного состояния при помощи прилагаемого шпателя.
После смешивания массу оставить на 45 минут в покое, затем еще раз перемешать и прошпатлевывать поврежденное место профиля в течение 5 минут. Уже через 25 мин /+20 °С прошпатлеванное место тонко шлифуют абразивом с размером зерен 240, затем с размером зерен 400. После этого профиль очищают с помощью очистителя для ПВХ №20 и затем полируют с помощью очистителя-полироля №5. При необходимости отремонтированную поверхность можно подретушировать цветовым карандашом (акриловый лак) и таким образом оптимально скорректировать цветовой тон в соответствии с поверхностью профиля. Ввиду чувствительной поверхности профилей, полученных совместной экструзией полиметилметакрилата и оклеенных декоративной пленкой, их разрешается только шпатлевать, но не шлифовать!
Указанные здесь параметры времени могут быть точно определены только путем собственных испытаний, так как эти параметры значительно зависят от материала, температуры, наносимого количества, влажности воздуха, влажности материала, толщины клеевого слоя, давления прижима и прочих факторов. Как правило, к указанным ориентировочным значениям необходимо предусмотреть соответствующие поправки для надежности.

Очистка поверхности
Для удаления свежего, не затвердевшего клея с поверхностей и инструмента используйте очиститель для ПВХ №20.
Удалить затвердевший клей можно только механически.

Технические характеристики	
Основа	двухкомпонентная полимеризирующаяся смола на основе акрила
Цвет	В отвержденном состоянии приблизительно RAL 9016 транспортный белый
Соотношение компонентов смеси	Весовые части Порошок: Жидкость = 13 : 6
Время применения	миникомплектов при +20 °С около 5 мин. Время применения сокращается при температуре +30 °С прибл. в два раза, при температуре +10 °С оно увеличивается прибл. в два раза.
Шлифуемость	при +20 °С прибл. через 25 мин.
Время отверждения	при +20 °С, относительной влажности воздуха 50 % до 90 % до достижения конечной прочности прибл. 120 мин. прибл. 24 ч
Вязкость	при +20 °С, непосредственно после смешивания низковязкий пастообразный
Минимальная температура применения	от +5 °С
Условия хранения	Оригинальную тару следует хранить плотно закрытой в сухом месте при температуре от +15 °С до +25 °С, не допуская попадания прямых солнечных лучей. Срок хранения в невскрытой оригинальной таре: 12 месяцев.

Артикул	Наименование
HIM0033	Ремонтная масса для ПВХ COSMO SP-710.120

Клей для алюминия

Koerapur 666 (2-компонентный)

KOERAPUR 666 — двухкомпонентный реакционный клей, используемый для склеивания алюминия. В производстве алюминиевых окон широко используется для склеивания угловых соединений (вклеивания уголков).

Способ применения

Очистка
Перед склеиванием очистить поверхности от пыли, грязи, влаги и других препятствующих склеиванию веществ. Металлические поверхности должны быть хорошо обработанны, преимущественно с помощью наждачной бумаги.

Нанесение
Установить картридж в пистолет и прижать поршень пистолета к дну картриджа, чтобы дальнейшими действиями не выдавить компоненты клея через донную часть картриджа. Снять колпачок с картриджа и вставить внутрь размешивающую насадку. вкрутить конец насадки в пластину внутри тубы и, аккуратно надавливая, протолкнуть поршень вниз. Затем движениями «вверх-вниз» с помощью насадки перемешать компоненты до образования однородного цвета. Затем равномерно нанести клей с помощью шпателя на обе склеиваемые поверхности и соединить их. Чем толще будет клеевой слой, тем лучше склеятся поверхности. При использовании Koerapur 666/90 клеевой шов может быть уязвим к свету в течение 12–16 часов в зависимости от времени выработки. Высокая температура уменьшает время выдержки, в то время как низкая увеличивает его.

Очистка поверхностей от клея
Незатвердевший клей можно очистить с помощью специального очистителя. Инструменты необходимо очищать сразу после использования. Засохший клей можно удалить только механическим путем.

Технические характеристики	
Основа	Полиуретановый клей двухкомпонентный, не содержит растворителей
Цвет	Серовато-желтый (бежевый)
Плотность	Смола: 1,7 г/см^3 Отвердитель: 1,2 г/см^3 Смесь: 1,6 г/см^{3ц}
Вязкость	Смола: вязкая Отвердитель: около 200 мПа•с Смесь: около 50 000 мПа•с
Время выработки	Около 90 мин.
Температура применения	До +130 °С кратковременно (не более 10 мин) до +200 °С
Условия хранения	Хранить в плотно закрытой оригинальной упаковке в сухом помещении при температуре +10…25 °С, избегая попадания прямых солнечных лучей. Срок хранения в указанных условиях — 12 месяцев

Артикул	Наименование
KMR0013	Насадка для Koerapur 666/90
KMR0014	Клей Koerapur 666/90

Cosmofen 819

COSMOFEN 819 — универсальный полиуретановый монтажный клей, не содержащий растворители, применяемый для склеивания углов алюминиевых оконных рам. Также используется в строительстве лестничных конструкций, в строительно-монтажных целях и в различных промышленных отраслях. COSMOFEN 819 можно использовать с различными, предварительно соответствующим образом обработанными, поверхностями из дерева, керамики, металлов, термореактивных материалов и термопластов.

Способ применения

Очистка
Перед склеиванием очистить поверхности от пыли, грязи и других препятствующих склеиванию веществ. Металлические поверхности должны быть хорошо обработаны, преимущественно с помощью наждачной бумаги.

Нанесение
Наносится полоской на одну из склеиваемых поверхностей. При склеивании негигроскопичных поверхностей для достижения полноценного отверждения рекомендуется дополнительно оросить нанесенный клей водой. Склеиваемые детали соединяются друг с другом в течение времени образования клеевой пленки (4–7 мин), при необходимости положить детали под пресс.

Очистка поверхностей от клея
COSMOFEN 819 слегка пенится в процессе отверждения, поэтому выступающие остатки клея можно удалить в свежем состоянии при помощи очистителя №60. Засохший клей можно удалить только механическим путем. В отвердевшем состоянии COSMOFEN 819 можно шлифовать и покрывать лаком или окрашивать.

Технические характеристики	
Основа	1-К-полиуретановый клей, отвердевающий за счет влаги, не содержит растворители
Цвет	Белый
Плотность	1,52 г/см^3
Время образования пленки	Без добавления влаги — 7 мин С добавлением влаги — 4 мин
Функциональная прочность	20 мин
Время полного отверждения	24 ч
Температура применения	до +110 °С
Условия хранения	Хранить в плотно закрытой оригинальной упаковке в сухом помещении при температуре +10...25 °С, избегая попадания прямых солнечных лучей. Срок хранения в указанных условиях —12 месяцев. В течение срока хранения может увеличиваться вязкость клея

Артикул	Наименование
HIM0070	Клей для алюминия однокомпонентный Cosmofen 819 (310 мл)

Cosmofen DUO (2-компонентный)

COSMOFEN DUO — двухкомпонентный полиуретановый клей, используемый для конструктивного склеивания угловых соединений металлических конструкций из анодированного и крашеного алюминия в оконном, дверном и фасадном производствах. Обладает хорошей устойчивостью к погодным условиям.

Способ применения

Очистка

1. Перед склеиванием очистить поверхности от пыли, грязи, влаги и других препятствующих склеиванию веществ; без соответствующей подготовки поверхностей из чистого алюминия нельзя выполнить прочное клеевое соединение.
2. Прикрутить к открытому картриджу смесительную насадку. Выдавить клей пистолетом HPL/DPL 550/900 (см. раздел «Инструмент») в сухой, чистый и обезжиренный профиль, вставить сухарь и соединить детали. Зафиксировать до наступления функциональной прочности (на 6 часов). Первые 20 г клея использовать нельзя по причине технологии заполнения картриджей. По окончании работы смесительную насадку оставить на картридже. При последующей работе с невыработанным картриджем насадка должна быть заменена на новую. Первые 20 г после смены насадки также нельзя использовать.

Нанесение

Открытый картридж вставить в пистолет HPL/DPL 550/900 и выдавить оба компонента в емкость для смешивания. Можно добавить ускоритель (Cosmopur 830) и цветные пасты. Затем перемешать все компоненты до гомогенного состояния. В течение 60 мин нанести смесь на профиль и соединить детали. Зафиксировать до наступления функциональной прочности (на 6 ч).

Очистка поверхностей от клея

Незатвердевший клей можно очистить с помощью очистителя №60. Засохший клей можно удалить только механическим путем.

Технические характеристики	
Основа	Двухкомпонентный полиуретановый реакционный, не содержит растворителей
Цвет	Бежевый и белый (отвердитель — бежевый)
Плотность	Смесь 1,52 г/см^3
Время выработки	Около 45 мин
Расход	Около 20 г на угол
Температура применения	+7…130 °С; кратковременно (не более 10 мин) до +200 °С
Функциональная прочность	Через 6 ч
Время отверждения	На 75% в течение 24 часов (при температуре +20 °С и отн. влажности 50%); На 100% в течение 7 дней (при температуре +20 °С и отн. влажности 50%)
Условия хранения	Хранить в плотно закрытой оригинальной упаковке в сухом помещении при температуре +15…25 °С, избегая попадания прямых солнечных лучей. Срок хранения в указанных условиях — 12 месяцев

Артикул	Наименование
HIM0109	Клей Cosmofen Duo 550 мл белый
HIM0115	Клей Cosmofen Duo 900 мл белый
HIM0102	Клей Cosmofen Duo 550 мл бежевый
HIM0106	Клей Cosmofen Duo 900 мл бежевый

Универсальные клеи

Секундные клеи

Секундные быстрозатвердевающие однокомпонентные клеи предназначены для промышленного и бытового применения. В оконном производстве чаще всего используются для склеивания уплотнителей с профилями из ПВХ и алюминия. Обладают хорошими морозостойкими свойствами, хорошей теплоустойчивостью и устойчивостью к атмосферным осадкам.

Способ применения

Очистка
Перед склеиванием очистить поверхности от жира, пыли, грязи, влаги и других препятствующих склеиванию веществ.

Нанесение
Нанести на одну из склеиваемых поверхностей. Затем связуемые элементы соединить друг с другом в течение времени открытой выдержки (3 с) и фиксировать до достижения функциональной прочности.

Очистка поверхностей от клея
Очистка еще незатвердевших остатков секундных клеев производится специальным очистителем для цианакрилатных клеев. Очистка отвердевших остатков возможна только механическим способом.

Технические характеристики	
Основа	Этилцианакрилат
Плотность	1,05 г/см^3
Вязкость	30 мПа•с
Время схватывания	3 с
Время отверждения	16 ч (при температуре +20 °С и отн. влажности 50%)
Температура размягчения	От +80 °С
Условия хранения	Хранить в плотно закрытой оригинальной упаковке в сухом помещении при температуре +15…25 °С, избегая попадания прямых солнечных лучей. Срок хранения в указанных условиях — 9 месяцев.

Артикул	Наименование
HIM0013	Секундный клей Bauset WG 500 (20 г)
HIM0014	Секундный клей Bauset WG 500 (50 г)
HIM0054	Секундный клей Fenoplast (20 г)
HIM0057	Секундный клей Fenoplast (50 г)

МС- клей COSMO HD-100.400

HD-100.400 – однокомпонентный МС клей на основе силантерминированного полимера.

Применение
Применяется для клеевых соединений при монтаже. Герметизации монтажных зазоров между подоконником и ПВХ профилем, откосами. Имеет хорошую адгезию к подоконникам с пленкой Elesgo. Укладка плинтусов, ламината и кабельных каналов. Изготовление лестниц и строительные работы. Склейка фасадных (кассетных) сэндвич-элементов. Вклеивание стекол в мебельном производстве и при изготовлении витрин.

Способ применения

Очистка
Клей следует наносить с одной стороны на сухую, обезжиренную и не содержащую пыли склеиваемую поверхность.

Нанесение
Нанести клей на одну из склеиваемую поверхность. Детали необходимо соединить друг с другом в течение времени образования пленки. (около 7 мин)
После соединения детали фиксируются/прижимаются друг к другу до достижения необходимой функциональной прочности.
Для достижения полного отверждения при склейке негигроскопичных материалов друг с другом (влажность материала <8 %) необходимо дополнительно тонко распылить на нанесенный клей воду из пульверизатора.
Время образования пленки, время соединения, а также необходимое время выдерживания под давлением и время последующей обработки могут быть точно определены только путем собственных испытаний, так как эти параметры зависят от специфики материала, температуры, наносимого количества, влажности воздуха, влажности материала, толщины клеевого слоя, давления прижима и прочих факторов. Дополнительно к указанным ориентировочным значениям пользователь должен предусмотреть соответствующие запасы надежности.

Очистка поверхностей от клея
Излишки клея следует удалить, пока он не отвердел.

Технические характеристики	
Основа	Однокомпонентный влагосшиваемый силантерминированный полимер
Цвет	В отвержденном состоянии белый
Вязкость	согласно EN 542 при +20 °С прибл. 1,54 г/см3 Твердость по Шору согласно DIN 53505 прибл. 55 по Шору А
Время образования пленки	без добавления влаги при +20 °С и относительной влажности воздуха 50% около 7 мин. При повышенной влажности воздуха или после орошения клея водой время образования пленки значительно сокращается.
Расход	500 мкм-ПЭ/ПВХ
Скорость отверждения	при +20 °С и 50 % относительной влажности до достижения конечной прочности приблизительно 4 мм в 24 ч
Диапазон рабочих температур	-40 °С до +100 °С, кратковременно (порошковая окраска) до +180 °С
Минимальная температура применения	от +5 °С
Условия хранения	Оригинальную тару следует хранить плотно закрытой в сухом месте при температуре от +15 °С до +25 °С, не допуская попадания прямых солнечных лучей. Срок хранения в невскрытой оригинальной таре: 12 месяцев

Артикул	Наименование
HIM0221	МС- клей COSMO HD-100.400

Клей Cosmopur K1

Cosmopur K 1 — однокомпонентный полиуретановый клей хорошо подходит для склеивания различных материалов (даже камней). Выдерживает температуру до +110 °С.

Способ применения

Очистка
Перед склеиванием очистить поверхности от пыли, грязи и других препятствующих склеиванию веществ.

Нанесение
Наносится змееобразно на одну из склеиваемых поверхностей. Для полноценного отверждения рекомендуется оросить водой поверхности перед нанесением клея. Затем связуемые элементы соединить друг с другом в течение 5–10 мин и зафиксировать на время функциональной прочности (15 мин).

Очистка поверхностей от клея
В процессе отверждения клей может пениться, поэтому выступающие излишки необходимо в неотвердевшем состоянии удалить при помощи очистителя №60. Засохший клей можно удалить только механическим путем.

Технические характеристики	
Основа	Однокомпонентный полиуретановый клей, не содержит растворителей
Цвет	Бежевый
Плотность	1,52 г/см^3
Функциональная прочность	Около 15 минут
Время образования пленки	Без добавления влаги — около 10 мин С добавлением влаги — около 5 мин
Время полного отверждения	24 ч
Минимальная температура обработки	+7 °С
Условия хранения	Хранить в плотно закрытой оригинальной упаковке в сухом помещении при температуре +15…25 °С, избегая попадания прямых солнечных лучей. Срок хранения в указанных условиях — 12 месяцев. В течение срока хранения может увеличиваться вязкость клея

Артикул	Наименование
HIM0021	Клей универсальный однокомпонентный COSMOPUR K 1 (310 мл)

Комплекты по уходу за окнами

3 в 1

Комплекты по уходу за окнами представляют собой технические наборы по уходу за всеми оконными элементами. Каждый набор включает в себя: очистительное молочко, средство для ухода за уплотнителями и масло для смазки оконной фурнитуры.

Состав:

Очистительное молочко
Не содержит растворителя. Используется для очистки окон, дверей и жалюзи из белого ПВХ, анодированного алюминия, а также полиуретана. Молочко антибактериально, не содержит фасфатов, безвредно для кожи.

Масло для фурнитуры
Обладает необходимыми смазочными качествами, уменьшающими трение металлических деталей и их коррозию.

Средство для ухода за уплотнителем
Сохраняет эластичность резины, предотвращая ее быстрый износ, прилипание и примерзание уплотнителя к профилю.

Артикул	Наименование
HIM2020	Набор Bauset по уходу за окнами ПВХ (100+50+18 мл)
HIM0059	Комплект по уходу за окнами Fenosol-Mini (100+50+20 мл)

Применение комплектов

Рис. 1

Рис. 2

Рис. 3

Способ применения

1. Очистить профиль
2. Смазать уплотнитель
3. Смазать фурнитуру

Технические характеристики	
Условия хранения	Хранить в плотно закрытой оригинальной упаковке в сухом помещении при температуре от +15...25 °С, избегая попадания прямых солнечных лучей. Срок хранения в указанных условиях: комплекты по уходу за окнами — 12 месяцев; комплекты по уходу за окнами Bauset — 24 месяца

Инструмент

Пистолеты для картриджей 310 мл

Артикул	Наименование
BAU3009	Пистолет пневматический для герметиков в картриджах 280–310 мл
BAU3007	Пистолет ручной для герметиков в картриджах 280–310 мл

Пистолет для клея Cosmofen Duo

Артикул	Наименование
PST0067	Пистолет ручной к Cosmofen Duo 550 и 900 мл
HIM0001	Насадка-смеситель для Cosmofen Duo

10. Вспомогательные материалы для монтажа

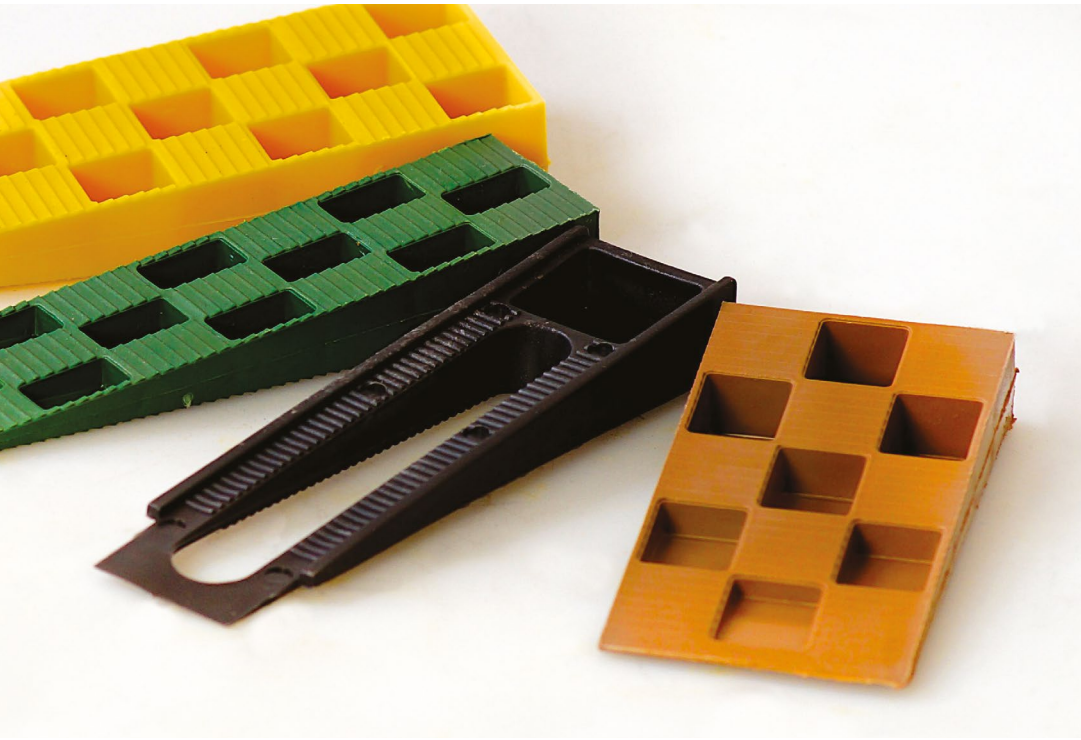

Заглушки водоотводящего канала

Заглушки водоотводящего канала применяются для закрытия дренажных отверстий в нижней части оконных рам. Изготовлены из ABS пластика и обладают высокой устойчивостью к УФ и пластичностью.

Изображение	Артикул	Наименование
Заглушки фигурные		
	ROS2562.05	Заглушка водоотводящего канала Bauset, коричневая (фигурная)
	ROS2562.07	Заглушка водоотводящего канала Bauset, белая (фигурная)

Изображение	Артикул	Наименование
Заглушки прямоугольные		
	ROS2563.05	Заглушка водоотводящего канала Bauset, коричневая (прямоугольная)
	ROS2563.07	Заглушка водоотводящего канала Bauset, белая (прямоугольная)
	ROS0042.05	Заглушка водоотводящего канала, коричневая
	ROS0042.07	Заглушка водоотводящего канала, белая

Изображение	Артикул	Наименование
Заглушки под отверстие		
	ROS2564.05	Заглушка водоотводящего канала Bauset, коричневая (под отверстие)
	ROS2564.07	Заглушка водоотводящего канала Bauset, белая (под отверстие)

Клинья монтажные

Изображение	Артикул	Наименование
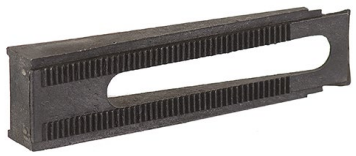	**LOG1788**	Клин монтажный Bauset 113x28x15 черный
	LOG0345	Клин монтажный Bauset 91x43x15 коричневый
	LOG0346	Клин монтажный Bauset 143x43x22 желтый
	LOG1787	Клин монтажный Bauset 115x30x19 зеленый

Инструмент

Изображение	Артикул	Наименование
	INS0047	Нож серповидный (Don Carlos)

Измерительный инструмент

Телескопические линейки

Телескопическая линейка MESSFIX предназначена для измерения в различных областях. Достаточно приложить ее к желаемому месту измерения, выдвинуть до нужной длины и считать результат измерения с аналогового индикатора. Поставляется в чехле.

Артикул	Наименование	Пределы измерения	Длина (нерабочее состояние)	Цена деления	Вес
STA0078	Телескопическая линейка Messfix 4 м	0,86–4,0 м	0,86 м	мм	1,4 кг
STA0079	Телескопическая линейка Messfix 5 м	1,07–5,0 м	1,07 м	мм	1,7 кг

Легкая и удобная в обращении телескопическая линейка MESSFIX compact предназначена для измерения в различных областях. Достаточно приложить ее к желаемому месту измерения, выдвинуть до нужной длины и считать результат измерения с аналогового индикатора. Поставляется в чехле.

Артикул	Наименование	Пределы измерения	Длина (нерабочее состояние)	Цена деления	Вес
STA0080	Телескопическая линейка compact 3 м	0,6–3,04 м	0,60 м	мм	0,9 кг
STA0081	Телескопическая линейка compact 5 м	0,91–5,01 м	0,91 м	мм	1,4 кг

Электронные угломеры WINKELTRONIC

Электронные угломеры WINKELTRONIC применяются для точного измерения различных углов. Поставляются в чехле.

Основные характеристики угломера:
- функция сохранения измеряемого значения,
- возможность обнуления значений в любом положении сторон,
- встроенные горизонтальный и вертикальный уровни.

Артикул	Наименование	Длина сторон (мм)	Разрешение	Точность измерений	Пределы измерения (˚)	Вес
STA0082	Электронный угломер Winkeltronic 400 мм	400	0,10	+ 0,20	0–200	0,65 кг
STA0083	Электронный угломер Winkeltronic 450 мм	450	0,10	+ 0,10	0–352	0,90 кг
STA0084	Электронный угломер Winkeltronic 600 мм	600	0,10	+ 0,10	0–355	1,20 кг

Электронные уклономеры INCLITRONIC

С помощью электронного уровня-уклономера INCLITRONIC можно легко определить уклоны, наклоны и углы. Показание измеряемых значений производится по выбору в градусах или процентах.

Основные характеристики уклономера:

- при измерении над головой цифровая индикация автоматически поворачивается,
- акустический сигнал при 0° и 90°,
- автоматическое отключение приблизительно после 5 минут,
- функция сохранения измеряемого значения,
- индикация градусов с ценой деления 0,10,
- индикация процентов с ценой деления 0,1%.

Артикул	Наименование	Длина	Точность измерений	Пределы измерения (°)	Вес
STA0085	Электронный уклономер Inclinometer level 600 мм	600 мм	0,2°	360°	0,7 кг
STA0086	Электронный уклономер Inclinometer level 800 мм	800 мм	0,2°	360°	0,8 кг

Ручки-захваты

Универсальные ручки-захваты применяются для переноски любого листового материала и готовых конструкций из стекла, дерева ДВП/ДСП, металла, жести, мрамора, гранита и т.д. Вес переносимого материала может составлять до 100 кг на каждую ручку-захват.

Ручки-захваты автоматически фиксируются в зависимости от ширины листа, поэтому нет необходимости вручную открывать или закрывать зажимы.

Место для захвата выбирается свободно с боку (торца) переносимого изделия. Зажим передвигается в нисходящем движении под углом к краю панели или листового стекла автоматически встают с учетом ширины изделия.

Прорезиненное покрытие зажимных колодок не позволяет им скользить и не повреждает переносимое изделие. Снять ручки-захваты можно, передвигая инструмент вниз к краю торца, т. е. за пределы переносимого изделия.

Преимущества использования ручек-захватов

- можно выбрать любое место для установки ручек-захватов,
- безопасно для спины, удобно для рук,
- вторая рука свободна и подстраховывает на время переноса,
- экономится время на переноску изделий.

Артикул	Наименование	Толщина захвата	Единица измерения	Вес
BAU9005	Ручной захват Carrymate 5 под толщину 0–80 мм	0–80 мм	шт.	1,0 кг
BAU9006	Ручной захват Carrymate Senior под толщину 40–120 мм	40–120 мм	шт.	1,1 кг
BAU9007	Ручной захват Carrymate XL под толщину 80–160 мм	80–160 мм	шт.	1,2 кг
BAU9008	Набор сменных резиновых колец для ручнных захватов Carrymate (8 шт.)	—	упаковка	150 г

Способ применения

Установите ручку сбоку (с торца) листа примерно под углом 45° и двиньте по изделию вниз до желаемой несущей высоты. Колодки автоматически настраиваются по толщине листа.

Для снятия захватов двигайте ручку до конца изделия.

Подушки для установки окон

Подушки для установки окон BAUSET применяются для профессионального монтажа окон и дверей. Они позволяют быстрее выставлять окна по уровню, упрощают процесс крепления.

Подушки поставляются комплектами по 4 шт. с крючком для фиксации на поясе и подробной инструкцией по использованию.

Дополнительные возможности применения:

- для приподнимания тяжелой бытовой техники,
- для монтажа кухонного и сантехнического оборудования,
- для удержания частей конструкций до момента схватывания клеящих веществ,
- для удерживания дверей в безопасном положении.

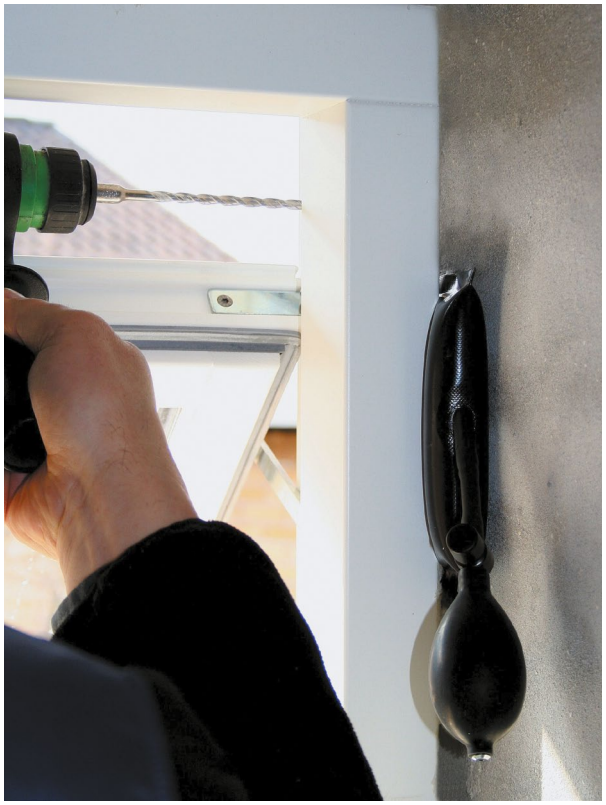

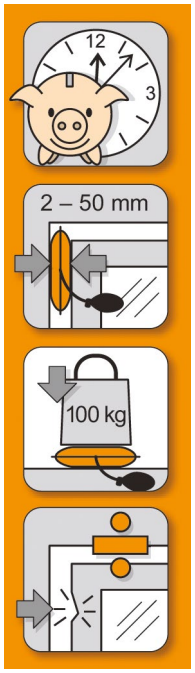

Экономия времени

Подходит для различных швов от 2 до 50 мм

Рабочая нагрузка до 100 кг

Не оставляют царапин и повреждений

Артикул	Наименование
BAU9011	Комплект подушек BAUSET для установки окон (4 шт.)

Способ применения

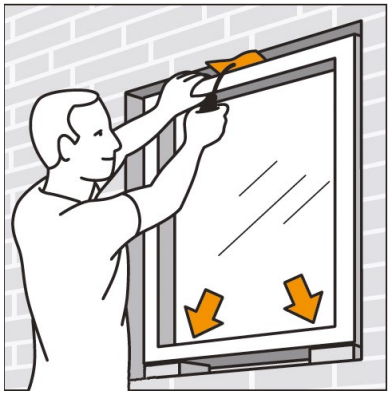

Установка

Окно устанавливается в проеме на два горизонтальных бруска. Подушка вставляется между оконной рамой и проемом в верхней части и накачивается до закрепления окна.

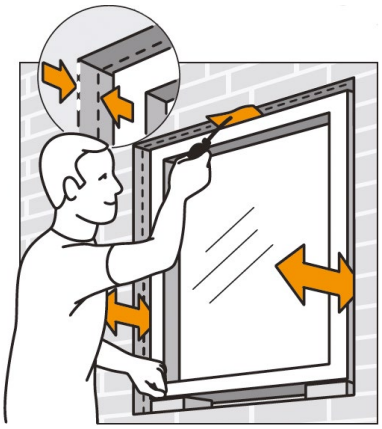

Выравнивание окна по вертикали и горизонтали

Теперь окно подгоняют в нужное положение в проеме по отношению к фасаду и выравнивают по уровню в вертикальной плоскости, регулируя давление в подушке.

Затем подушки вставляются по бокам, и окно подгоняется по уровню в горизонтальной плоскости, подкачивая воздух в подушках.

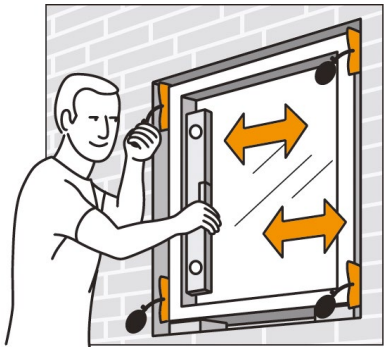

ВАЖНО!

Подушки прошли все необходимые испытания, которые проводятся для износостойких материалов. Однако их все же возможно механически повредить острыми предметами, такими как сверло или саморез.

Подушки не являются крепежным элементом и не могут фиксировать окно в проеме на долгое время. Если оставить их в проеме на длительное время, возможно понижение давления в подушках.

Закрепление

Теперь окно, удерживаемое подушками, крепится в оконный проем механическим способом. Затем в подушках спускается воздух нажатием на спускной клапан, и подушки вынимаются. Проем готов к герметизации.

11. Сэндвич-панели

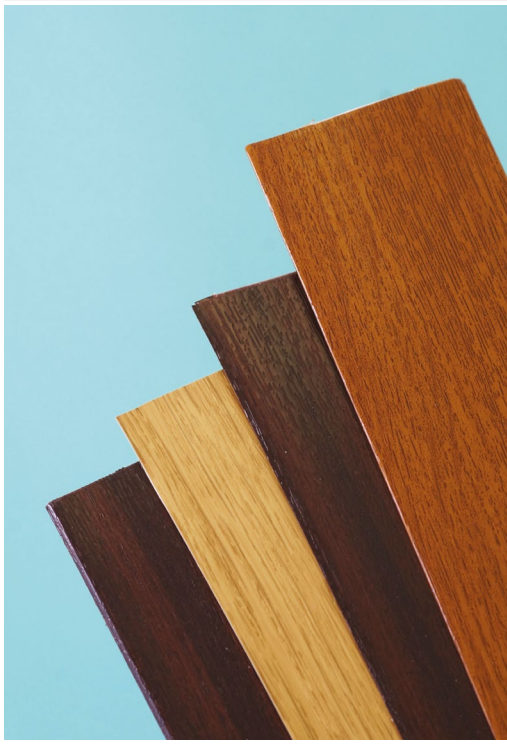

Сэндвич-панели Bauset RS

Белые сэндвич-панели представляют собой 3-х слойный пирог:

сверху и снизу используется жесткий лист ПВХ;

утеплитель из листа экструдированного или вспененного пенополистирола.

- Все слои сэндвич-панели склеиваются между собой с помощью холодного или горячего прессования
- Качественные листы ПВХ не пропускают солнечный свет, поэтому качественные сэндвич-панели на просвет темные и оттенок наполнителя не виден

Матовые сэндвич-панели Bauset RS белые (длина 3000 мм)

Артикул	Толщина (мм)	Ширина (мм)	Лист 1	Лист 2	Цвет	Наполнение
ROS5089.07	5	2030	-	-	белый	панель вспен.
BAU5031.07	8	1500	0,8	0,8	белый	эктрудир.
BAU5002.07	10	1500	0,6	1,0	белый	эктрудир.
BAU5026.07	10	1500	0,8	0,8	дубль белый	эктрудир.
BAU5007.07	10	1500	0,8	1,0	белый	эктрудир.
BAU5065.07	10	2000	0,6	1,0	белый	эктрудир.
BAU5009.07	10	2000	0,8	1,0	белый	эктрудир.
ELM5086.07	16	2000	0,8	0,8	белый	эктрудир.
ELM5075.07	20	1500	0,8	0,8	белый	св вспен.
ELM5089.07	20	1500	0,8	0,8	белый	эктрудир.
ELM5146.07	24	1500	0,6	0,6	белый	эктрудир.
ELM5149.07	24	1500	1,4	1,4	белый	эктрудир.
ELM5041.07	24	1500	0,8	0,8	белый	эктрудир.
ELM5041.07/2	24	1500	0,8	0,8	белый	эктрудир.
ELM5044.07	24	1500	0,8	0,8	белый	св вспен.
ELM5166.07	24	2000	0,6	0,6	белый	эктрудир.
ELM5049.07	24	2000	0,8	0,8	белый	эктрудир.
ELM5055.07	24	2000	0,8	0,8	белый	эктрудир.
ELM5122.07	28	1500	0,8	0,8	белый	эктрудир.
ELM5147.07	32	1500	0,6	0,6	белый	эктрудир.
ELM5045.07	32	1500	0,8	0,8	белый	эктрудир.
ELM5047.07	32	1500	0,8	0,8	белый	св вспен.
ELM5167.07	32	2000	0,6	0,6	белый	эктрудир.
ELM5045.07/2	32	2000	0,8	0,8	белый	эктрудир.
ELM5056.07	32	2000	0,8	0,8	белый	эктрудир.
ELM5088.07	36	1500	0,8	0,8	белый	эктрудир.
ELM5065.07	40	1500	0,8	0,8	белый	эктрудир.
BAU5076.07	40	1500	0,8	0,8	белый	св вспен.
ELM5110.07	40	2000	0,8	0,8	белый	эктрудир.
ELM5090.07	42	1500	0,8	0,8	белый	эктрудир.
ELM5123.07	44	1500	0,8	0,8	белый	эктрудир.

Глянцевые сэндвич-панели Bauset RS белые (длина 3000 мм)

Артикул	Толщина (мм)	Ширина (мм)	Лист 1	Лист 2	Цвет	Наполнение
BAU5015.07	8	1500	0,8	0,8	белый глянец	эктрудир.
BAU5008.07	10	1500	0,8	1,0	белый глянец	эктрудир.
BAU5027.07	10	1500	0,8	0,8	дубль белый глянец	эктрудир.
BAU5010.07	10	2000	0,8	1,0	белый глянец	эктрудир.
ELM5057.07	20	1500	0,8	0,8	белый глянец	эктрудир.
ELM5064.07	20	2000	0,8	0,8	белый глянец	эктрудир.
ELM5042.07	24	1500	0,8	0,8	белый глянец	эктрудир.
ELM5043.07	24	1500	0,8	0,8	белый глянец	св вспен.
ELM5046.07	32	1500	0,8	0,8	белый глянец	эктрудир.
ELM5048.07	32	1500	0,8	0,8	белый глянец	св вспен.
ELM5052.07	32	2000	0,8	0,8	белый глянец	эктрудир.
ELM5055.07	24	2000	0,8	0,8	белый глян	эктрудир

Матовые сэндвич-панели Bauset RS цветные (длина 3000 мм)

Артикул	Толщина (мм)	Ширина (мм)	Лист 1	Лист 2	Цвет	Наполнение
BAU9018.51	10	1300	2,0	2,0	махагон/белый	эктрудир.
BAU9018.55	10	1300	2,0	2,0	золотой дуб	эктрудир.
ELM5151.55	24	1300	2,0	2,0	золотой дуб	эктрудир.
ELM5152.55	24	1300	2,0	2,0	зол. дуб/белый	эктрудир.
ELM5151.51	24	1300	2,0	2,0	махагон	эктрудир.
ELM5152.51	24	1300	2,0	2,0	махагон/белый	эктрудир.
ELM5151.66	24	1300	2,0	2,0	морен дуб	эктрудир.
ELM5152.66	24	1300	2,0	2,0	морен дуб/ белый	эктрудир.
ELM5151.56	24	1300	2,0	2,0	орех	эктрудир.
ELM5152.56	24	1300	2,0	2,0	орех/белый	эктрудир.
ELM5151.64	24	1300	2,0	2,0	рустик дуб	эктрудир.
ELM5152.64	24	1300	2,0	2,0	рустик дуб/ белый	эктрудир.
ELM5151.46	24	1300	2,0	2,0	светлый дуб	эктрудир.
ELM5175.68	24	1300	2,0	2,0	тем. дуб/белый	эктрудир.
ELM5174.68	24	1300	2,0	2,0	темный дуб	эктрудир.
ELM5152.61	24	1300	2,0	2,0	шоко-корич./ белый	эктрудир.
ELM5157.55	32	1300	2,0	2,0	золотой дуб	эктрудир.
ELM5157.51	32	1300	2,0	2,0	махагон	эктрудир.
ELM5158.51	32	1300	2,0	2,0	махагон/белый	эктрудир.
ELM5157.46	32	1300	2,0	2,0	натуральный дуб	эктрудир.
ELM5157.56	32	1300	2,0	2,0	орех	эктрудир.
ELM5158.56	32	1300	2,0	2,0	орех/белый	эктрудир.
ELM5157.68	32	1300	2,0	2,0	темный дуб	эктрудир.
ELM5158.68	32	1300	2,0	2,0	темный дуб/ белый	эктрудир.

Сэндвич-панели белые Bauset TPL

Матовые сэндвич-панели 1500x3000 мм белые

Артикул	Толщина, мм	Лист 1, мм	Лист 2, мм	Наполнитель	Количество листов ПВХ	Н/упак. паллеты, шт.
TPL5003.07	9	0,45	0,4	экструзия	1-сторонний	100
TPL5017.07	9	0,5	0,4	свободно вспен.	1-сторонний	100
TPL5018.07	8,3	0,45	0,4	экструзия	1-сторонний	100
TPL5001.07	9	0,5	0,4	экструзия	1-сторонний	100
TPL5005.07	9	0,6	0,5	экструзия	1-сторонний	100
TPL5012.07	10	0,6	0,6	экструзия	2-сторонний	100
TPL5013.07	10	0,7	0,7	экструзия	2-сторонний	100
TPL5009.07	10	0,8	0,8	экструзия	1-сторонний	100
TPL5101.07	20	0,6	0,6	экструзия	2-сторонний	40
TPL5202.07	24	0,5	0,5	экструзия	2-сторонний	40
TPL5201.07	24	0,6	0,6	экструзия	2-сторонний	40
TPL5203.07	24	0,6	0,6	свободно вспен.	2-сторонний	40
TPL5207.07	24	0,8	0,8	экструзия	2-сторонний	40
TPL5209.07	24	0,9	0,9	экструзия	2-сторонний	40
TPL5302.07	32	0,5	0,5	экструзия	2-сторонний	30
TPL5301.07	32	0,6	0,6	экструзия	2-сторонний	30
TPL5303.07	32	0,6	0,6	свободно вспен.	2-сторонний	30
TPL5307.07	32	0,8	0,8	экструзия	2-сторонний	30
TPL5331.07	36	0,6	0,6	экструзия	2-сторонний	30
TPL5605.07	40	0,6	0,6	экструзия	2-сторонний	20
TPL5601.07	40	0,7	0,7	экструзия	2-сторонний	20
TPL5801.07	44	0,7	0,7	экструзия	2-сторонний	20

Матовые сэндвич-панели 2000x3000 мм белые

Артикул	Толщина, мм	Лист 1, мм	Лист 2, мм	Наполнитель	Количество листов ПВХ	Н/упак. паллеты, шт.
TPL5011.07	9	0,6	0,5	экструзия	1-сторонний	100
TPL5014.07	10	0,6	0,6	экструзия	2-сторонний	100
TPL5010.07	10	0,7	0,5	экструзия	1-сторонний	100
TPL5015.07	10	0,7	0,7	экструзия	2-сторонний	100
TPL5210.07	24	0,7	0,7	экструзия	2-сторонний	40
TPL5310.07	32	0,7	0,7	экструзия	2-сторонний	30
TPL5611.07	40	0,7	0,7	экструзия	2-сторонний	20

Глянцевые сэндвич-панели 1500x3000 мм белые

Артикул	Толщина, мм	Лист 1, мм	Лист 2, мм	Наполнитель	Количество листов ПВХ	Н/упак. паллеты, шт.
TPL5008.07	10	0,6	0,5	экструзия	1-сторонний	100
TPL5007.07	10	0,6	0,6	экструзия	2-сторонний	100
TPL5104.07	20	0,6	0,6	экструзия	2-сторонний	40
TPL5204.07	24	0,6	0,6	экструзия	2-сторонний	40
TPL5205.07	24	0,6	0,6	свободно вспен.	2-сторонний	40
TPL5304.07	32	0,6	0,6	экструзия	2-сторонний	30

Норма отпуска всех сэндвич панелей – 1шт.

Сэндвич-панели цветные Bauset TPL

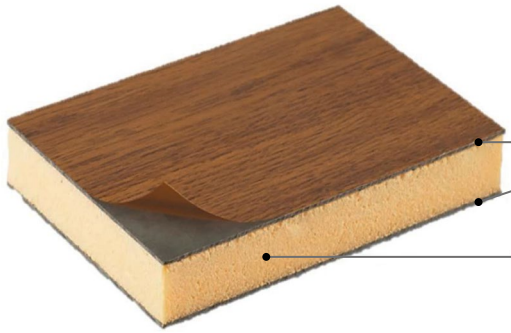

Цветные сэндвич-панели представляют собой 3-х слойный пирог:

Сверху и снизу находится жесткий лист HPL толщиной 1,0 мм, ламинированный цветной пленкой Renolit;

экструдированный пенополистирол.

- Материал HPL (High Pressure Laminates) — ламинат высокого давления
- Цветные сэндвич-панели HPL намного устойчивее к температурным деформациям и отслоению цветной пленки, чем цветные сэндвич-панели на основе ПВХ

Цветные сэндвич-панели ПВХ

10 мм для откосов односторонние с пленками Renolit. Размер 10×1300×3000 мм

Золотой дуб R 2178 001	Махагон R 2097 013	Натуральный дуб R 3118 076	Темный дуб R 2052 089
TPL5010.09	**TPL5010.51**	**TPL5010.55**	**TPL5010.68**

Цветные дверные сэндвич-панели HPL

Материал HPL high pressure laminates — ламинат высокого давления.
Пластик HPL имеет высокую прочность и низкий коэффициент линейного расширения.
На лист пластика HPL наклеивается цветная пленка Renolit.
Далее эти листы используют при изготовлении цветных сэндвич-панелей.

Размер сэндвича, мм	Толщина, мм	Золотой дуб R 2178 001	Махагон R 2097 013	Натуральный дуб R 3118 076	Темный дуб R 2052 089
1300×3000	24	**TPL5250.09**	**TPL5250.51**	**TPL5250.55**	**TPL5250.68**
1300×3000	32	**TPL5350.09**	**TPL5350.51**	**TPL5350.55**	**TPL5350.68**

Размер сэндвича, мм	Толщина, мм	Золотой дуб/белый R 2178 001	Махагон/белый R 2097 013	Натуральный дуб/ белый R 3118 076	Темный дуб/белый R 2052 089
1300×3000	24	**TPL5251.09**	**TPL5251.51**	**TPL5251.55**	**TPL5251.68**
1300×3000	32	**TPL5351.09**	**TPL5351.51**	**TPL5351.55**	**TPL5351.68**

Возможны поставки любых других размеров цветных сэндвич-панелей:
- по ширине (1300 или 1150 мм);
- по цвету Renolit;
- по материалу (HPL или ПВХ).

Сэндвич-панели для откосов

Пример монтажа сэндвич-панелей

Вариант 1

Вариант 2

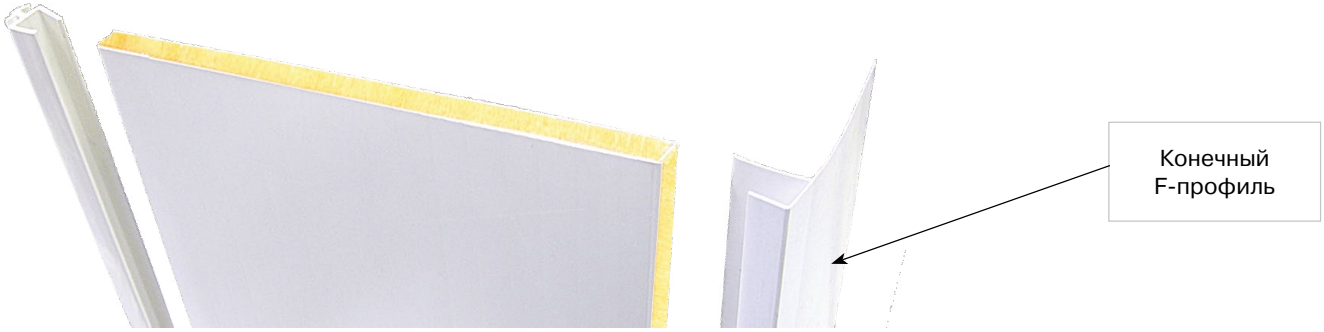

Вариант 3

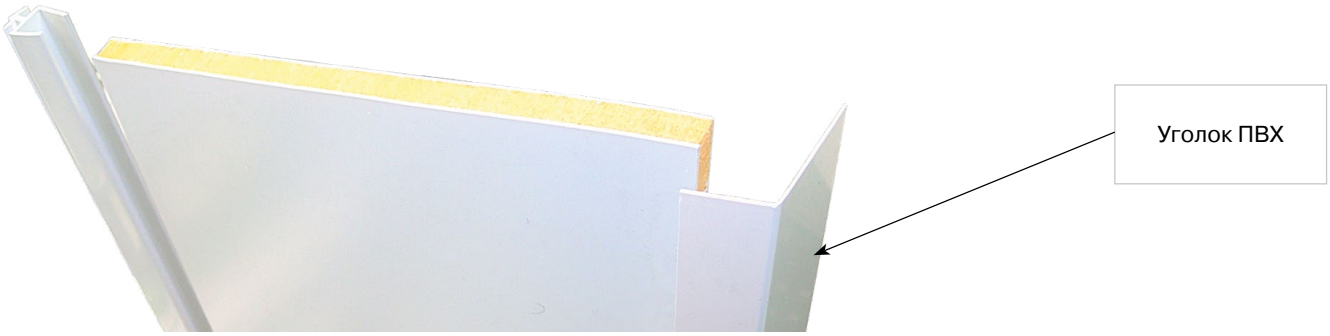

Пример монтажа оконного откоса сэндвич-панелями

Артикул: OBR2011.07
Макет угла окна “Евромонтаж”

Сэндвич-панели белые 10 мм раскрой (распил)

bauset

Защитная пленка

1. **Бери только то, что нужно из многообразия.**
   Сэндвич-панель, распиленная в стандартные размеры, идеально подходит для отделки откосов большинства окон и дверных блоков.

2. **Для домашних хозяев и хозяек**
   Выбирай нужные размеры и забирай на своем легковом автомобиле. Используй доставку ТБМ.

3. **Для профессионалов**
   - Не требует содержать участок для распила (зарплата, организация работ, контроль и техника безопасности, накладные расходы, отходы и мусор, и т.д.).
   - Значительная экономия средств по сравнению с распилом на собственном участке (прибл. 18%).
   - Удобство логистики и хранения.
   - Доставка на объект.

Упаковка по 10 шт в п/э рукаве. Норма отпуска 1 шт.

Длина (мм)	Ширина панели (мм)					
	150	200	250	300	400	600
1500	**TPL5115.07**	**TPL5120.07**	**TPL5040.07**	**TPL5130.07**	**TPL5041.07**	**TPL5042.07**
2000	**TPL5215.07**	**TPL5220.07**	**TPL5020.07**	**TPL5230.07**	**TPL5021.07**	**TPL5022.07**
2500	**TPL2515.07**	**TPL2520.07**	**TPL2525.07**	**TPL2530.07**	**TPL2540.07**	**TPL2560.07**
3000	**TPL5315.07**	**TPL5320.07**	**TPL5030.07**	**TPL5330.07**	**TPL5031.07**	**TPL5032.07**

Комплекты для отделки откосов (индивидуальная упаковка)

из сэндвич-панелей 10 мм
- шириной 25 см
- цвет белый

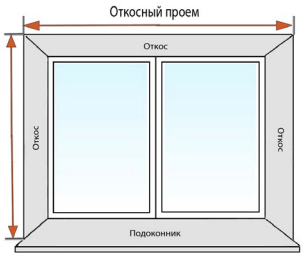

Для подбора комплекта замеры необходимо осуществлять по откосному проему

Комплект № 1 на балконный блок малый (4 панели)	
Артикул	**BAU5501.07**
Высота блока	2,5 м
Ширина блока	2,0 м
Высота окна	1,5 м
Высота под подоконником	0,75 м
Серия дома	П-44, П-44Т, КОПЭ, П-43, П-46М, П-3, П-30 и другие

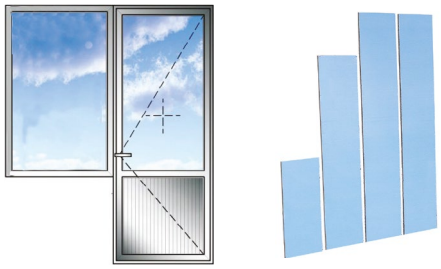

Комплект № 2 на балконный блок большой (4 панели)	
Артикул	**BAU5502.07**
Высота блока	2,5 м
Ширина блока	2,5 м
Высота окна	1,5 м
Высота под подоконником	0,75 м
Серия дома	1605, II-68 и другие

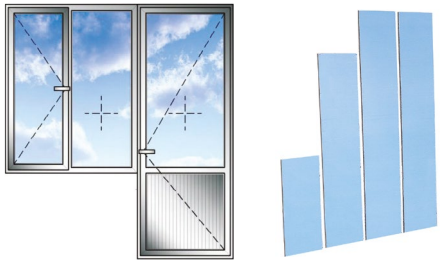

Комплект №3 на окно 1,5×1,5 м (3 панели)	
Артикул	**BAU5503.07**
Высота окна	1,5 м
Ширина окна	1,5 м
Серия дома	П-44, П-44Т, КОПЭ, П-43, П-46М, П-3, П-30 и другие

Комплект №4 на окно 2,0×1,5 м (3 панели)	
Артикул	**BAU5504.07**
Высота окна	2,0 м
Ширина окна	1,5 м
Серия дома	П-44, П-44Т, КОПЭ, П-43, П-46М, П-3, П-30 и другие

Комплект №5 на окно 1,5×2,0 м (3 панели)	
Артикул	**BAU5505.07**
Высота окна	1,5 м
Ширина окна	2,0 м
Серия дома	П-44, П-44Т, КОПЭ, П-43, П-3 и другие

Комплект №6 на окно 1,5×2,5 м (3 панели)	
Артикул	**BAU5506.07**
Высота окна	1,5 м
Ширина окна	2,5 м
Серия дома	П-46М, П-30 и другие

Система цветных откосов «4 Colors»

Цветные сэндвич-панели ПВХ для откосов

односторонние с пленками Renolit. Размер 10x1300x3000 мм

Золотой дуб R 2178 001	Махагон R 2097 013	Натуральный дуб R 3118 076	Темный дуб R 2052 089
TPL5010.09	**TPL5010.51**	**TPL5010.55**	**TPL5010.68**

Цветные панели ПВХ 10x250 мм

Длина, м	Золотой дуб R 2178 001	Махагон R 2097 013	Натуральный дуб R 3118 076	Темный дуб R 2052 089
6,0	**VPL5610.09**	**VPL5610.51**	**VPL5610.55**	**VPL5610.68**
3,0	**VPL5610.09/3**	**VPL5610.51/3**	**VPL5610.55/3**	**VPL5610.68/3**

Стартовые (начальные) и финишные (конечные) профили ПВХ

Размер (мм)	Длина (м)	Золотой дуб R 2178 001	Махагон R 2097 013	Натуральный дуб R 3118 076	Темный дуб R 2052 089
L (35x25)	6,0	**VPL5611.09**	**VPL5611.51**	**VPL5611.55**	**VPL5611.68**
F (60x30x16)	6,0	**VPL5613.09**	**VPL5613.51**	**VPL5613.55**	**VPL5613.68**
F (40x25x15)	6,0	**VPL5613.09**	**VPL5613.51**	**VPL5613.55**	**VPL5613.68**

Пример монтажа системы «4 Colors»

С сэндвич-панелью

С панелью ПВХ ламинированной

100% сочетание цвета и декора с оконным профилем

Вспомогательные профили для монтажа откосных сэндвич-панелей

Наименование	
Стартовый (начальный) L-профиль	
Финишный (конечный) F-профиль	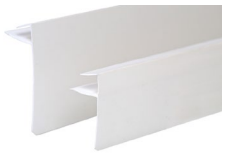
Универсальный наличник	
Уголки ПВХ жесткие	
Уголки ПВХ гибкие самоклеющиеся в рулоне	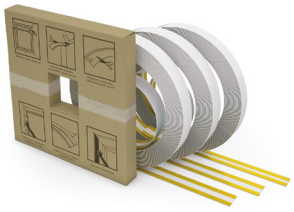
Уголки ПВХ гибкие без клея в рулоне	
Угловые клик-профили «C» и «CL»	

12. Наружные и внутренние откосы EXTER

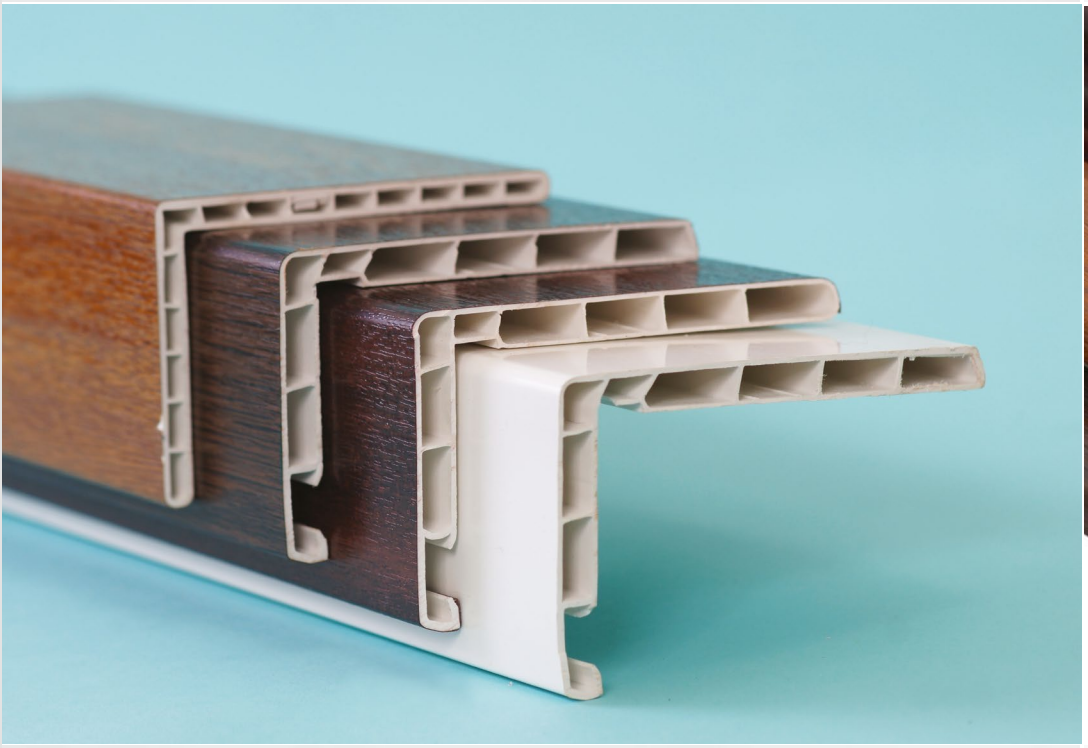

Система наружных и внутренних откосов Exter

Система для отделки оконных и дверных проемов Exter – полностью закрывает монтажный шов, защищая от воздействия: дождя, ветра, солнечных лучей, перепада температуры.

Полная приспособленность к Российскому климату (более 15 лет успешно устанавливается по всей территории РФ)

Долговечность эксплуатации, гарантийный срок службы:
в умеренном климате – не менее 40 лет
в холодном климате – не менее 20 лет

Внутренняя система кабель-каналов (пазов), в которых можно разместить телефонные, телевизионные и компьютерные провода.

Ассортимент откосов Exter

Начальный (стартовый) L-профиль

Конечный (финишный) F-профиль

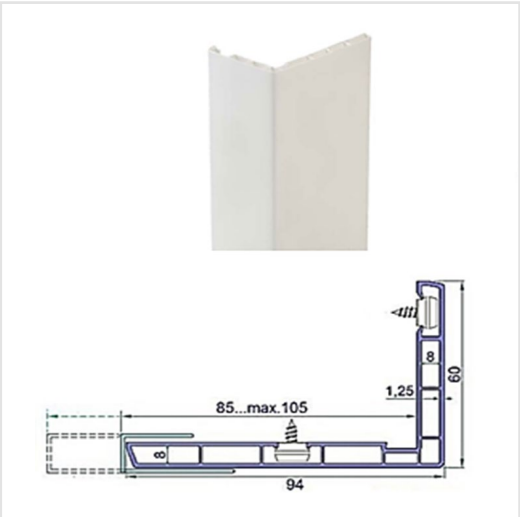

Наружный откос угловой EXTER

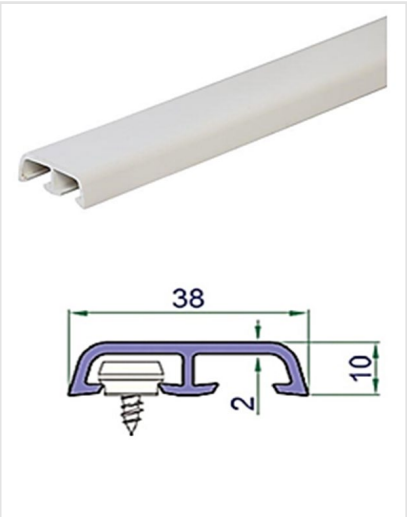

Наличник

Ниппель под саморез

Наружные угловые откосы ПВХ Exter

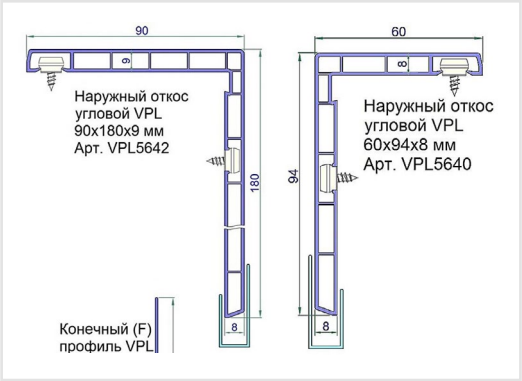

Угловые откосы Exter
Применяются для отделки наружных и внутренних откосов, предназначены для загородного и коттеджного строительства

Основные особенности
- Угловые откосы белые и цветные 2-а размера: 60x94 и 90x180 мм
- Полностью закрывает монтажный шов, защищая от воздействия: дождя, ветра, солнечных лучей, перепада температур
- Долговечность эксплуатации, более 20 лет

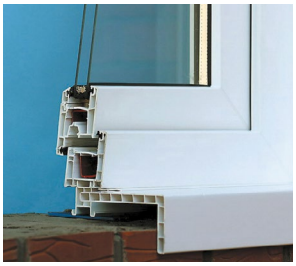

Размер углового откоса	Длина, м	Белый	Золотой дуб Renolit 2178 001	Махагон Renolit 2097 013	Темный дуб Renolit 2052 089	Натуральный дуб Renolit 3118 076
60×94×8 мм	6,0	**VPL5640.07**	**VPL5640.09**	**VPL5640.51**	**VPL5640.68**	**VPL5640.55**
90×180×9 мм	6,0	**VPL5642.07**	**VPL5642.09**	**VPL5642.51**	**VPL5642.68**	**VPL5642.55**

Возможны другие цвета по гамме Renolit

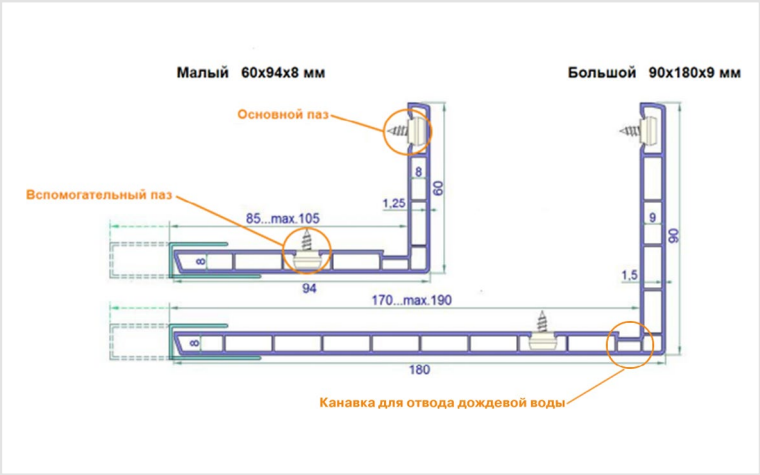

Схема монтажа

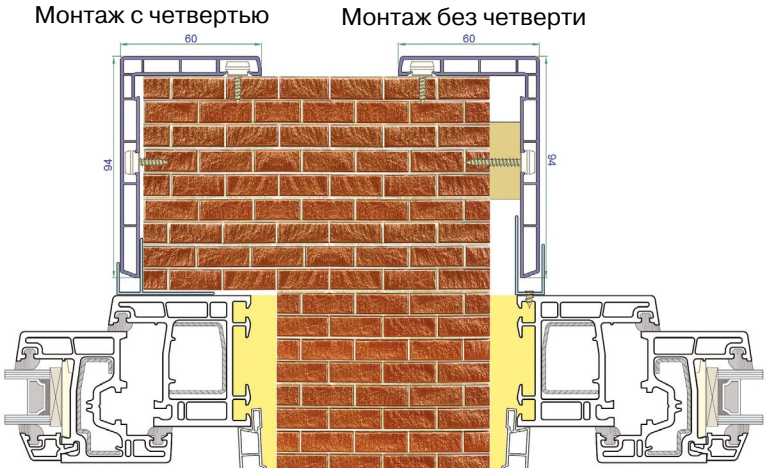

Монтаж с четвертью

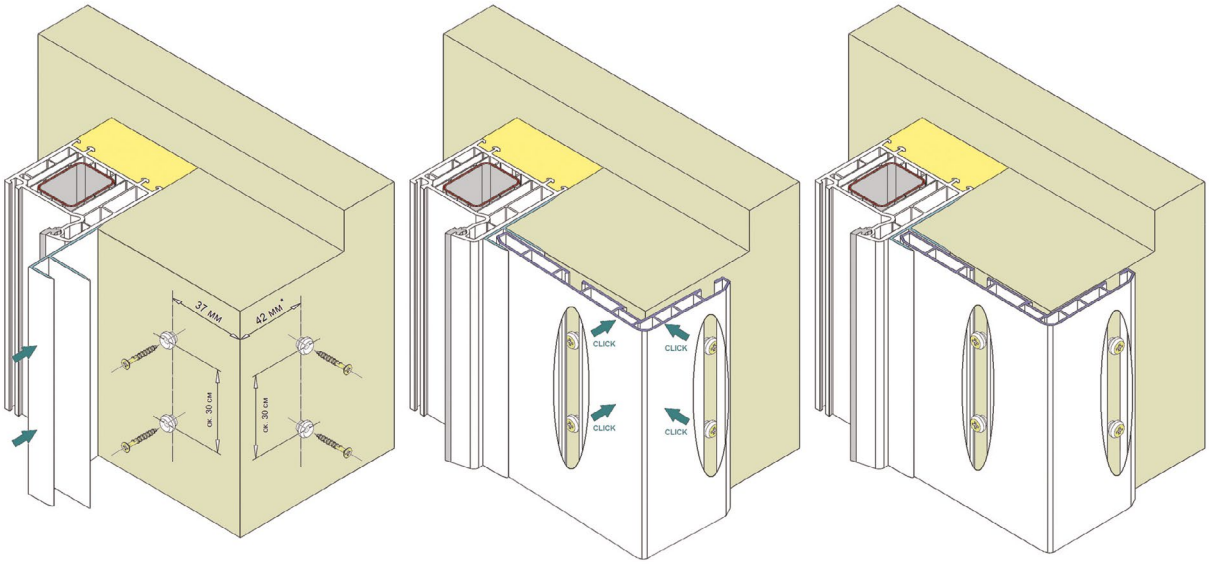

Монтаж без четверти

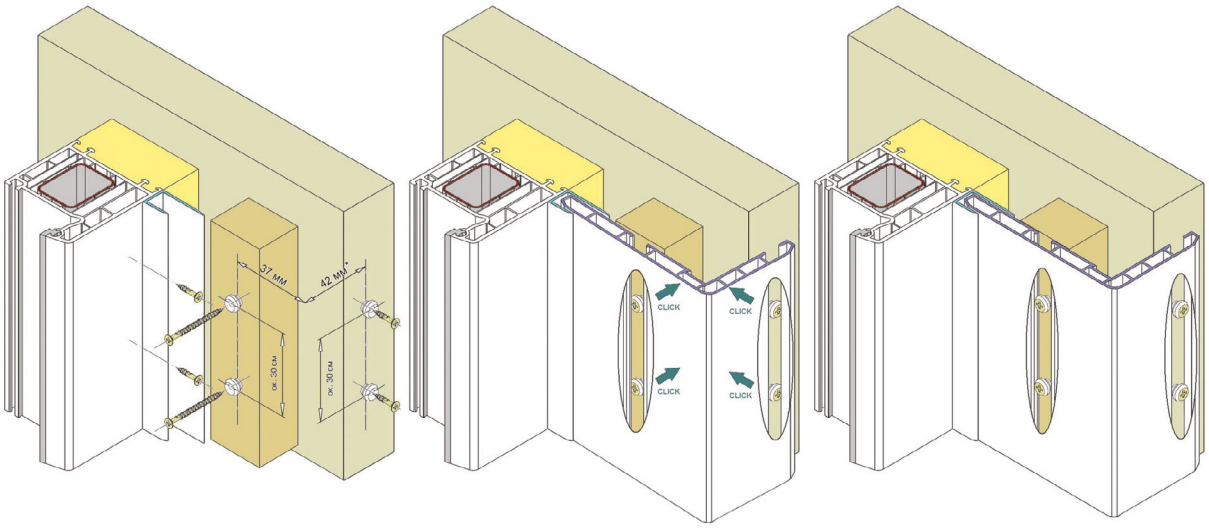

1. С помощью саморезов 4,0* закрепите на монтажной поверхности ниппели арт. **VPL5094** через каждые 30 см.

   *Размер указан для наружного откоса 60×90×8 мм (арт. **VPL5640**);
   для откоса 90×180×9 мм (арт. **VPL5642**) следует использовать размер 72 мм.

2. Приложите заготовку наружного откоса арт. **VPL5640** или **VPL5642** к монтажной поверхности и, совмещая пазы откоса с закрепленными ниппелями, небольшим усилием защелкните откос на ниппеле.

Наличники ПВХ Exter

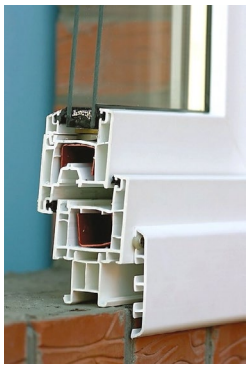

Наличники Exter
Относятся к финальным (финишным) профилям и при отделке оконного проема устанавливаются в последней момент. Наличники можно устанавливать как в комплексе с откосными системами так и отдельно

Основные особенности
- Наличники белые и цветные 3-и ширины: 38 мм, 58 мм, 78 мм
- Полная приспособленность к Российскому климату (более 15 лет успешно устанавливается по всей территории РФ)
- Оснащены внутренней системой кабель-каналов

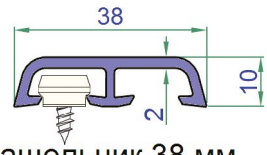

Нащельник 38 мм

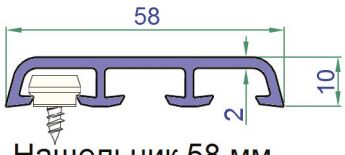

Нащельник 58 мм

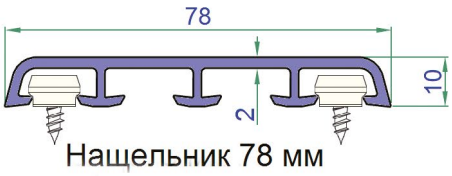

Нащельник 78 мм

Размер наличника, мм	Длина, м	Белый	Золотой дуб Renolit 2178 001	Махагон Renolit 2097 013	Темный дуб Renolit 2052 089	Натуральный дуб Renolit 3118 076
38	6,0	**VPL5584.07**	**VPL5584.09**	**VPL5584.51**	**VPL5584.68**	**VPL5584.55**
58	6,0	**VPL5585.07**	**VPL5585.09**	**VPL5585.51**	**VPL5585.68**	**VPL5585.55**
78	6,0	**VPL5586.07**	**VPL5586.09**	**VPL5586.51**	**VPL5586.68**	**VPL5586.55**

Возможны другие цвета по гамме Renolit

Схема монтажа

Заподлицо Боковое примыкание

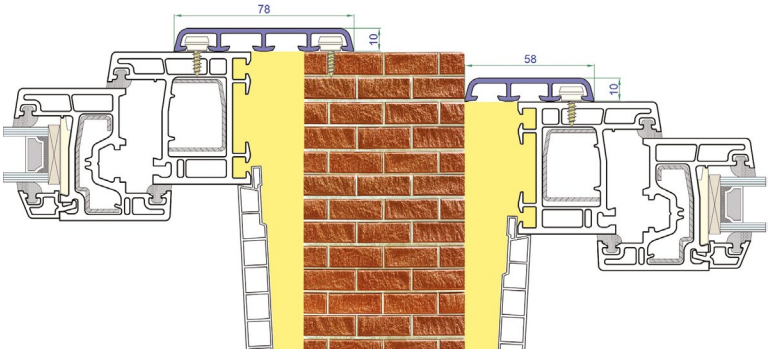

Заподлицо

1. С помощью саморезов 4,0* закрепите на монтажной поверхности ниппели арт. **VPL5094** через каждые 30 см.

   *Размер указан для наличника 78 мм (арт. **VPL5586**);
   для наличника 58 мм (арт. **VPL5585**) следует использовать размер 68 мм;
   для наличника 38 мм (арт. **VPL5584**) следует использовать размер 28 мм.

2. Приложите заготовку наличника арт. **VPL5585** или **VPL5584** к монтажной поверхности и, совмещая пазы наличника с закрепленными ниппелями, небольшим усилием защелкните наличник на ниппеле.

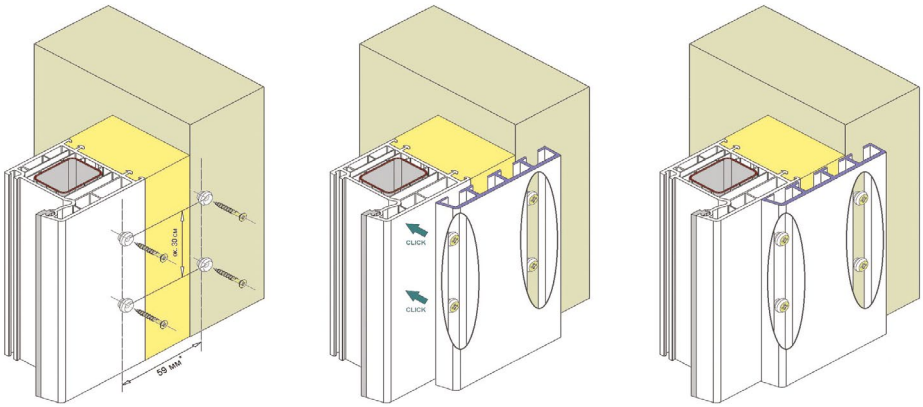

Боковое примыкание

1. С помощью саморезов 4,0*… закрепите на монтажной поверхности ниппели арт. **VPL5094** через каждые 30 см.

   *Размер указан для наличника 58 мм (арт. **VPL5585**);
   для наличника 78 мм (арт. **VPL5586**) следует использовать размер 68 мм;
   для наличника 38 мм (арт. **VPL5584**) следует использовать размер 28 мм.

2. Приложите заготовку наличника арт. **VPL5586** или **VPL5585** к монтажной поверхности и, совмещая пазы наличника с закрепленными ниппелями, небольшим усилием защелкните наличник на ниппеле.

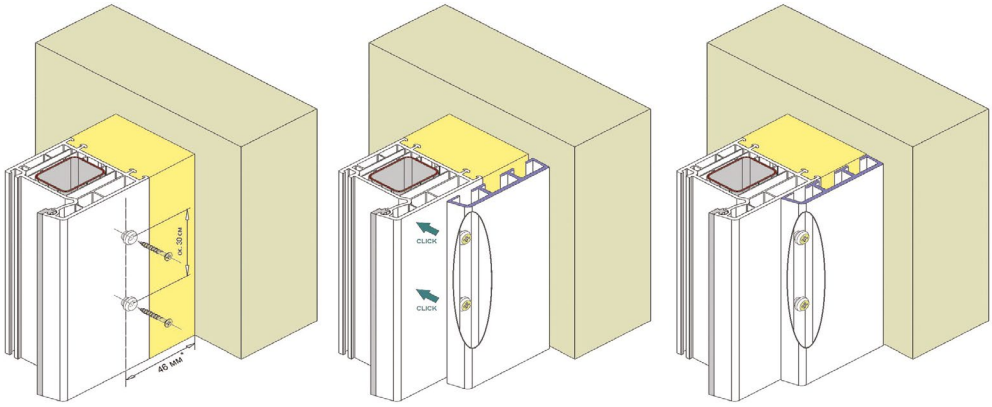

Начальный (L) профиль Exter

Начальный (U)
профиль VPL
35x25 мм
Арт. VPL5611

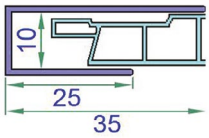

Начальные L–профили Exter
Предназначены для крепления откосной панели к оконному или дверному профилю (раме)

Основные особенности
- При изготовлении применяемые материалы абсолютно безопасны как для здоровья человека, так и для окружающей среды
- Придают откосной системе жесткость и позволяют осуществить полный профессиональный монтаж внешнего вида окна
- Обладают высокой степенью устойчивости к процессам горения и воздействию высокой температуры
- Не подвержены процессам гниения и возникновения грибка

Размер профилей, мм	Длина, м	Белый	Золотой дуб Renolit 2178 001	Махагон Renolit 2097 013	Темный дуб Renolit 2052 089	Натуральный дуб Renolit 3118 076
L (35×25)	6,0	**VPL5611.07**	**VPL5611.09**	**VPL5611.51**	**VPL5611.68**	**VPL5611.55**
L (35×25)	3,2	**VPL5611.07/3,2**				
L (35×25)	3,0		**VPL5611.09/3**	**VPL5611.51/3**	**VPL5611.68/3**	**VPL5611.55/3**

Возможны другие цвета по гамме Renolit

Конечный (F) профиль Exter

Конечные F-профили Exter
Выполняют функцию крепления откоса к стене и декоративной отделки окна

Основные особенности
- Поставляются 2-а размера: 40х25 и 60х30 мм
- Придают откосной системе объём и законченный внешний вид
- Устойчивы к ультрафиолетовому излучению и перепад температур
- Покрываются ламинатом Renolit, идентичны цвету оконного профиля
- Легки и просты в использовании, не требуют определенных навыков при монтаже

Размер профилей, мм	Длина, м	Белый	Золотой дуб Renolit 2178 001	Махагон Renolit 2097 013	Темный дуб Renolit 2052 089	Натуральный дуб Renolit 3118 076
F (40 мм)	6,0	**VPL5612.07**	**VPL5612.09**	**VPL5612.51**	**VPL5612.68**	**VPL5612.55**
F (40 мм)	3,2	**VPL5612.07/3,2**				
F (40 мм)	3,0		**VPL5612.09/3**	**VPL5612.51/3**	**VPL5612.68/3**	**VPL5612.55/3**
F (60 мм)	6,0	**VPL5613.07**	**VPL5613.09**	**VPL5613.51**	**VPL5613.68**	**VPL5613.55**
F (60 мм)	3,2	**VPL5613.07/3,2**				
F (60 мм)	3,0		**VPL5613.09/3**	**VPL5613.51/3**	**VPL5613.68/3**	**VPL5613.55/3**

Возможны другие цвета по гамме Renolit

Панели откосные цветные Exter, 10 мм x 250 мм

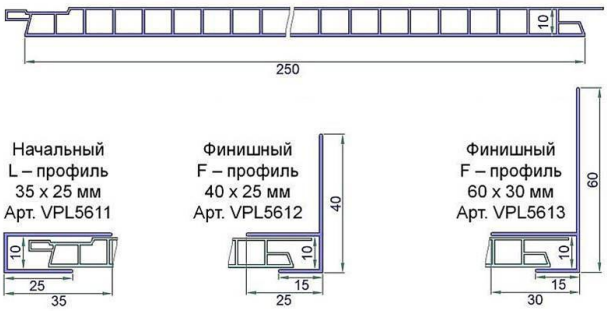

Панели откоса Exter – предназначены для декоративного закрытия откосов оконного проема при отделки окон изнутри

Основные особенности:

- Поставляется 2-е длины: 3 000 и 6 000 мм
- Изготовлены из высококачественного ПВХ
- Устойчивы к ультрафиолетовому излучению и перепад температур
- Покрываются ламинатом Renolit, идентичны цвету оконного профиля

Цвет — золотой дуб

Артикул	L мм	Марка	Н/от.	Н/уп.
VPL5610.09	6000	VNT	6 м	30 м
VPL5610.09/3	3000	VNT	3 м	15 м

Цвет —махагон

Артикул	L мм	Марка	Н/от.	Н/уп.
VPL5610.51	6000	VNT	6 м	30 м
VPL5610.51/3	3000	VNT	3 м	15 м

Цвет — темный дуб

Артикул	L мм	Марка	Н/от.	Н/уп.
VPL5610.68	6000	VNT	6 м	30 м
VPL5610.68/3	3000	VNT	3 м	15 м

Цвет — натуральный дуб

Артикул	L мм	Марка	Н/от.	Н/уп.
VPL5610.55	6000	VNT	6 м	30 м
VPL5610.55/3	3000	VNT	3 м	15 м

Для отделки цветных откосов вместе с панелями Exter используйте цветные начальные VPL5611… L-профили и конечные VPL5612 и VPL5613 F-профили.

Ниппели под саморезы Exter

Ниппель Exter под саморез 4.0 мм
Арт. VPL5094

Ниппели под саморезы
Предназначены для клик-крепления откосной системы Exter

Основные особенности
- Клик-система Exter – современная и единственная в РФ полнокомплектная система с защелкивающимися на ниппели угловыми откосами и наличниками с отводом влаги
- На один погонный метр необходимо 3-и крепежных элемента
- Крепление ниппелей и винтов-саморезов через каждые 30 см

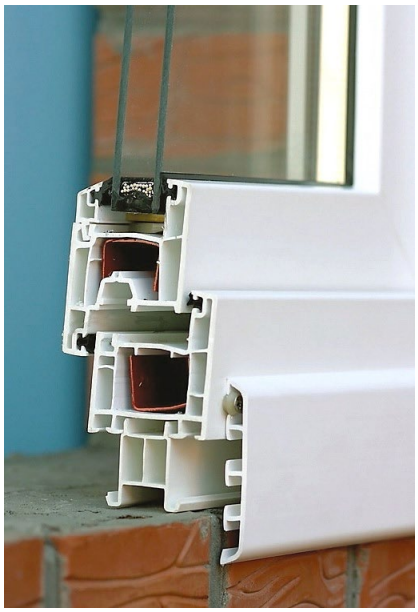

Наименование	Кол-во	Белый
Ниппель Exter под саморез 4.0 мм	100 шт.	**VPL5094**

Наличники Exter

Монтаж
Осуществляется с помощью саморезов 4,0* и ниппеля арт. VPL5094, крепление через каждые 300 мм.
Приложите наличник арт. VPL5584, VPL5585, VPL5586 к монтажной поверхности и совместив пазы наличника с закрепленными ниппелями, небольшим усилием защелкните наличник на ниппеле.

Размер, мм	Длина, м	Белый	Золотой дуб Renolit 2178 001	Махагон Renolit 2097 013	Темный дуб Renolit 2052 089	Натуральный дуб Renolit 3118 076
38	6,0	**VPL5584.07**	**VPL5584.09**	**VPL5584.51**	**VPL5584.68**	**VPL5584.55**
58	6,0	**VPL5585.07**	**VPL5585.09**	**VPL5585.51**	**VPL5585.68**	**VPL5585.55**
78	6,0	**VPL5586.07**	**VPL5586.09**	**VPL5585.51**	**VPL5586.68**	**VPL5586.55**

Угловые откосы и стартовые (L) профили Exter

Монтаж
Осуществляется с помощью саморезов 4,0* и ниппеля арт. VPL5094, крепление через каждые 300 мм.
Зафиксируйте саморезами стартовый (L-профиль) к оконному профилю, вставьте угловой откос арт. VPL5640, VPL5642 в стартовый профиль. Приложите угловой откос к монтажной поверхности и совместив пазы углового откоса с закрепленными ниппелями, небольшим усилием защелкните наличник на ниппеле.

Размер, мм	Длина, м	Белый	Золотой дуб Renolit 2178 001	Махагон Renolit 2097 013	Темный дуб Renolit 2052 089	Натуральный дуб Renolit 3118 076
60 x 94 x 8	6,0 м	**VPL5640.07**	**VPL5640.09**	**VPL5640.51**	**VPL5640.68**	**VPL5640.55**
90 x 180 x 9	6,0 м	**VPL5642.07**	**VPL5642.09**	**VPL5642.51**	**VPL5642.68**	**VPL5642.55**
L (35 x 25)	6,0 м	**VPL5611.07**	**VPL5611.09**	**VPL5611.51**	**VPL5611.68**	**VPL5611.55**

Откосные панели, стартовые L-профили и конечные F-профили

Монтаж
Зафиксируйте саморезами стартовый (L-профиль) к оконному профилю, вставьте панель откоса арт. VPL5610 в стартовый профиль. Приложите панель откоса к монтажной поверхности, зафиксируйте её саморезами и закройте конечным (F-профилем).

Размер, мм	Длина, м	Белый	Золотой дуб Renolit 2178 001	Махагон Renolit 2097 013	Темный дуб Renolit 2052 089	Натуральный дуб Renolit 3118 076
10 x 250	6,0 м	-	**VPL5610.09**	**VPL5610.51**	**VPL5610.68**	**VPL5610.55**
L (35 x 25)	6,0 м	**VPL5611.07**	**VPL5611.09**	**VPL5611.51**	**VPL5611.68**	**VPL5611.55**
F (40x25x15)	6,0 м	**VPL5612.07**	**VPL5612.09**	**VPL5612.51**	**VPL5612.68**	**VPL5612.55**
F (60x30x16)	6,0 м	**VPL5613.07**	**VPL5613.09**	**VPL5613.51**	**VPL5613.68**	**VPL5613.55**

13. Откосная система QÜNELL

Откосная система QÜNELL

Придает особую уникальность внешнему виду системы. Возможен монтаж отдельно наличника, без откосной системы.

Панели откосов шириной 400 и 600 мм имеют замки по обеим сторонам

Наличие функционального элемента в виде «клюва»

Отсутствие необходимости зарезания наличников под 45 градусов.
Дизайнерский элемент, придаёт завершенный внешний вид системе

Монтаж без клея и герметиков. Установка системы на проемы с монтажным швом до 50 мм.

Присуждена премия «Лучший строительный продукт года-2016»

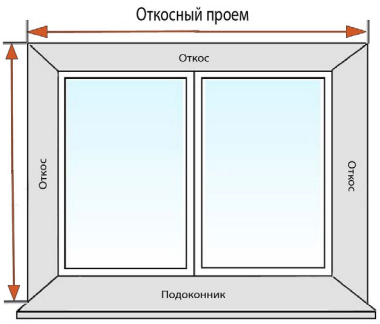

Для подбора комплекта замеры необходимо осуществлять по откосному проему

Наличники и угловые крышки с УФ-печатью

Компания ТБМ представляет новый продукт на рынке – откосную систему Qünell с УФ-печатью

Ещё недавно окно не ассоциировалось с декоративной частью интерьера, но ситуация изменилась – теперь окно можно оформить не только шторами, но также цветными наличниками и откосами.

Как правило, Клиенту предлагается несколько стандартных решений дизайна наличников и откосов: классический белый, цветные плёнки под текстуру дерева или окрашивание в любую цветовую палитру.

Разработчики откосной системы Qünell предлагают уникальное решение при оформлении оконного проема: нанесение любых изображений по эскизу заказчика с помощью УФ-печати на откосную систему Qünell для расстановки ярких акцентов в вашем интерьере.

Преимущества УФ-печати на откосной системе Qünell

- Нанесённый рисунок на откосах – устойчив к истиранию и не боится влаги, изображения останутся красочными и насыщенными. Возможна влажная уборка с помощью бытовых моющих средств.
- Поскольку УФ-чернила однокомпонентны и поставляются в готовом виде, они не требую разведения растворителем (в них нет испаряющегося компонента), при высоких температурах нагрева откосов на солнце – не будут выделяться вредные элементы и запахи.
- После застывания УФ-чернил нет риска «смазывания» рисунка - что позволяет применять откосы с УФ-печатью в интерьере.
- Откосы с УФ-печатью прекрасно подойдут для установки в дошкольные и медицинские учреждения с любым выбранным тематическим рисунком.
- УФ-печать значительно расширяет ассортимент доступных рисунков для нанесения, ограничение только фантазия заказчика!

Если вы хотите быстро поменять настроение в помещении, то можете воспользоваться предложением складской программы Qünell с УФ-печатью, состоящей из 5 декоров:

Акварель

Совы

Геометрия

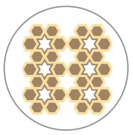
Восточный

Гжель

На сегодняшний день откосная система Qünell является наилучшим выбором для воплощения дизайнерских решений в оформлении окна.

Для приобретения откосной системы Qünell в индивидуальном цветовом решении обращайтесь в Компанию ТБМ в своём городе.

Наличник QÜNELL

Придает всей системе целостность и завершенный внешний вид.

Основные особенности:
- Благодаря ширине в 75 мм отлично закрывает монтажный шов и скрывает дефекты стен в зоне отделки
- Возможен монтаж отдельно наличника, без откосной системы - в этом случае в виде крепления применяется только защелка
- Возможен монтаж системы без «крышки угловой», наличники зарезаются под углом 45˚

Наименование	Длина, м	Белый	Золотой дуб Renolit 2178 001	Махагон Renolit 2097 013	Темный дуб Renolit 2052 089	Натуральный дуб Renolit 3118 076	Орех Renolit 2178 007
Наличник KNL N-75 мм	6,0	**KNL0010.07**	**KNL0010.09**	**KNL0010.51**	**KNL0010.68**	**KNL0010.55**	**KNL0010.56**

Панель откоса QÜNELL

Предназначены для отделки окон или дверей внутри и снаружи.

Основные особенности:
- Изготавливается размерами от 200 до 600 мм;
- Панели откосов шириной 200 и 300 мм имеют замок с одной стороны, а 400 и 600 мм — замки по обеим сторонам
- Имеет уникальные замки: Нижняя часть – служит для ввода защёлки и фиксации откосной системы. Верхняя часть – выступает в роли фиксатора наличника по периметру откоса

Наименование	Длина, м	Белый	Золотой дуб Renolit 2178 001	Махагон Renolit 2097 013	Темный дуб Renolit 2052 089	Натуральный дуб Renolit 3118 076	Орех Renolit 2178 007
Панель откоса KNL 200 мм	6,0	**KNL0020.07**	**KNL0020.09**	**KNL0020.51**	**KNL0020.68**	**KNL0020.55**	**KNL0020.56**
Панель откоса KNL 300 мм	6,0	**KNL0030.07**	**KNL0030.09**	**KNL0030.51**	**KNL0030.68**	**KNL0030.55**	**KNL0030.56**
Панель откоса KNL 400 мм	6,0	**KNL0040.07**	**KNL0040.09**	**KNL0040.51**	**KNL0040.68**	**KNL0040.55**	**KNL0040.56**
Панель откоса KNL 600 мм	6,0	**KNL0060.07**	**KNL0060.09**	**KNL0060.51**	**KNL0060.68**	**KNL0060.55**	**KNL0060.56**

Стартовый профиль QÜNELL

Служит для «привязки» откосной панели к оконному или дверному профилю.

Основные особенности:
- Наличие элемента в виде «клюва», который предотвращает образование щелей между оконными (дверными) проемами и стартовым профилем.
- Имеет декоративно-функциональный элемент, который служит для фиксации наружной части панели и придает стартовому профилю эстетичный вид
- Может использоваться отдельно от откосной системы

Наименование	Длина, м	Белый	Золотой дуб Renolit 2178 001	Махагон Renolit 2097 013	Темный дуб Renolit 2052 089	Натуральный дуб Renolit 3118 076	Орех Renolit 2178 007
Стартовый профиль KNL St-25 мм	6,0	**KNL0510.07**	**KNL0510.09**	**KNL0510.51**	**KNL0510.68**	**KNL0510.55**	**KNL0510.56**

Крышка угловая QÜNELL

Представляет собой элегантную крышку с защелками, которая позволяет соединять вертикальный и горизонтальный наличники без необходимости подрезки их под углом 45°.

Основные особенности:
- Идеальное прилегание за счет идентичного профиля с наличником
- Значительно сокращает время установки откосной системы
- Изготавливается литьевым методом и состоит из ударопрочного полистирола

Наименование	Кол-во	Белый	Золотой дуб Renolit 2178 001	Махагон Renolit 2097 013	Темный дуб Renolit 2052 089	Натуральный дуб Renolit 3118 076	Орех Renolit 2178 007
Крышка угловая KNL U-81	1 шт.	**KNL0520.07**	**KNL0520.09**	**KNL0520.51**	**KNL0520.68**	**KNL0520.55**	**KNL0520.56**

Защёлка QÜNELL

Применяется для фиксации откосной системы к оконному и дверному проему, фиксации наличника к стене, а также фиксации «крышки угловой».

Основные особенности:
- Позволяет производить монтаж без клея и герметиков
- Использование защёлки ведет к упрощению и сокращению времени монтажа
- Размеры позволяют устанавливать откосную систему на проемы с монтажным швом до 50 мм
- Изготавливается защёлка литьевым методом и состоит из полипропилена

Наименование	Кол-во	Белый
Защелка KNL Z-60	1 шт.	**KNL0530**

Комплекты откосной системы QÜNELL

Маркировка Ka XX-YY, где:
K – комплект;
a – глубина панели откоса, 2-3-4-6 соответственно 200-300-400-600мм;
XX- размер дверного или оконного проёма по вертикали, дециметр;
YY- размер дверного или оконного проёма по горизонтали, дециметр.

Во все комплекты (кроме размера 18*22 и 22*22) входят три панели откоса, три стартовых профиля, три наличника,15 защёлок и 2 крышки угловые, а в комплекты 18*22 и 22*22 входят 20 защёлок.

Размер	Белый	Зол дуб	Махагон	Тем дуб	Натур. дуб	Орех
K2 15-15	**KNL2000.07**	**KNL2010.09**	**KNL2010.51**	**KNL2010.68**	**KNL2010.55**	**KNL2010.56**
K2 15-18	**KNL2020.07**	**KNL2020.09**	**KNL2020.51**	**KNL2020.68**	**KNL2020.55**	**KNL2020.56**
K2 15-22	**KNL2030.07**	**KNL2030.09**	**KNL2030.51**	**KNL2030.68**	**KNL2030.55**	**KNL2030.56**
K2 18-18	**KNL2040.07**	**KNL2040.09**	**KNL2040.51**	**KNL2040.68**	**KNL2040.55**	**KNL2040.56**
K2 18-22	**KNL2050.07**	**KNL2050.09**	**KNL2050.51**	**KNL2050.68**	**KNL2050.55**	**KNL2050.56**
K2 22-10	**KNL2060.07**	**KNL2060.09**	**KNL2060.51**	**KNL2060.68**	**KNL2060.55**	**KNL2060.56**
K2 22-22	**KNL2070.07**	**KNL2070.09**	**KNL2070.51**	**KNL2070.68**	**KNL2070.55**	**KNL2070.56**
K2 23-23	**KNL2080.07**	**KNL2080.09**	**KNL2080.51**	**KNL2080.68**	**KNL2080.55**	**KNL2080.56**
K3 15-15	**KNL3010.07**	**KNL3010.09**	**KNL3010.51**	**KNL3010.68**	**KNL3010.55**	**KNL3010.56**
K3 15-18	**KNL3020.07**	**KNL3020.09**	**KNL3020.51**	**KNL3020.68**	**KNL3020.55**	**KNL3020.56**
K3 15-22	**KNL3030.07**	**KNL3030.09**	**KNL3030.51**	**KNL3030.68**	**KNL3030.55**	**KNL3030.56**
K3 18-18	**KNL3040.07**	**KNL3040.09**	**KNL3040.51**	**KNL3040.68**	**KNL3040.55**	**KNL3040.56**
K3 18-22	**KNL3050.07**	**KNL3050.09**	**KNL3050.51**	**KNL3050.68**	**KNL3050.55**	**KNL3050.56**
K3 22-10	**KNL3060.07**	**KNL3060.09**	**KNL3060.51**	**KNL3060.68**	**KNL3060.55**	**KNL3060.56**
K3 22-22	**KNL3070.07**	**KNL3070.09**	**KNL3070.51**	**KNL3070.68**	**KNL3070.55**	**KNL3070.56**
K3 23-23	**KNL3080.07**	**KNL3080.09**	**KNL3080.51**	**KNL3080.68**	**KNL3080.55**	**KNL3080.56**
K4 15-15	**KNL4010.07**	**KNL4010.09**	**KNL4010.51**	**KNL4010.68**	**KNL4010.55**	**KNL4010.56**
K4 15-18	**KNL4020.07**	**KNL4020.09**	**KNL4020.51**	**KNL4020.68**	**KNL4020.55**	**KNL4020.56**
K4 15-22	**KNL4030.07**	**KNL4030.09**	**KNL4030.51**	**KNL4030.68**	**KNL4030.55**	**KNL4030.56**
K4 18-18	**KNL4040.07**	**KNL4040.09**	**KNL4040.51**	**KNL4040.68**	**KNL4040.55**	**KNL4040.56**
K4 18-22	**KNL4050.07**	**KNL4050.09**	**KNL4050.51**	**KNL4050.68**	**KNL4050.55**	**KNL4050.56**
K4 22-10	**KNL4060.07**	**KNL4060.09**	**KNL4060.51**	**KNL4060.68**	**KNL4060.55**	**KNL4060.56**
K4 22-22	**KNL4070.07**	**KNL4070.09**	**KNL4070.51**	**KNL4070.68**	**KNL4070.55**	**KNL4070.56**
K4 23-23	**KNL4080.07**	**KNL4080.09**	**KNL4080.51**	**KNL4080.68**	**KNL4080.55**	**KNL4080.56**
K6 15-15	**KNL6010.07**	**KNL6010.09**	**KNL6010.51**	**KNL6010.68**	**KNL6010.55**	**KNL6010.56**
K6 15-18	**KNL6020.07**	**KNL6020.09**	**KNL6020.51**	**KNL6020.68**	**KNL6020.55**	**KNL6020.56**
K6 15-22	**KNL6030.07**	**KNL6030.09**	**KNL6030.51**	**KNL6030.68**	**KNL6030.55**	**KNL6030.56**
K6 18-18	**KNL6040.07**	**KNL6040.09**	**KNL6040.51**	**KNL6040.68**	**KNL6040.55**	**KNL6040.56**
K6 18-22	**KNL6050.07**	**KNL6050.09**	**KNL6050.51**	**KNL6050.68**	**KNL6050.55**	**KNL6050.56**
K6 22-10	**KNL6060.07**	**KNL6060.09**	**KNL6060.51**	**KNL6060.68**	**KNL6060.55**	**KNL6060.56**
K6 22-22	**KNL6070.07**	**KNL6070.09**	**KNL6070.51**	**KNL6070.68**	**KNL6070.55**	**KNL6070.56**
K6 23-23	**KNL6080.07**	**KNL6080.09**	**KNL6080.51**	**KNL6080.68**	**KNL6080.55**	**KNL6080.56**

Полиграфическая продукция

Рекламная продукция для оформления мест продаж и удобства сотрудников Клиента

Демонстрационные проёмы

KNL0300 демо-проем Кюнель двухсторонний – показывает с одной стороны как проём можно обрамить в белом цвете, а с другой в ламинации

KNL0400 демо-проем Кюнель комбинированный – показывает с одной стороны как проём можно обрамить в комбинированном варианте, а с другой стороны белым наличником и крышками

KNL0500 демо-проем Кюнель односторонний – показывает с одной стороны как проём можно обрамить в ламинации, а с другой стороны белым наличником и крышками

Маркетинговые продукты

KNL0100 Образцы откосов Q-kit картон – это набор для сотрудников, работающих с Клиентами на выезде, в котором представлены 5 ключевых элементов и листовка

KNL0600 демо-проём Кюнель настенный – показывает единую систему отделки Möller + Qünell, очень компактный и мобильный с возможностью установки на стену.

14. Дверные москитные сетки

Дверная москитная сетка МС-ДВЕР

VEN0103
Уголок соединительный для дверной МС, белый

VEN0101.07
Профиль рамный дверной МС 52×20 мм, белый
VEN0101.05/1
Профиль рамный дверной МС 52×20 мм, коричневый

MOS0011.43
Натяжной шнур МС-БАЗА ∅=4,8 мм, ребристый, серый
MOS0012.43
Натяжной шнур МС-БАЗА ∅=4,8 мм, ребристый, серый
MOS1129.43
Натяжной шнур МС-БАЗА ∅=4,8 мм, ребристый, серый

ROS0510.07
Ручка балконная, белая
ANB0001.07
Ручка балконная, белая
ANB0001.05
Ручка балконная, коричневая

VEN0104
Кронштейн поперечного профиля дверной МС

VEN0113.07
Ручка дверной МС, алюм., белая
VEN0113.05/1
Ручка дверной МС, алюм., коричневая

MOS0025
Магнитная защелка, белая
MOS0028
Магнитная защелка, коричневая

Сетка ПВХ:
TZH0001 — 1200 мм
TZH0002 — 1400 мм
TZH0003 — 1600 мм
TZH0004 — 1800 мм
TZH0006 — 1400 мм
(«Антикошка»)

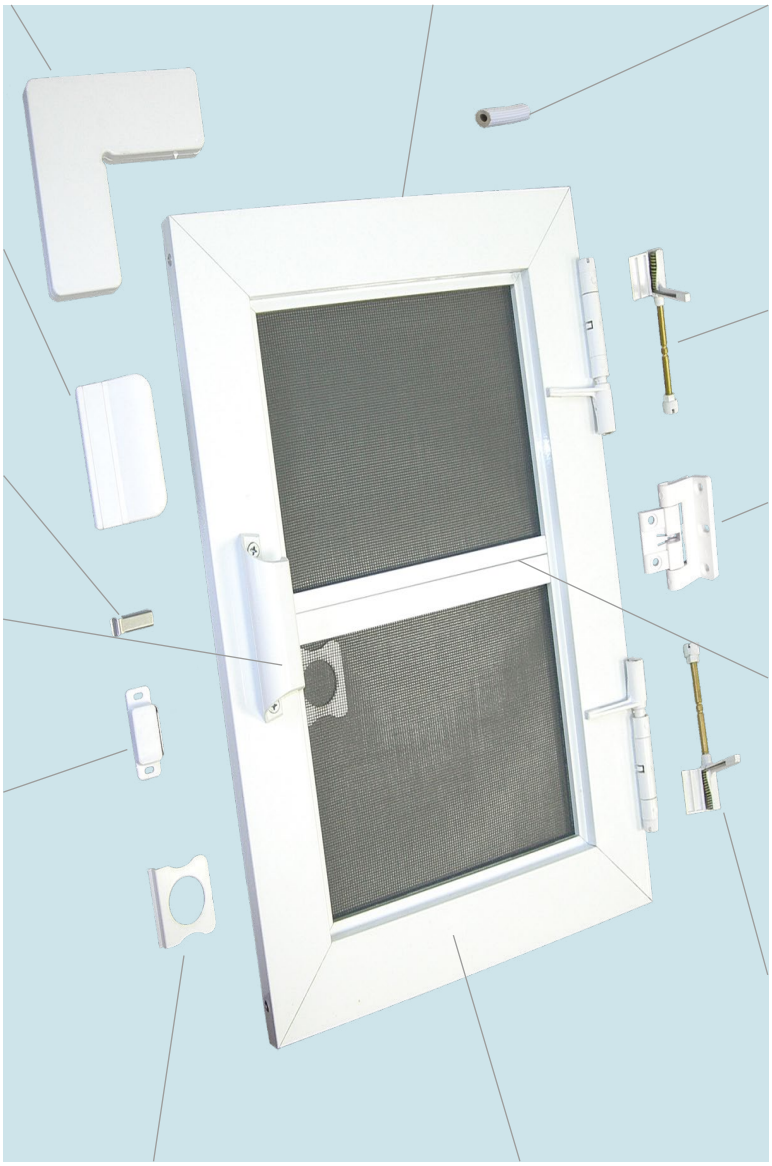

VEN0107.07
Механизм самозакрывающийся правый, белый
VEN0107.06
Механизм самозакрывающийся правый, черный

VEN0105.07
Петля дверной МС, белый
VEN0105.06
Петля дверной МС, черный

VEN0114.07
Профиль универсальный дверной МС 22,5×8 мм, белый
VEN0114.05
Профиль универсальный дверной МС 22,5×8 мм, коричневый

VEN0108.07
Механизм самозакрывающийся левый, белый
VEN0108.06
Механизм самозакрывающийся левый, черный

MOS0041.07/1
Ручка квадратная ABS белая
MOS0041.05/1
Ручка квадратная ABS коричневая

OBR0065.07
Образец МС дверная 300×400 мм, белый
OBR0065.05
Образец МС дверная 300×400 мм, коричневый

Рекомендации по применению
Рекомендуется устанавливать на дверные проемы (лоджия, балкон, терасса, зимний сад) с размером 1000×2400 мм. Мощный широкий профиль 52x20 мм, в сочетании с регулируемыми на силу и скорость закрывания петлями, обеспечивают надежное закрывание дверей без видимых щелей.

Изображение	Артикул ТБМ	Наименование	Цвет	Материал	Норма упаковки
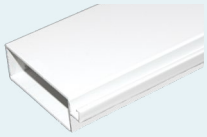	**VEN0101.07**	Профиль рамный дверной МС (52×20 мм) 5,8 м	белый	алюминий	1 шт.
	VEN0101.05/1		коричневый		
	VEN0114.07	Профиль универсальный дверной МС (22,5×8 мм) 5,8 м	белый	алюминий	1 шт.
	VEN0114.05		коричневый		
	VEN0103	Уголок соединительный для дверной МС	белый	пластик	200 шт.
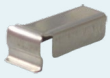	**VEN0104**	Кронштейн поперечного профиля дверной МС	алюминий	алюминий	500 шт.
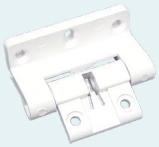	**VEN0105.07**	Петля дверной МС	белый	пластик	100 шт.
	VEN0105.06		черный		
	VEN0107.07	Механизм самозакрывающийся правый	белый	—	50 шт.
	VEN0107.06		черный		
	VEN0108.07	Механизм самозакрывающийся левый	белый	—	50 шт.
	VEN0108.06		черный		
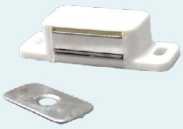	**MOS0025**	Магнитная защелка	белый	—	1 шт.
	MOS0028		коричневый		
	VEN0113.07	Ручка дверной МС, алюминиевая	белый	алюминий	50 шт.
	VEN0113.05/1		коричневый		
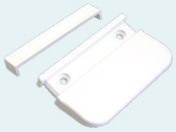	**ROS0510.07**	Ручка балконная	белый	пластик	100 шт.
	ANB0001.07	Ручка балконная 040 (2 части)	белый	пластик	100 шт.
	ANB0001.05		коричневый		
	MOS0041.07/1	Ручка квадратная	белый	пластик ABS	100 шт.
	MOS0041.05/1		коричневый		

Дверная москитная сетка МС-ДВЕР

Изображение	Артикул ТБМ	Наименование	Цвет	Материал	Норма упаковки
	MOS0011.43 **MOS0012.43** **MOS1129.43**	Шнур МС натяжной, ∅=4,8 мм ребристый	серый	ПВХ	100 м
	OBR0065.07	Образец МС дверная 300×400 мм	белый	—	1 шт.
	OBR0065.05		коричневый		
	VEN0117	Штырь соединительный к петле дверной		сталь	100 шт.
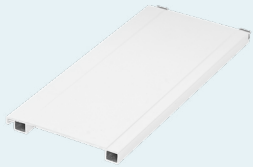	**VEN0185.07**	Профиль поперечный МС широкий (85x8 мм)	белый	—	1 шт.
	VEN0185.05		коричневый		

Инструкция по сборке дверной москитной сетки МС-ДВЕР

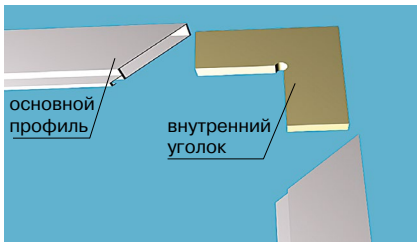

1. Отрезать основной дверной профиль в размер, равный габаритам изделия по ширине и длине. Затем соединить профили с помощью внутренних уголков.

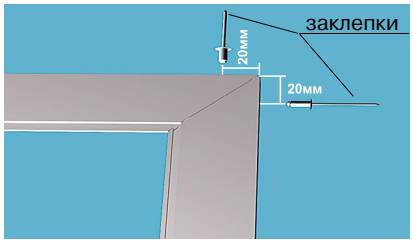

2. Просверлить отверстия для заклепок под пистолет на расстоянии 15–20 мм от угла основного профиля и закрепить внутренние уголки.

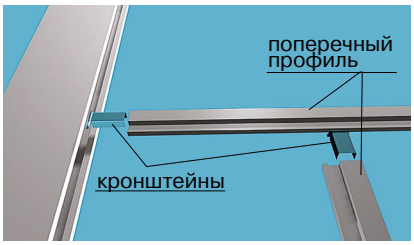

3. Вставить алюминиевые кронштейны в поперечный профиль и соединить его с основным профилем.

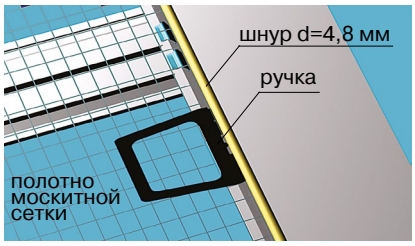

4. Отрезать полотно москитной сетки в размер, равный габаритам изделия. Вставить пластиковую ручку в основной профиль в том месте, где это необходимо, и закатать полотно сетки в паз основного профиля при помощи шнура и закаточного ролика. При этом используется ребристый шнур диаметром 4,8 мм.

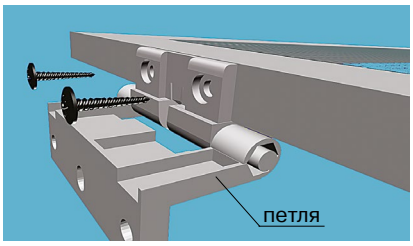

5. Просверлить отверстия для крепления петель на расстоянии не менее 100 мм от верхнего и нижнего края основного профиля с той стороны, с которой необходимо, и закрепить петлю двумя шурупами.

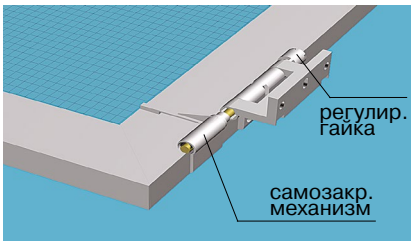

6. Вставить самозакрывающиеся механизмы (СЗМ) в петли, надеть регулировочные гайки и закрепить их винтами М3. Для удобства регулировки степени натяжения пружины в СЗМ рекомендуется устанавливать их так, чтобы регулировочные гайки смотрели друг на друга. В этом случае используются один правый и один левый механизмы.

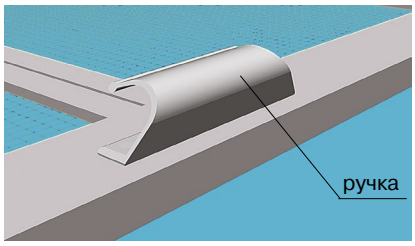

7. Просверлить отверстия и закрепить металлическую ручку с помощью шурупов.

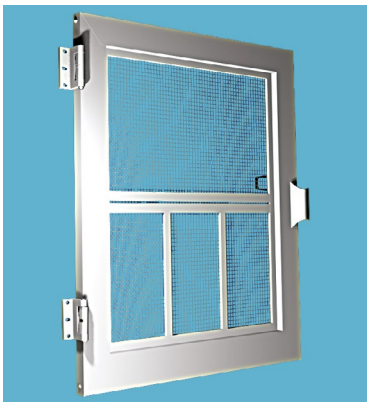

8. Проверить качество сборки дверной МС.

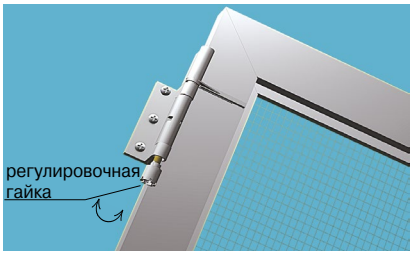

Регулировка СЗМ

Сила и скорость закрывания двери регулируются с помощью пластмассовой гайки, входящей в комплект СЗМ. Для регулировки усилия необходимо повернуть гайку по (или против) часовой стрелки в зависимости от расположения механизма и, надавив на нее, зафиксировать в шестигранном пазу. Чем на больший угол будет повернута регулировочная гайка, тем больше сила и скорость закрывания двери. Когда регулировочная гайка не зафиксирована в пазу, дверь находится в свободном состоянии.

Инструмент

Изображение	Артикул ТБМ	Наименование	Цвет	Материал	Норма упаковки
	TZH0001	Сетка ПВХ 1 200 мм, рулон 30 м	серый	ПВХ	10 рул.
	TZH0002	Сетка ПВХ 1 400 мм, рулон 30 м			
	TZH0003	Сетка ПВХ 1 600 мм, рулон 30 м			8 рул.
	TZH0004	Сетка ПВХ 1 800 мм, рулон 30 м			6 рул.
	TZH0006	Сетка ПВХ «Антикошка» 1 400 мм, рулон 30 м	черный	ПВХ	2 рул.
	MOS0036	Ролик закаточный МС (6 мм и 4,8 мм)	—	пластик	1 шт.
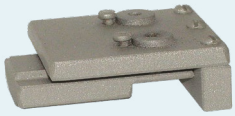	**VEN0026**	Шаблон для сверления отверстия ∅=4,1 мм в направляющих и фиксирующей планке МС-РОЛЛ	серый	металл	1 шт.

15. Крепежные материалы

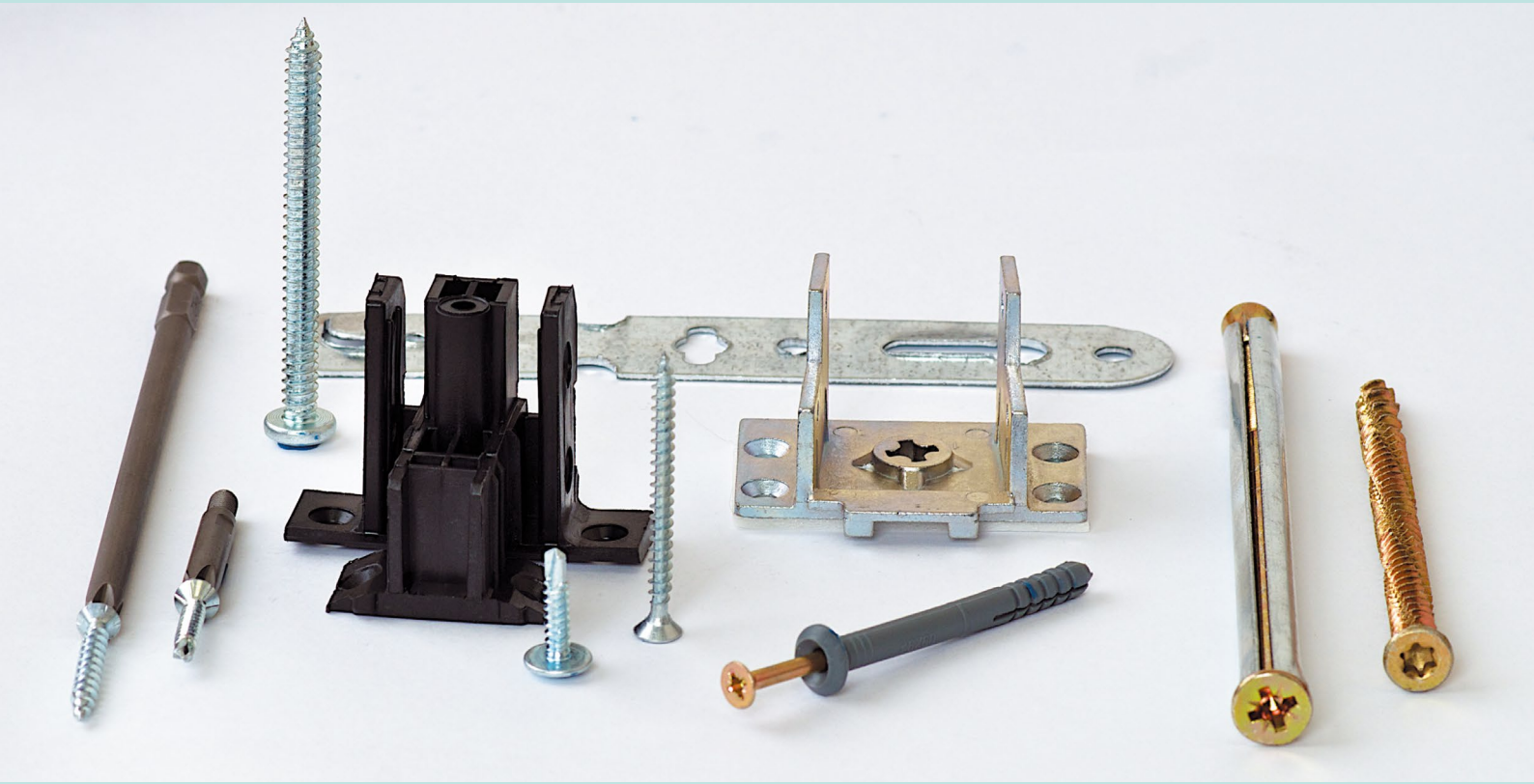

Крепеж для производства окон

Саморезы с буром (для оконного профиля)

С насечками

Без насечек

Метрическая резьба

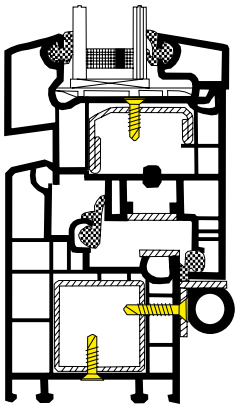

Предназначены для соединения пластмассовых профилей с усиливающими элементами (армирующими профилями). Можно вкручивать машинным способом без предварительного сверления.

Также используется для крепления петлевой группы без предварительного засверливания.

Саморез изготовлен из стали С1018,1022, покрытие — желтый или белый цинк.

Резьба
Полная, с частым шагом или метрическая

Головка
Потайная с шлицем Philips №2,
с насечками или без насечек

Твердость сердцевины
240–425 HV.
Твердость поверхностного слоя: мин. 600 HV.

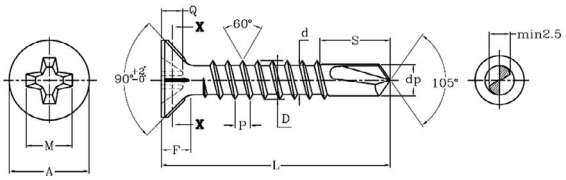

Шуруп с буром с насечками

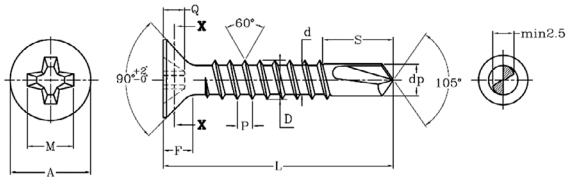

Шуруп с буром без насечек

Размер, мм	Насечки	Резьба	"Элит" для авт. линий	"Стандарт"	"Эконом"
3,9x16	да	частая	**FRX1005.12**	**JCG0017.03**	**FRX0015.12/1**
	да	частая	**FRX1005.12BP**	**JCG0017.12BP**	
	да	частая	**VIS0018.03**		**REI0015.12**
	да	частая	**VIS0018.03BP**		
	да	частая	**NOG2101/1.12**		
	да	частая	**NOG2101/1**		
	да	частая	**NOG2101/1.12BP**		
	нет	частая	**FRN0100**		
	да	метрич	**FRX0015.12/2**		
3,9x19	да	частая	**FRX1006.12**	**JCG0018.03**	**FRX0016.12**
	да	частая	**FRX1006.12BP**	**JCG0018.12BP**	
	да	частая	**VIS0014**		**REI0016.12**
	да	частая	**NOG2102/1.12**		**FRX0016.12/1**
	да	частая	**NOG2102/1.12BP**		
	да	частая	**NOG2102/1**		**REI0016.03**
	нет	частая	**FRN0101**		
	нет	частая	**FRN0101BP**		
3,9x25	да	частая		**JCG0016.03**	
	да	частая		**JCG0016.03BP**	
	нет	частая	**NOG2104/1.12**		**REI0017.12**
	нет	частая	**NOG2104/1**		**FRX0017.12**
	нет	частая	**NOG2104/1.12BP**		**REI0017.03**
3,9x32	да	частая	**FRX1008.12**		
	да	частая	**FRX1008.12BP**		
	да	частая	**VIS0021.03**		
	да	частая	**VIS0021.03BP**		
	нет	частая	**NOG2105.12**	**FRX5340**	**FRX0302.12**
	нет	частая	**NOG2105.12BP**	**FRX5340BP**	
	нет	частая			**REI0302.12**
3,9x38	да	частая			**FRX0030.12**
	да	частая			**FRX0030.12BP**
	нет	частая	**NOG2106**		**FRX0030.12/1**
	нет	частая	**NOG2106BP**		
4x19	да	метрич	**NOG2107.12**		
4x27	да	частая	**FRX1051.12/1**		
4,2x32	да	частая	**JCG0027.12**	**JCG0027.03**	
	да	частая	**JCG0027.12BP**		
	нет	частая			**REI0313.12**

Технические характеристики										
Размер, мм	A, мм	F, мм	D, мм	d, мм	Q, мм	M, мм	P, мм	dp, макс.	S, мм	Диаметр проволоки, мм
3,9×16	7,10–7,40	2,50	3,73–3,91	2,77–2,92	2,03–2,53	4,60	1,35	3,30	4,50–5,00	3,10
3,9×19	7,10–7,40	2,50	3,73–3,91	2,77–2,92	2,03–2,53	4,60	1,35	3,30	4,50–5,00	3,10
3,9×25	7,10–7,40	2,50	3,73–3,91	2,77–2,92	2,03–2,53	4,60	1,35	3,30	4,50–5,00	3,10
3,9×32	7,10–7,40	2,50	3,73–3,91	2,77–2,92	2,03–2,53	4,60	1,35	3,30	4,50–5,00	3,10
3,9×38	7,10–7,40	2,50	3,73–3,91	2,77–2,92	2,03–2,53	2.30	1,35	3,30	4,50–5,00	3,10

Саморезы для оконной фурнитуры

Без насечек

С насечками

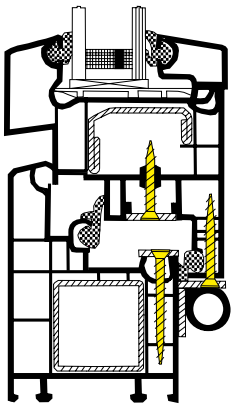

Предназначены для крепления фурнитуры к оконному профилю.

Саморез изготовлен из стали С1022, покрытие — желтый или белый цинк.

Резьба
полная, шаг резьбы редкий.

Головка
Потайная с шлицем Philips №2, с насечками или без насечек

Твердость сердцевины
240–450 HV.

Твердость поверхностного слоя: мин. 450 HV.

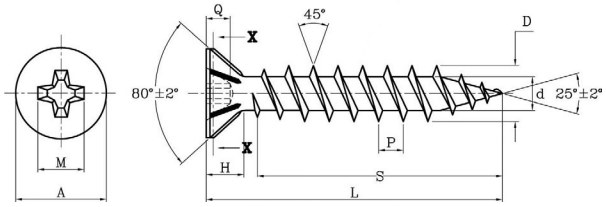

Шуруп острый с насечками

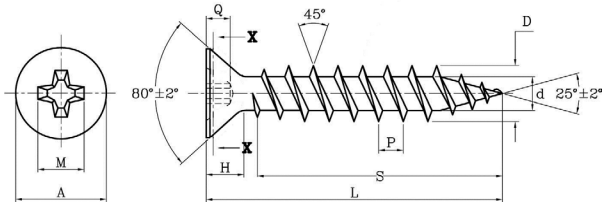

Шуруп острый без насечек

Размер, мм	Насечки	Резьба	"Элит" для авт. Линий	"Стандарт"	"Эконом"
4x16	нет	редкая			**REI0300.12**
4x22	да	редкая	**FRX1050.12/1**		
	нет	редкая	**NOG2139.12**		
4x25/4,2x25	да	редкая	**FRX1001.12**	**MXB0001**	**FRX1001.12/1**
	да	редкая	**FRX1001.12BP**		
	да	редкая	**JCG0038.12**	**JCG0004.12BP**	
	да	редкая	**VIS0010.12**		
	да	редкая	**VIS0010.12BP**		
	да	редкая	**NOG3011**	**JCG0004.12**	
	нет	редкая	**NOG2139/2.12**		**REI0018.12**
	нет	редкая	**NOG2139/2.12BP**		
	нет	редкая	**NOG2139/2**		**FRX0018.12**
	нет	редкая	**NOG2139/1.12**		
4x27/4,2x28	да	редкая	**FRX1051.12/1**		
	да	редкая	**NOG2139/4.12**		
4x30/4,2x30	да	редкая	**FRX1002.12**		**FRX2002.12/1**
	да	редкая	**FRX1002.12BP**	**JCG0005.12BP**	
	да	редкая	**VIS0011**		
	да	редкая	**VIS0011BP**		
	да	редкая	**FRN0002**	**JCG0005.12**	
	нет	редкая	**NOG2140/4.12**		**REI0019.12**
	нет	редкая	**NOG2140/4.12BP**	**JCG0008.03**	**FRX0019.12**
4x35/4,2x35	да	редкая	**FRX1003.12**		
	да	редкая	**FRX1003.12BP**		
	да	редкая	**VIS0012**		
	да	редкая	**VIS0012BP**		
	да	редкая	**NOG3012**		
	нет	редкая	**NOG2141/7.12**	**NOG2141/6**	**REI0020.12**
	нет	редкая	**NOG2141/7.12BP**		
	нет	редкая	**NOG2141/2.12**		
	да	редкая	**JCG0038.12**		
	да	редкая	**JCG0038.12BP**		
4x40/4,2x40	да	редкая	**FRX1004.12**		
	да	редкая	**FRX1004.12BP**	**JCG0006.12BP**	
	да	редкая	**VIS0013**	**JCG0006.12**	
	да	редкая	**VIS0013BP**		
	нет	редкая	**NOG2142/4.12**	**JCG0009.03**	**REI0021.12**
	нет	редкая	**NOG2142/4.12BP**		
	нет	редкая	**NOG2142/3**		**FRX0014.12**

Технические характеристики								
Размер, мм	A, мм	H, мм	D, мм	d, мм	P, мм	Q, мм	M, мм	Диаметр проволоки, мм
4,0×25	6,70–6,95	3,00	3,84–4,00	2,30–2,50	2,54	2,03–2,53	4,60	2,85
4,0×30	6,70–6,95	3,00	3,84–4,00	2,30–2,50	2,54	2,03–2,53	4,60	2,85
4,0×35	6,70–6,953	3,00	3,84–4,00	2,30–2,50	2,54	2,03–2,53	4,60	2,85
4,0×40	6,70–6,95	3,00	3,84–4,00	2,30–2,50	2,54	2,03–2,53	4,60	2,85

Механические соединители импоста

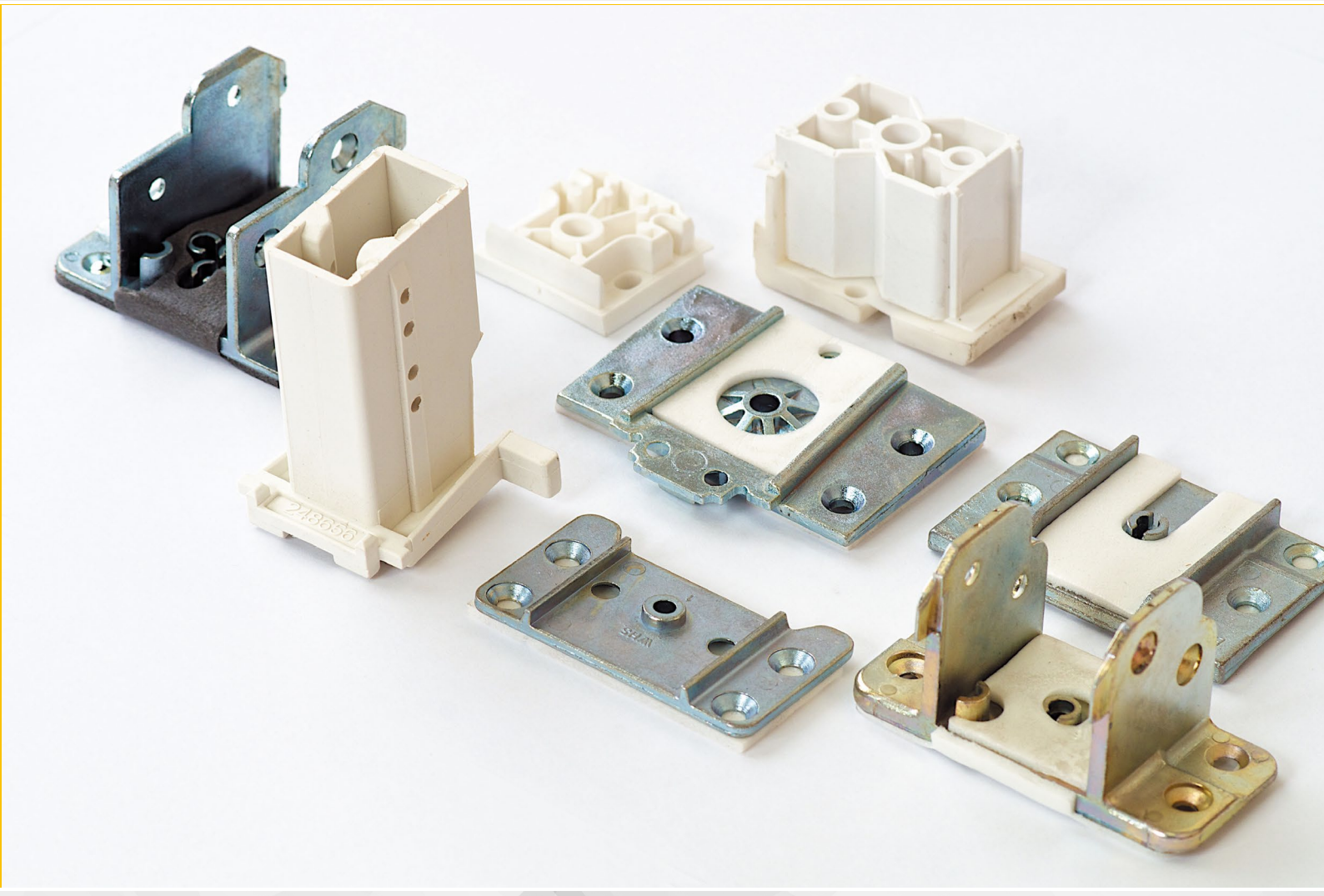

Механические соединители импоста, литые металлические

Про-филь	Тип профиля	Монтаж-ная ширина	Соединитель (название из тех.каталога)	Фото (рис. из тех. каталога)	Артикул ТБМ	Наименование	Фото ТБМ
VEKA	Euroline (Евролайн)	58	106.016.1 (соединитель импоста арт. 102.087/ 102.103/ 102.113/ 102.121 с уплотнительной пластиной)		**ANK0064.12**	Elementis Соединитель механический импоста Veka 106-016 оцинк.	
					ANK0064.12/4	Соединитель механический импоста Veka 106-016 оцинк. 2 отверстия	
					ANK0064.12/5	Соединитель механический импоста Veka 106-016 оцинк. уменьшенный по высоте 2 отверстия	
					ANK0064.12/6	Соединитель механический импоста Veka 106-016 оцинк. 4 отверстия	
					ANK1176	Соединитель механический импоста VEKA 106016	
VEKA	"SOFTLINE (Софтлайн) TOPLINE (Топлайн) SWINGLINE (Свинглайн)"	70	106.200.1 (соед. импоста 102.214/ 102.218/ 102.241/ 102.230/ 102.235 с упл. пластиной)	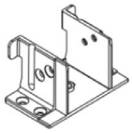	**ANK0033**	Elementis Соединитель механический импоста Veka Top Line 106-200, оцинкованый	
					ANK1177	Соединитель механический импоста VEKA 106200	
					ANK0033/3	Соединитель Veka 106-200, оцин. с одним отв. с каждой стороны	
					ANK0033/4	Соединитель импоста Veka 106-200, оцин. с двумя отв. с каждой стороны	
					ANK0033/2	Elementis Соединитель Veka 106-200, оцин. с одним отв. с каждой стороны	
WHS	WHS 60	60	106-318	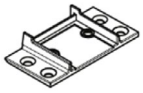	**ANK1182**	Elementis Соединитель механический импоста WHS 60	
					ANK0061	Elementis Соединитель механический импоста WHS 60	
					ANK3022	Соединитель механический импоста WHS 60 ("П" образный)	

Про-филь	Тип профиля	Монтаж-ная ширина	Соединитель (название из тех.каталога)	Фото (рис. из тех. каталога)	Артикул ТБМ	Наименование	Фото ТБМ
KBE	KBE_Etalon KBE_Engine	58	V 337 (для импоста №337, 937)	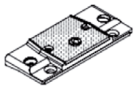	**ANK0034**	ELEMENTIS Соединитель механический импоста KBE- V-337 оцинк	
					ANK0034/2	ELEMENTIS Соединитель механический импоста KBE- 337	
					ANK0034/3	Соединитель механический импоста KBE- 337	
					ANK0034/4	Соединитель механический импоста KBE- 337	
					ANK0034/8	ELEMENTIS Соединитель механический импоста KBE- 337	
					ANK1172	Соединитель механический импоста KBE- 337	
			V 132 (для импоста 132, 938)	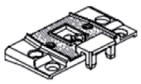	**ANK0032/2**	ELEMENTIS Соединитель механический импоста KBE- V-132	
					ANK0032	Elementis Соединитель механический импоста KBE-AD V-132	
KBE	KBE_Select KBE_Expert KBE_Energy	70	V 380 (для импоста 380, 392, 3921)		**ANK0056**	Elementis Соединитель механический импоста для KBE-70 (V-380), ENWIN -70, ENWIN-Omega	
					ANK0056/2	ELEMENTIS Соединитель механический импоста KBE-380 70серия, ENWIN -70, ENWIN-Omega	
					ANK0056/5	Соединитель механический импоста KBE-380 70серия, ENWIN -70, ENWIN-Omega	
					ANK0056/6	Соединитель механический импоста KBE-380 70серия, ENWIN -70, ENWIN-Omega	
					ANK0056/8	ELEMENTIS Соединитель механический импоста KBE-380 70серия, ENWIN -70, ENWIN-Omega	
					ANK1173	Соединитель механический импоста KBE-380, ENWIN -70, ENWIN-Omega	

Про-филь	Тип профиля	Монтаж-ная ширина	Соединитель (название из тех.каталога)	Фото (рис. из тех. каталога)	Артикул ТБМ	Наименование	Фото ТБМ
Rehau	Euro-Design Basic-Design Thermo-Design Blitz	60			**ANK1175**	ELEMENTIS Соединитель механический импоста REHAU BASIC	
Rehau					**ANK0052**	Соединитель механический импоста REHAU	
Rehau					**ANK0052/3**	Соединитель механический импоста REHAU элит	
Rehau	Blitz New	60			**ANK0145**	Соединитель механический импоста REHAU BLITZ NEW 60	
Rehau	Grazio	70			**ANK0146**	Соединитель механический импоста REHAU GRAZIO 70	
					ANK1185	Соединитель механический импоста ELEMENTIS для REHAU GRAZIO	
Rehau	Delight-Design	70	354187 (Механический соединитель импоста 78, литой металлический)		**ANK1178**	Соединитель механический импоста REHAU DELIGHT (SIB)	
Rehau					**ANK0004/1**	Соединитель механич. импоста REHAU "Делайт" мет.354187 рамы	
Rehau					**ANK1278**	Соединитель механический импоста REHAU DELIGHT	
Rehau					**ANK0004/3**	Соединитель механический импоста ELEMENTIS для REHAU «Делайт» металлический 354187 рамы	
Rehau			353068 (Механический соединитель импоста 78 и коробки, литой металлический)		**ANK0004/2**	ELEMENTIS Соединитель механич. импоста REHAU "Делайт" мет.353068 рамы	
DECEU-NINCK	Фаворит Баутек	71	VTA 720 - 14441 (Металлический соединитель для крепления импоста TR 720)		**ANK0219/1**	Соединитель механический импоста Thyssen VTA-720	
DECEU-NINCK					**ANK0219/2**	Elementis Соединитель механический импоста Thyssen VTA-720	
DECEU-NINCK					**ANK0219/3**	Соединитель механический импоста Thyssen VTA-720	

Профиль	Тип профиля	Монтаж-ная ширина	Соединитель (название из тех.каталога)	Фото (рис. из тех. каталога)	Артикул ТБМ	Наименование	Фото ТБМ
FUNKE	KS HELIOS	70	91807		**ANK0140**	Соединитель механический импоста Funke-91807	
FUNKE	KS PHOELIX	60	91801		**ANK0141**	Соединитель механический импоста Funke-91801	
FUNKE		58			**ANK1184**	Соединитель механический импоста ELEMENTIS для Funke 58	
Mon-blanc	termo 60 city 120 ECO 60	60		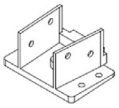	**ANK0054/1**	Elementis Соединитель механический импоста Montblanc termo	
					ANK0055/1	Соединитель механический импоста Montblanc Eco 60	
					ANK0055/2	ELEMENTIS Соединитель механический импоста Montblanc Eco 60	
Mon-blanc	Nord 70	70		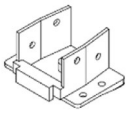	**ANK0220**	ELEMENTIS Соедиитель механический импоста Montblanc Nord 70	
					ANK0220/2	Elementis Соединитель механический импоста Monblanc Nord	
					ANK0220/3	Соединитель механический импоста Monblanc Nord 70	
Reachmont	Reachmont 70	70	333100	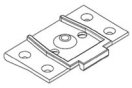	**ELE0038**	ELEMENTIS Соединитель механический импоста Reachmont 70	
Reachmont	Reachmont 70	70			**ANK0126**	ELEMENTIS Соединитель механический импоста RICHMONT 70	
Reachmont	Reachmont ECO	60			**ANK0127**	ELEMENTIS Соединитель механический импоста Reachmont ECO (60 mm)	

Профиль	Тип профиля	Монтаж-ная ширина	Соединитель (название из тех.каталога)	Фото (рис. из тех. каталога)	Артикул ТБМ	Наименование	Фото ТБМ
PROPLEX	Optima Tender Lux	58	PR V082	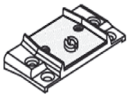	**ANK0039**	Механический соединитель импоста Proplex PR V 082	
					ANK0039/2	ELEMENTIS Соединитель механический импоста Proplex PR V 082	
					ANK1174	Механический соединитель импоста Proplex PR V 082	
					ANK1174/1	Соединитель механический импоста ELEMENTIS для Novotex, Proplex, GOODWIN (3х камерный) облегченный	
					ANK0039/5	Соединитель механический импоста Proplex PR V 082	
					ANK0039/6	Соединитель механический импоста Proplex PR V 082	
					ANK0039/7	Elementis Соединитель механический импоста облегч. Proplex	
					ANK0039/8	ELEMENTIS Соединитель механический импоста Proplex PR V 082, Novotex, GOODWIN (3х кам.)	
					ANK0039/9	ELEMENTIS Соединитель механический импоста (пластик сталь) Novotex, Proplex PR V 082, GOODWIN (3х кам.)	
PROPLEX	Premium Comfort	70	PR V070		**ANK0060**	Механический соединитель импоста Proplex PR V 070	
					ANK0060/6	Соединитель механический импоста Proplex 70	
LG	L-600	60	709	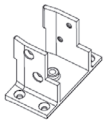	**ANK0065/3**	Соединитель механический импоста LG-709 на профиль 600 мм	
					ANK0065/4	Соединитель механический импоста LG-709 на профиль 600 мм (уменьшенный по высоте)	
					ANK0065/1	Elementis Соединитель механический импоста LG-709 на профиль 600 мм	
					ANK0065/2	Elementis Соединитель механический импоста LG-709 на профиль 600 мм	
					ANK0065/5	Соединитель механический импоста LG-709 на профиль 600 мм	

Про-филь	Тип профиля	Монтаж-ная ширина	Соединитель (название из тех. каталога)	Фото (рис. из тех. каталога)	Артикул ТБМ	Наименование	Фото ТБМ
LG	L-700	70	710	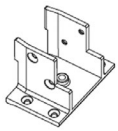	**ANK0066.12**	Elementis Соединитель механический импоста LG- 710 на профиль 700 мм	
LG					**ANK0066.12/1**	Соединитель механический импоста LG- 710 на профиль 700 мм	
Plafen				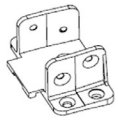	**ANK0067/1**	Соединитель механический импоста Plafen	
Brusbox	Brusbox 3	60	арт. 40109078	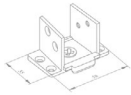	**ANK0230**	Elementis Соединитель импоста Brusbox (на 3-х кам. систему)	
Brusbox					**ANK0230/1**	Соединитель импоста Brusbox (на 3-х кам. систему)	
Brusbox	Brusbox 3	60			**ANK0144**	Соединитель механический импоста для Brusbox 3/2	
Brusbox	Brusbox 4	60	арт. 40109086	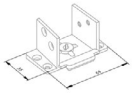	**ANK0231**	Elementis Соединитель импоста Brusbox (на 4-х кам. систему)	
Brusbox					**ANK0231/1**	Соединитель импоста Brusbox (на 4-х кам. систему)	
Brusbox	Brusbox 4	60			**ANK1186**	Соединитель механический импоста ELEMENTIS для BRUSBOX 60 мм NEW	
Brusbox	Brusbox 6	70	арт. 40409086	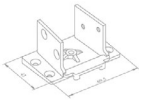	**ANK0130**	Соединитель импоста Brusbox (на 6-ти кам. систему)	
Brusbox	Brusbox 6	70			**ANK5045**	Соединитель механический импоста для Brusbox (на 6-ти камерный систему)	
Brusbox					**ANK1187**	Соединитель механический импоста ELEMENTIS для BRUSBOX 70 мм NEW	
ELEX	58 серия (3-х камерн.)	58			**ANK0080**	Elementis Соединитель механический импоста Elex 58 серия 3-х кам. оцинк.	
ELEX	70 серия (5-ти камерн.)	70			**ANK0081**	Elementis Соединитель механический импоста Elex 70 серия 5-х кам. оцинк.	

Про-филь	Тип профиля	Монтаж-ная ширина	Соединитель (название из тех.каталога)	Фото (рис. из тех. каталога)	Артикул ТБМ	Наименование	Фото ТБМ
ENWIN	70 серия	70 мм			**ANK0056**	Elementis Соединитель механический импоста для KBE-70 (V-380), ENWIN -70	
ENWIN					**ANK0056/2**	ELEMENTIS Соединитель механический импоста KBE-380 70 серия, ENWIN -70	
ENWIN					**ANK0056/5**	Соединитель механический импоста KBE-380 70серия, ENWIN -70	
ENWIN					**ANK0056/6**	Соединитель механический импоста KBE-380 70серия, ENWIN -70	
ENWIN					**ANK0056/8**	ELEMENTIS Соединитель механический импоста KBE-380 70 серия, ENWIN -70, ENWIN-Omega	
ENWIN					**ANK1173**	Соединитель механический импоста KBE-380, ENWIN - 70	
ENWIN	58 серия	58			**ANK0064.12**	Elementis Соединитель механический импоста Veka 106-016 оцинк., ENWIN -58	
					ANK0064.12/3	Elementis Соединитель мех. импоста Veka 106-016 оцинк. старая форма, ENWIN -58	
ENWIN					**ANK0064.12/4**	Соединитель механический импоста Veka 106-016 оцинк. 2 отверстия, ENWIN -58	
ENWIN					**ANK0064.12/5**	Соединитель механический импоста Veka 106-016 оцинк. уменьшенный по высоте 2 отверстия, ENWIN -58	
ENWIN					**ANK0064.12/6**	Соединитель механический импоста Veka 106-016 оцинк. 4 отверстия, ENWIN -58	
ENWIN	ECO 60	60			**ANK0079**	Соединитель механический импоста ELEMENTIS, ENWIN ECO60 оцинкованный	
Exprof	Exprof 571		V571.03	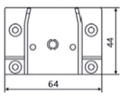	**ANK0139**	Соединитель механический импоста Exprof 571	
Exprof					**ELE0009**	Elementis Соединитель механический импоста Exprof 571	

Профиль	Тип профиля	Монтаж-ная ширина	Соединитель (название из тех.каталога)	Фото (рис. из тех. каталога)	Артикул ТБМ	Наименование	Фото ТБМ
GUTWERK	Gutwerk 58	58	V7937	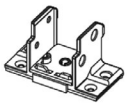	**ANK1179/1**	Соединитель механический импоста GUTWERK V7937 (58 система)	
GUTWERK					**ELE0017**	Elementis Соединитель механический импоста Gutwerk	
GUTWERK					**ANK1179**	ELEMENTIS Соединитель механический импоста GUTWERK V7937 (58 система)	
GUTWERK	Gutwerk 70	70	J043		**ANK1180**	ELEMENTIS Соединитель механический импоста GUTWERK J043 (70 система)	
GUTWERK					**ELE0027**	ELEMENTIS Соединитель механический импоста GUTWERK J043 (70 система)	
GUTWERK			J083	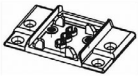	**ELE0037**	ELEMENTIS Соединитель механический импоста GUTWERK J 083 (70 система)	
WDS	WDS400	60	D000051	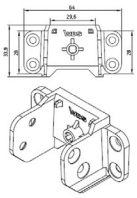	**ELE0015**	Elementis Соединитель механический импоста WDS	
WDS	WDS500	70	D000053	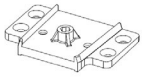	**ANK4031**	Elementis Соединитель механический импоста WDS	
ARTEC	604	60	PKV604	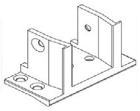	**ELE0020**	Elementis Соединитель механический импоста Artec 604	
ARTEC	702	70	PKV702	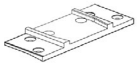	**ELE0019**	Elementis Соединитель механический импоста Artec 702	
OPAC	3-х камерн.				**ANK0076/1**	ELEMENTIS Соединитель механический импоста OPAC трехкамерный , оцинков	
OPAC	4-х камерн.				**ANK0077/1**	ELEMENTIS Соединитель механический импоста OPAC четырехкамерный, оцинков	

Профиль	Тип профиля	Монтаж-ная ширина	Соединитель (название из тех.каталога)	Фото (рис. из тех. каталога)	Артикул ТБМ	Наименование	Фото ТБМ
SALAMANDER					**ANK1181**	Elementis Соединитель механический импоста Salamander	
SALAMANDER			SA 218 550		**ANK0037**	Elementis Соединитель механический импоста Salamander SA 218 550	
TROCAL					**ANK0232**	Elementis Соединитель импоста TROCAL (на 5-х кам. систему)	
WINTECH	Isotech 530/532	58	34007-11010	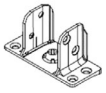	**ELE0012**	ELEMENTIS Соединитель механический импоста Wintech Isotech	
					ELE0022	ELEMENTIS Соединитель механический импоста Wintech Isotech плоский	
WINTECH	Termotech 742/750/752	70	34007-12140	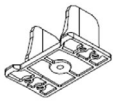	**ELE0014**	ELEMENTIS Соединитель механический импоста Wintech Termotech	
					ELE0024	ELEMENTIS Соединитель механический импоста Wintech Termotech плоский	
Brugmann	73		ZS302		**ELE0002**	Elementis Соединитель механический импоста Brugmann	

Профиль	Тип профиля	Монтаж-ная ширина	Соединитель (название из тех.каталога)	Фото (рис. из тех. каталога)	Артикул ТБМ	Наименование	Фото ТБМ
TECOLINE		58	337	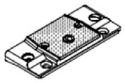	**ANK0034**	ELEMENTIS Соединитель механический импоста KBE- V-337 оцинк	
TECOLINE					**ANK0034/2**	ELEMENTIS Соединитель механический импоста KBE- 337	
TECOLINE					**ANK0034/4**	Соединитель механический импоста KBE- 337	
TECOLINE					**ANK1172**	Соединитель механический импоста KBE- 337	
TECOLINE		70	380		**ANK0056**	Elementis Соединитель механический импоста для KBE-70 (V-380), ENWIN -70, ENWIN-Omega	
TECOLINE					**ANK0056/2**	ELEMENTIS Соединитель механический импоста KBE-380 70серия, ENWIN -70, ENWIN-Omega	
TECOLINE					**ANK0056/6**	Соединитель механический импоста KBE-380 70серия, ENWIN -70, ENWIN-Omega	
TECOLINE					**ANK1173**	Соединитель механический импоста KBE-380, ENWIN -70, ENWIN-Omega	

Профиль	Тип профиля	Монтаж-ная ширина	Соединитель (название из тех.каталога)	Фото (рис. из тех. каталога)	Артикул ТБМ	Наименование	Фото ТБМ
GRAIN					**ANK0039**	Механический соединитель импоста Proplex PR V 082	
GRAIN					**ANK0039/2**	ELEMENTIS Соединитель механический импоста Proplex PR V 082	
GRAIN					**ANK0039/4**	Elementis Содинитель механический импоста Proplex белый	
GRAIN		58			**ANK0039/5**	Соединитель механический импоста Proplex PR V 082	
GRAIN					**ANK1174**	Механический соединитель импоста Proplex PR V 082	
GRAIN					**ANK0039/6**	Соединитель механический импоста Proplex PR V 082	
GRAIN					**ANK0039/7**	Elementis Соединитель механический импоста облегч. Proplex	
GRAIN					**ANK0056**	Elementis Соединитель механический импоста для KBE-70 (V-380), ENWIN -70, ENWIN-Omega	
GRAIN					**ANK0056/2**	ELEMENTIS Соединитель механический импоста KBE-380 70серия, ENWIN -70, ENWIN-Omega	
GRAIN		70			**ANK0056/5**	Соединитель механический импоста KBE-380 70серия, ENWIN -70, ENWIN-Omega	
GRAIN					**ANK0056/6**	Соединитель механический импоста KBE-380 70серия, ENWIN -70, ENWIN-Omega	
GRAIN					**ANK1173**	Соединитель механический импоста KBE-380, ENWIN -70, ENWIN-Omega	

Механические соединители импоста пластиковые

Про-филь	Тип профиля	Монтаж-ная ширина	Соединитель (название из тех.каталога)	Фото (рис. из тех. каталога)	Артикул ТБМ	Наименование	Фото ТБМ
WHS	WHS 60	60	106-218		**ANK3030**	MAXBAR Соединитель механический импоста VEKA WHS 106.218 пластик	
KBE	KBE_Etalon KBE_Engine	58	V 337 (для импоста №337, 937)	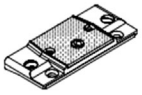	**ANK0034.07**	MAXBAR Соединитель механич. импоста для KBE (V-337) пластик	
KBE			V 132 (для импоста 132, 938)	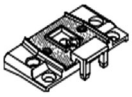	**ANK0032.07**	Elementis Соединитель механический импоста пластик KBE-132	
KBE	KBE_Select KBE_Expert KBE_Energy	70	V 380 (для импоста 380, 392, 3921)	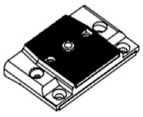	**ANK0056/1**	MAXBAR Соединитель механич. импоста для KBE-70 (V-380), ENWIN -70, ENWIN-Omega пластик	
Rehau	Euro-Design Basic-Design Thermo-Design Blitz	60	"248656 (для импоста 78 PA)"	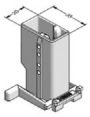	**ANK1031**	Elementis Соед. мех. импоста пласт. REHAU – Blitz аналог 248656	
Rehau			"247608 (для имопста 86 PA)"	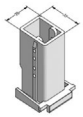	**ANK0200/3**	ELEMENTIS Соединитель механический импоста пласт. REHAU BASIC	
Rehau					**ANK0200**	Elementis Соединитель механический импоста пласт. REHAU BASIC	
Rehau					**ANK0201**	Elementis Соединитель механический импоста пласт. REHAU Termo	
Rehau	Sib-Design	70			**ANK0212**	Elementis Соединитель механический импоста пласт. REHAU SIB пластик	
Rehau	Brillant-Design	70(80)	242487 (Механический соединитель для импоста 86)	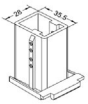	**ANK0222**	Elementis Соед. мех. импоста пласт. REHAU Brillant Design 242487 – 86 имп	
Rehau	Brillant-Design	70(80)	242487 (Механический соединитель для импоста 86)	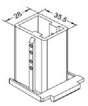	**ANK0222**	Elementis Соед. мех. импоста пласт. REHAU Brillant Design 242487 – 86 имп	

Профиль	Тип профиля	Монтаж-ная ширина	Соединитель (название из тех. каталога)	Фото (рис. из тех. каталога)	Артикул ТБМ	Наименование	Фото ТБМ
DECEUNINCK	"Фаворит Баутек"	71	"VTF 720 - 14442 (Пластиковый соединитель для крепления импоста TR 720)"	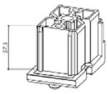	**ANK0217/1**	Elementis Соединитель импоста пласт. Thyssen VTF-720	
DECEUNINCK					**ANK0304**	Elementis Соединитель импоста пласт. Thyssen Deceuninck VTF-720	
DECEUNINCK	Форвард	60	"VTL 60 - 14879 (Соединитель для импоста TL 60/D)"	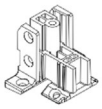	**ANK0233**	Elementis Соединитель механический импоста пласт. Thissen VTL60 черный	
DECEUNINCK					**ANK0233/2**	Elementis Соединитель механический импоста пласт. Thissen VTL60 черный	
DECEUNINCK					**ANK0233/1**	Elementis Соединитель механический импоста пласт. Thissen VTL60, Deceuninck белый	
Monblanc	termo 60 city 120 ECO 60	60	310400 (326320)	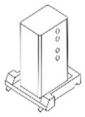	**ANK0203**	MAXBAR Соединитель механический импоста пласт. MONBLANC TERMO60	
Monblanc					**ANK0202**	MAXBAR Соединитель механический импоста пласт. MONBLANC ECO60	
PROPLEX	Optima Tender Lux	58	PR V082	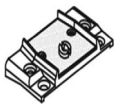	**ANK0039.07/1**	MAXBAR Механический соединитель импоста пластик Proplex PR V 082 V-358.03 PA	
ENWIN	Omega	70			**ANK0056/1**	MAXBAR Соединитель механич. импоста для KBE-70 (V-380), ENWIN -70, ENWIN-Omega пластик	
GEALAN/ IVAPER					**ANK0234**	Elementis Соединитель механический импоста для Gealan	

Профиль	Тип профиля	Монтаж-ная ширина	Соединитель (название из тех.каталога)	Фото (рис. из тех. каталога)	Артикул ТБМ	Наименование	Фото ТБМ
GEALAN/ IVAPER					**ANK0234/1**	ELEMENTIS Соединитель механический импоста для Gealan	
GEALAN/ IVAPER					**ANK0234/2**	Elementis Соединитель механический импоста Gealan со штифтом	
TECOLINE		58	337		**ANK0029**	MAXBAR Соединитель механический импоста KBE-V337 пластик.	
TECOLINE					**ANK0034.07**	MAXBAR Соединитель механич. импоста для KBE (V-337) пластик	
TECOLINE		70	380		**ANK0056/1**	MAXBAR Соединитель механич. импоста для KBE-70 (V-380), ENWIN -70, ENWIN-Omega пластик	
TECOLINE		70	380		**ANK0223**	MAXBAR Соединитель импоста пласт.KBE-70,Novotex-70,Krauss-70,Vitrage-70 V-380, ENWIN -70, ENWIN-Omega	
GRAIN		58			**ANK0039.07/1**	MAXBAR Механический соединитель импоста пластик Proplex PR V 082 V-358.03 PA	
GRAIN		70			**ANK0056/1**	MAXBAR Соединитель механич. импоста для KBE-70 (V-380), ENWIN -70, ENWIN-Omega пластик	

Уплотнительные пластины

Про-филь	Тип профиля	Монтаж-ная ширина	Соединитель (название из тех.каталога)	Фото (рис. из тех. каталога)	Артикул ТБМ	Наименование	Фото ТБМ
VEKA	Euroline (Евролайн)	58	"106.313 (упл.пластина для крепления импоста 102.270 шурупами через каналы)"	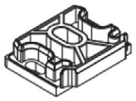	**ELE0003**	MAXBAR Пластина уплотнительная VEKA 58	
VEKA					**ELE0003/1**	Elementis Пластина уплотнительная VEKA Euro Line 58 106.313	
VEKA	SOFTLINE (Софтлайн) TOPLINE (Топлайн) SWINGLINE (Свинглайн)	70	"106.005 (упл. пластина для крепления ипостов шурупами через каналы - 70-система)"	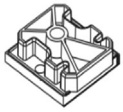	**ELE0004**	MAXBAR Пластина уплотнительная VEKA 70	
VEKA					**ELE0004/1**	Elementis Пластина уплотнительная VEKA 70 106.005	
WHS	WHS 60	60	106-218		**ELE0018**	MAXBAR Пластина уплотнительная VEKA WHS 106.218	
WHS					**ELE0018/1**	Elementis Пластина уплотнительная VEKA WHS 60 106.2180	
WHS					**ANK0314**	Elementis Соединитель импоста пласт. VEKA EUROLINE 60	

Пример установки соединителей

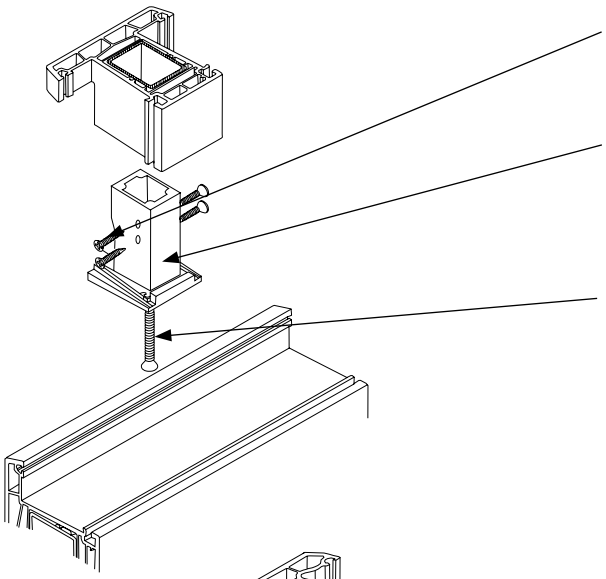

Артикул	Название
REI0017.12	(Шуруп с буром 3,9x25)

Артикул	Название
ANK0201	Rehau THERMO
ANK0200	Rehau BASIC

Артикул	Название
FRX0014.12/1	Универсальный шуруп с полукруглой головкой 6,3×70 мм
JCG0003.03	Универсальный шуруп с потайной головкой 6,0x70 мм

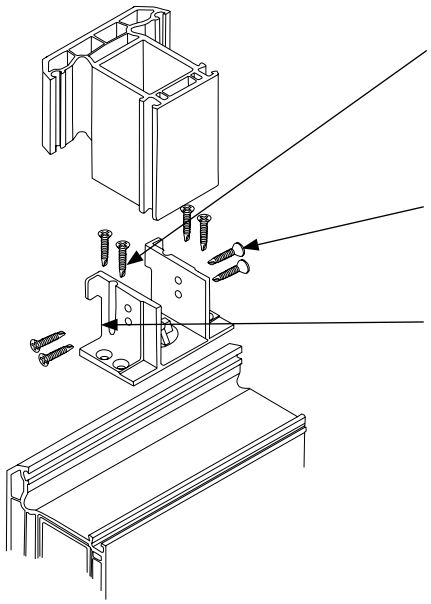

Артикул	Название
REI0015.12	Шуруп с буром 3,9×16 или 3,9×19 мм
REI0016.12	Шуруп с буром 3,9×16 или 3,9×19 мм

Артикул	Название
REI0018.12	Шуруп фурнитурный 4,0×25 мм

Артикул	Название
ANK0064.12	Veka 106.016
ANK1177	Veka TOP LINE 106.200

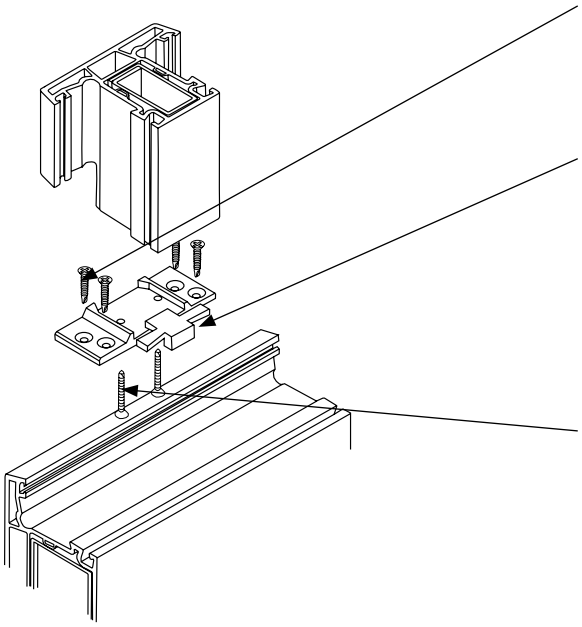

Артикул	Название
REI0015.12	Шуруп с буром 3,9×16 или 3,9x19 мм
REI0016.12	Шуруп с буром 3,9x16 или 3,9x19 мм

Артикул	Название
ANK0032	KBE V-332
ANK1172	KBE V-337
ANK0056	KBE V-380
ANK0037	SALAMANDER
ANK1174	Proplex

Артикул	Название
FRX0014.12/1	Универсальный шуруп с полукруглой головкой 6,3×70 мм
JCG0003.03	(Универсальный шуруп с потайной головкой 6,0x70)

Крепеж для установки окон

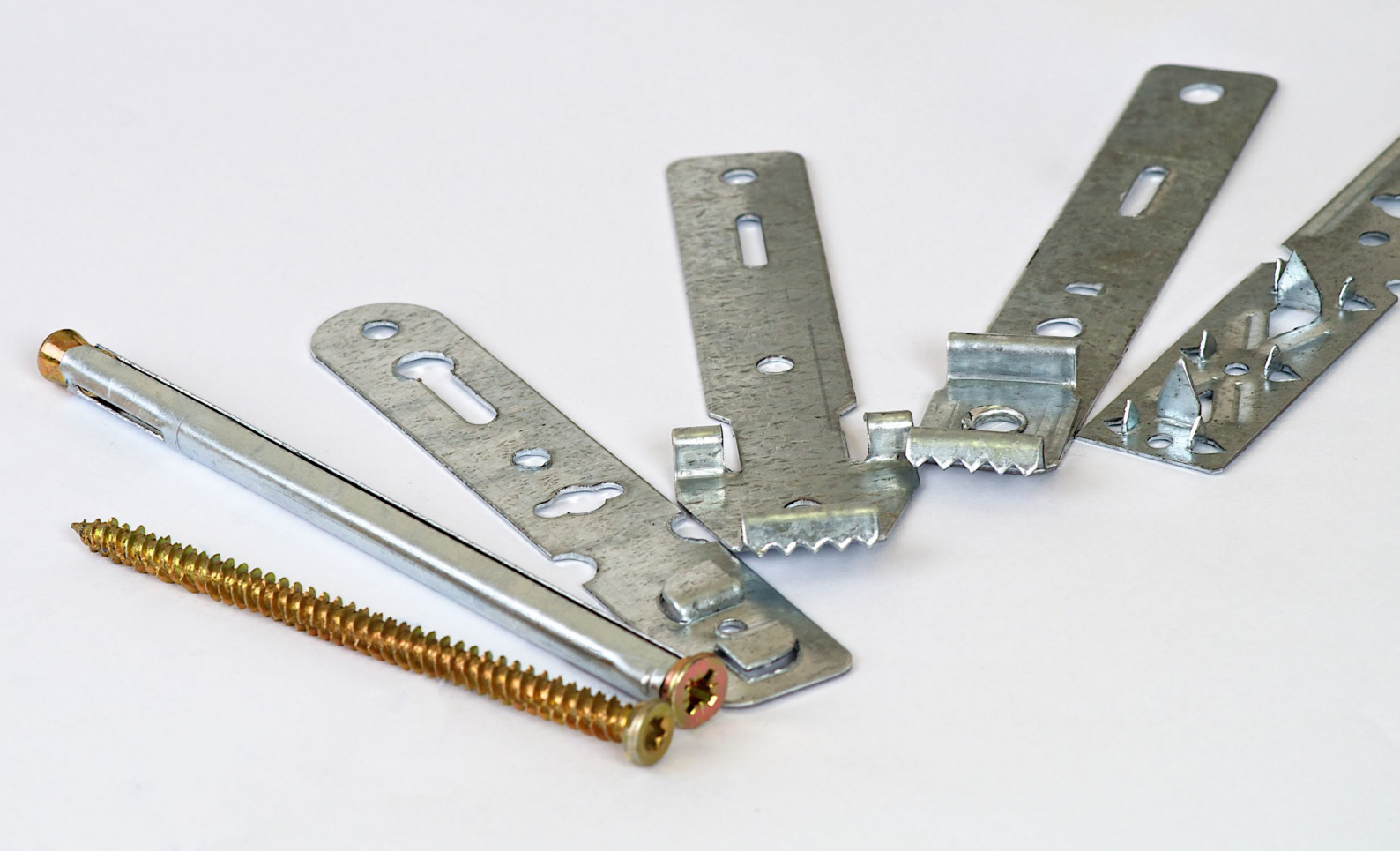

Поворотные пластины

Профиль	Тип профиля	Длина пластины, мм	Ширина захвата по внешним краям, мм	Толщина пластины, мм	Артикул ТБМ	Наименование	Фото ТБМ
VEKA/KBE		150	28		**NOG2027**	MAXBAR Пластина анкерн. (поворотная) для проф. Veka KBE 150 мм (Ширина захвата по внешним краям, 28мм)	
VEKA	141.132	152	29	1,2	**ANK5042.12**	Elementis Пластина анкерн. поворотная для Veka 141.132, 152 мм, толщ. 1,2мм (толщина захвата 1,5 мм)	
Rehau		152	40,5	1,2	**ANK5043.12**	Elementis Пластина анкерн. поворотная для REHAU, 152 мм, толщ. 1,2мм (толщина захвата 1,5 мм)	
Rehau/ TROCAL		150	42,5	1,4	**ANK0017/8**	Elementis Пластина анк. (поворотная) д/проф REHAU,Ditex,TROCAL 150 мм (Ширина захвата по внешним краям, 42.5 мм)	
Rehau		300	40	1,5 (±0,13)	**ANK0017/1**	Elementis Пластина анк. (поворотная) 300мм, д/проф REHAU	

Крепление окна из ПВХ с использованием анкерных пластин

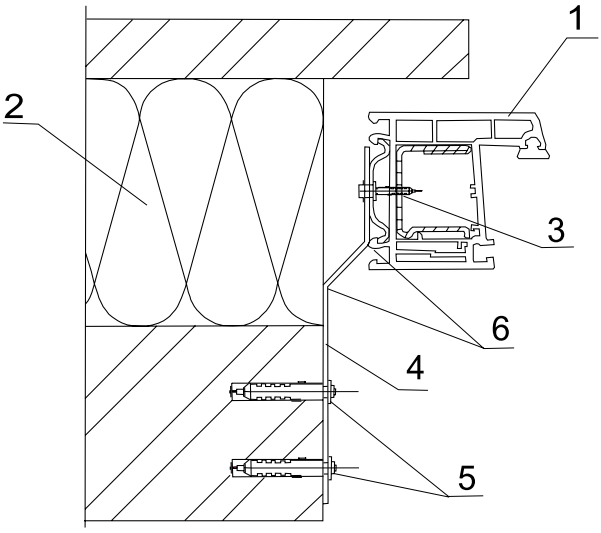

Угол изгиба пластины выбирается по месту и зависит от величины монтажного зазора. Пластины крепят к оконному блоку до его установки в проем с помощью строительных шурупов диаметром не менее 5 мм и длиной не менее 40 мм. Гибкие анкерные пластины крепят к внутреннему слою стены дюбель-гвоздем (не менее 2 точек крепления на каждую пластину) диаметром не менее 6 мм и длиной не менее 50 мм.

1 — рамный профиль;
2 — эффективный утеплитель;
3 — саморез;
4 — монтажная пластина;
5 — дюбель-гвоздь (артикул REI0100/1);
6 — места сгиба.

Неповоротные пластины

Профиль	Тип профиля	Длина пластины, мм	Ширина захвата по внешним краям, мм	Толщина пластины, мм	Артикул ТБМ	Наименование	Фото ТБМ
VEKA/Rehau/ Monblanc/ PLASTMO	Topline	180	43	1,5 (±0,13)	**ANK00016/1**	Elementis Пластина анк. Rehau, MontBlant, PLASTMO, Veka TOPLine (не пов.) 180 мм (Ширина захвата по внешним краям, 42мм)	
VEKA	Topline	165	41,6	1,5 (±0,13)	**ANK0012.12**	Elementis Пластина анкерн. для проф. Veka TOP 165 мм (Ширина захвата по внешним краям, 40 мм)	
VEKA/KBE/ SALAMANDER/ FUNKE/ THYSSEN		150	30	1,4	**ANK0006/8**	Elementis Пластина анкерн. для проф. Veka, KBE, SALAMANDER, Funke, Thyssen, СОК (ОТФ) (Ширина захвата по внешним краям, 30 мм)	
VEKA/KBE/ SALAMANDER/ FUNKE/ THYSSEN		180	30	1,4	**ANK0006/18**	Elementis Пластина длина 180 мм. анкерн. толщ. 1,5 мм. для проф.Veka, KBE, SALAMANDER, Funke, Thyssen	
VEKA/GEALAN/ IVAPER/FUNKE	SOFTLINE	150	30	1,5 (±0,13)	**ANK0006.12**	Elementis Пластина анкерн. для проф.Veka, Soft, Gealan, Funke 150мм (Ширина захвата по внешним краям, 30 мм)	
VEKA/GEALAN/ IVAPER/FUNKE	SOFTLINE	255	30,2	1,5 (±0,13)	**ANK0050.12**	Elementis Пластина анкерн.д/проф.Veka Soft, Gealan, Funke 3000L=255мм (Ширина захвата по внешним краям, 30мм)	
VEKA/Rehau/ Monblanc		190	40	1,5 (±0,13)	**ANK0016.12**	Elementis Пластина анк. для Rehau, Montblanc, Veka (не пов.)190 мм (Ширина захвата по внешним краям, 40 мм)	
VEKA/GEALAN/ IVAPER/FUNKE	SOFTLINE	350	30,2	1,5 (±0,13)	**ANK0211.12**	Elementis Пластина анкерн. для проф.Veka, Soft, Gealan, Funke 3000, 350мм	
KBE/LG		190	31	1,5 (±0,13)	**ANK0007/1**	Elementis Пластина анкерн.190 мм для проф. KBE, LG (Ширина захвата по внешним краям, 30мм)	
KBE/LG		150	30	1,5 (±0,13)	**ANK0007.12**	Elementis Пластина анкерн. для проф. KBE, LG L=150mm (Ширина захвата по внешним краям, 30 мм)	

Профиль	Тип профиля	Длина пластины, мм	Ширина захвата по внешним краям, мм	Толщина пластины, мм	Артикул ТБМ	Наименование	Фото ТБМ
KBE	KBE-58	152	31	1,2	**ANK5013.12**	Elementis Пластина анкерн. для проф. KBE-58 152 мм, толщ. 1,2 мм (Ширина захвата по внешним краям, 31 мм)	
KBE	KBE-58	152	31	1,4	**ANK5010.12**	Elementis Пластина анкерн. для проф. KBE-58 152 мм, толщ. 1,4 мм (Ширина захвата по внешним краям, 31 мм)	
KBE	KBE-58	152	31	1,5	**ANK5007.12**	Elementis Пластина анкерн. для проф. KBE-58 152 мм, толщ. 1,5 мм (Ширина захвата по внешним краям, 31 мм)	
KBE	KBE-58	152	31	1,9	**ANK5019.12**	Elementis Пластина анкерн. для проф. KBE-58 152 мм, толщ. 1,9 мм (Ширина захвата по внешним краям, 31 мм)	
KBE	KBE-58	192	31	1,2	**ANK5014.12**	Elementis Пластина анкерн. для проф. KBE-58 192 мм, толщ. 1,2 мм (Ширина захвата по внешним краям, 31 мм)	
KBE	KBE-58	192	31	1,4	**ANK5011.12**	Elementis Пластина анкерн. для проф. KBE-58 192 мм, толщ. 1,4 мм (Ширина захвата по внешним краям, 31 мм)	
KBE	KBE-58	192	31	1,5	**ANK5008.12**	Elementis Пластина анкерн. для проф. KBE-58 192 мм, толщ. 1,5 мм (Ширина захвата по внешним краям, 31 мм)	
KBE	KBE-58	192	31	1,9	**ANK5020.12**	Elementis Пластина анкерн. для проф. KBE-58 192 мм, толщ. 1,9 мм (Ширина захвата по внешним краям, 31 мм)	
KBE	KBE-58	252	31	1,2	**ANK5015.12**	Elementis Пластина анкерн. для проф. KBE-58 252 мм, толщ. 1,2 мм (Ширина захвата по внешним краям, 31 мм)	
KBE	KBE-58	252	31	1,4	**ANK5012.12**	Elementis Пластина анкерн. для проф. KBE-58 252 мм, толщ. 1,4 мм (Ширина захвата по внешним краям, 31 мм)	
KBE	KBE-58	252	31	1,5	**ANK5009.12**	Elementis Пластина анкерн. для проф. KBE-58 252 мм, толщ. 1,5 мм (Ширина захвата по внешним краям, 31 мм)	

Профиль	Тип профиля	Длина пластины, мм	Ширина захвата по внешним краям, мм	Толщина пластины, мм	Артикул ТБМ	Наименование	Фото ТБМ
KBE	AD 70	190	43,9	1,5 (±0,13)	**ANK0009/1**	Elementis Пластина анкерн. для проф KBE AD 70 190 мм (Ширина захвата по внешним краям, 43 мм)	
KBE	AD 70	165	43,9	1,5 (±0,13)	**ANK0009.12**	Elementis Пластина анкерн. для проф KBE AD 70 165 мм (Ширина захвата по внешним краям, 45 мм)	
KBE	AD 70	152	43	1,2	**ANK5016.12**	Elementis Пластина анкерн. для проф. KBE-70 152 мм, толщ. 1,2мм (Ширина захвата по внешним краям, 43 мм)	
KBE	AD 70	152	43	1,4	**ANK5004.12**	Elementis Пластина анкерн. для проф. KBE-70 152 мм, толщ. 1,4мм (Ширина захвата по внешним краям, 43 мм)	
KBE	AD 70	152	43	1,5	**ANK5001.12**	Elementis Пластина анкерн. для проф. KBE-70 152 мм, толщ. 1,5мм (Ширина захвата по внешним краям, 43 мм)	
KBE	AD 70	152	43	1,9	**ANK5023.12**	Elementis Пластина анкерн. для проф. KBE-70 152 мм, толщ. 1,9мм (Ширина захвата по внешним краям, 43 мм)	
KBE	AD 70	192	43	1,2	**ANK5017.12**	Elementis Пластина анкерн. для проф. KBE-70 192 мм, толщ. 1,2мм (Ширина захвата по внешним краям, 43 мм)	
KBE	AD 70	192	43	1,4	**ANK5005.12**	Elementis Пластина анкерн. для проф. KBE-70 192 мм, толщ. 1,4мм (Ширина захвата по внешним краям, 43 мм)	
KBE	AD 70	192	43	1,5	**ANK5002.12**	Elementis Пластина анкерн. для проф. KBE-70 192 мм, толщ. 1,5мм (Ширина захвата по внешним краям, 43 мм)	
KBE	AD 70	192	43	1,9	**ANK5024.12**	Elementis Пластина анкерн. для проф. KBE-70 192 мм, толщ. 1,9мм (Ширина захвата по внешним краям, 43 мм)	
KBE	AD 70	252	43	1,2	**ANK5018.12**	Elementis Пластина анкерн. для проф. KBE-70 252 мм, толщ. 1,2мм (Ширина захвата по внешним краям, 43 мм)	
KBE	AD 70	252	43	1,4	**ANK5006.12**	Elementis Пластина анкерн. для проф. KBE-70 252 мм, толщ. 1,4мм (Ширина захвата по внешним краям, 43 мм)	
KBE	AD 70	252	43	1,5	**ANK5003.12**	Elementis Пластина анкерн. для проф. KBE-70 252 мм, толщ. 1,5мм (Ширина захвата по внешним краям, 43 мм)	
KBE	AD 70	255	43,9	1,5 (±0,13)	**ANK0049.12**	Elementis Пластина анкерн. для проф KBE AD 70 L=255 мм	

Профиль	Тип профиля	Длина пластины, мм	Ширина захвата по внешним краям, мм	Толщина пластины, мм	Артикул ТБМ	Наименование	Фото ТБМ
KBE/LG		255	31	1,5 (±0,13)	**ANK0048.12**	Elementis Пластина анкерн. для проф. KBE, LG L=255 мм (Ширина захвата по внешним краям, 30 мм)	
Rehau		165	40	1,5 (±0,13)	**ANK0005.12**	Elementis Пластина анкерн. для проф. REHAU 165 мм (Ширина захвата по внешним краям, 40 мм)	
Rehau/ TROCAL/ WELTPLAST		255	40	1,5 (±0,13)	**ANK0059.12**	Elementis Пластина анкерн. для проф REHAU, TROCAL, WELTPLAST L=255 мм (Ширина захвата по внешним краям, 40 мм)	
PROPLEX/ GEALAN/ IVAPER/ SALAMANDER/ FUNKE/ THYSSEN		150	30	1,4	**ANK0015/8**	Elementis Пластина анк. GEALAN, SALAMANDER, Funke, Thyssen, Proplex 150 мм (Ширина захвата по внешним краям, 30 мм)	
PROPLEX/ FUNKE/ THYSSEN		150	32,3	1,5 (±0,13)	**ANK0015.12**	Elementis Пластина анк. Funke Thyssen Proplex 150 мм (Ширина захвата по внешним краям, 30 мм)	
Plafen/Dimex/ Schuco		255	36	1,5 (±0,13)	**ANK0061.12**	Elementis Пластина анк. для Schuco серия 60, Dimex, Plafen 255 мм (Ширина захвата по внешним краям, 36 мм)	
Gutmann		165	15	1,5 (±0,13)	**801100**	Elementis Пластина анкерн. для проф. Gutmann алюм. 165 мм	
ARTEC		165	36	1,5 (±0,13)	**ANK0010.12**	Elementis Пластина анкерн. для проф. Artec 165 мм	
SALAMANDER/ THYSSEN/ FUNKE		150	30	1,5	**ANK0006/5**	Пластина анкерн. для проф. Veka, KBE, SALAMANDER, Funke, Thyssen 150 мм	
Becker		165	32	1,5 (±0,13)	**ANK0057.12**	Elementis Пластина анкерн. для проф. Becker 165 мм (Ширина захвата по внешним краям, 32мм)	
Becker		190	32	1,5 (±0,13)	**ANK0058.12**	Elementis Пластина анкерн. для проф. Becker 190 мм (Ширина захвата по внешним краям, 32 мм)	
Becker		255	32	1,5 (±0,13)	**ANK0058.12/1**	Elementis Пластина анкерн. для проф. Becker 255 мм (Ширина захвата по внешним краям, 32 мм)	

Пластины для дерева

Профиль	Тип профиля	Длина пластины, мм	Ширина захвата по внешним краям, мм	Толщина пластины, мм	Артикул ТБМ	Наименование	Фото ТБМ
Дерево		165	40	1,5 (±0,13)	**ANK0011.12**	Elementis Пластина анкерная для дерева L=165 мм (Ширина захвата по внешним краям, 40мм)	
Дерево		150	40	1,5 (±0,13)	**ANK0011.12/2**	Elementis Пластина анкерная для дерева L=190 мм Elementis Пластина анк. Funke Thyssen Proplex 150 мм (Ширина захвата по внешним краям, 42мм)	
Дерево		275	40	1,5 (±0,13)	**ANK0022/1**	Elementis Пластина анкерная для дерев. конструкций (L=275 мм)	

Металлические рамные анкеры

Назначение:
Металлический рамный анкер предназначен для сквозного крепления оконных рам и дверных коробок из дерева, пластмассы или металла к бетону, кирпичной кладке, строительному камню, пустотелым стройматериалам или газобетону.

Рамный анкер состоит из стальной оцинкованной полой гильзы, винта со шлицем PZ3, позволяющих выдерживать высокие нагрузки на срез, и конусообразной втулки.

Принцип работы:
При закручивании винта с метрической резьбой происходит втягивание конусообразной втулки в тело анкера, что приводит к распиранию стенок анкера в просверленном отверстии и позволяет надежно удерживать монтируемые детали. Конструкция анкера выполнена таким образом, что расклинивание и фиксация его происходят сначала в основании, а затем в прикрепляемом материале.

Артикул	Размер, мм	D диаметр сверла, мм	D2 диаметр винта, мм	H мин. глубина анкеровки, мм	G макс. полезная длина, мм	Мин. вырывающая сила, кН бетон	Мин. срезающая сила, кН бетон	L длина винта, мм	K, шт.
REI0001/1	10×72	10	6	30	42	5,5	3,8	88	3
REI0002/1	10×92	10	6	30	62	5,5	3,8	108	3
REI0003/1	10×112	10	6	30	82	5,5	3,8	108	3
REI0004/1	10×132	10	6	30	102	5,5	3,8	148	3
REI0005/1	10×152	10	6	30	122	5,5	3,8	168	3
REI0006/1	10×182	10	6	30	152	5,5	3,8	198	3
REI0007/1	10×202	10	6	30	172	5,5	3,8	218	3

Монтаж рамных анкеров

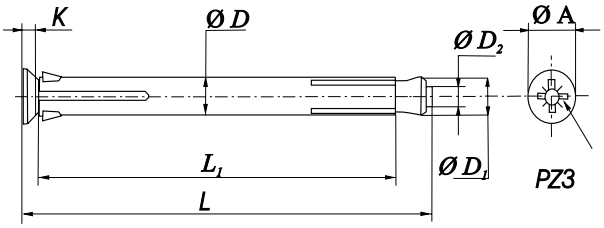

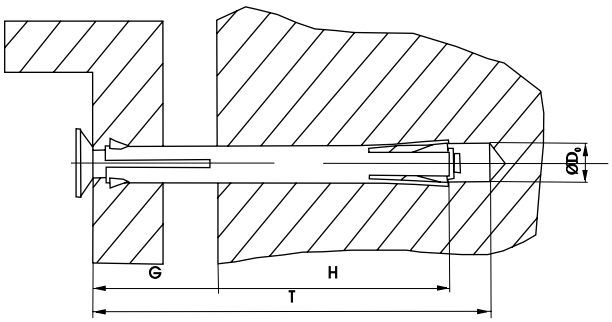

Крепление осуществляется методом монтажа с зазором.
- Просверлить отверстие по размерам изготовителя и очистить его.
- Вставить рамный анкер через монтируемую деталь в несущую основу.
- Завинтить винт до упора.

При креплении в пустотелых материалах длину анкера следует выбирать таким образом, чтобы была задействована как минимум одна перегородка несущей основы.

Максимальный момент затяжки винта — 5Н•м.

Дюбель-гвозди для быстрого монтажа

Грибовидная головка

Потайная головка

Дюбель-гвоздь с потайной или цилиндрической головкой и воротником применяется для крепления в бетон, полнотелый кирпич, силикатный кирпич всевозможных деталей из дерева и тонколистовой стали.

Обеспечивает быстрый и экономически эффективный монтаж. Дюбель-гвоздь просто забивается молотком. Имеется возможность демонтажа путем выкручивания гвоздевого шурупа.

В конструкции дюбель-гвоздя использованы длинные эластичные дюбели из нейлона и гвоздеобразные шурупы. Шлиц головки гвоздевого шурупа PZ2.

Артикул	Название и размер, мм
REI0100/1	Дюбель-гвоздь для быстрого монтажа, потайная головка 6×40
FRX0101/1	Дюбель-гвоздь для быстрого монтажа, потайная головка 6×60
REI0102/3	Дюбель-гвоздь для быстрого монтажа, потайная головка 8×60
FRX0100/1	Дюбель-гвоздь для быстрого монтажа, грибовидная головка 6×40

Шурупы по бетону (нагели)

Шуруп по бетону для крепления оконных рам и дверных блоков.

Требует предварительного сверления отверстия 6-миллиметровым сверлом.

Потайная головка под насадку TORX T30.

Диаметр 7,5 мм.

Длина винта

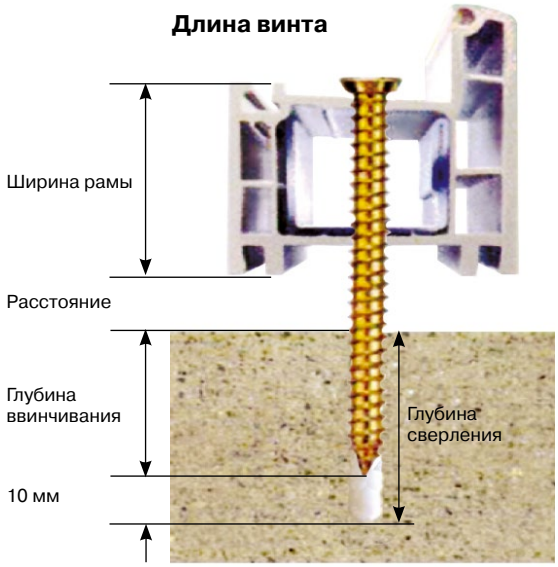

Артикул	Длина, мм
REI0008	52
REI0009	72
REI0010	92
REI0011	112
REI0011/1	122
REI0012	132
REI0013	152
REI0014	182
REI0015	202
REI0016	212

Крепление в камне и бетоне

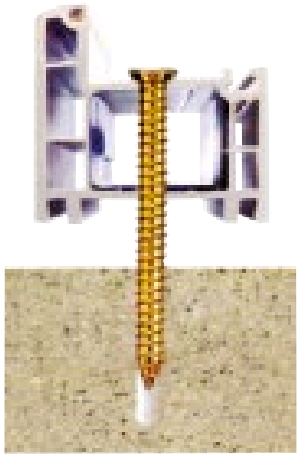

Крепление в древесине

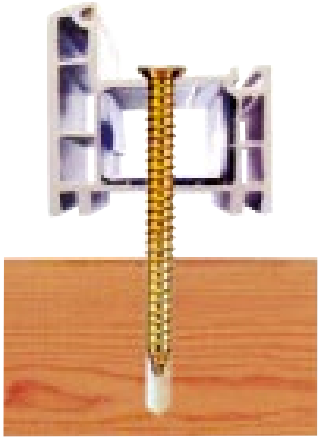

Соединение рам

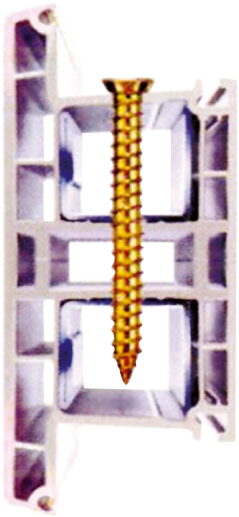

Глубина ввинчивания

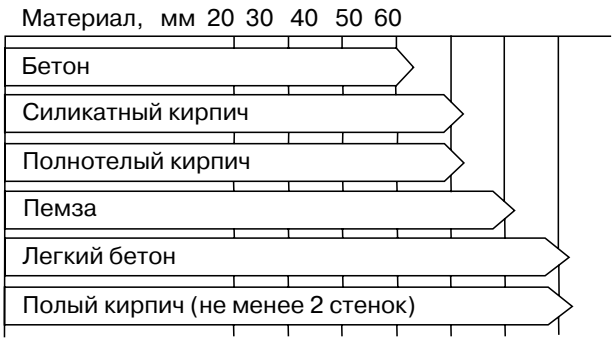

Длина шурупа выбирается в зависимости от:
- ширины рам;
- расстояния до каменной кладки;
- глубины ввинчивания в каменную кладку.

Глубина сверления должна быть равна глубине ввинчивания +10 мм.

Универсальный крепеж

Шурупы универсальные с потайной головкой

Универсальные шурупы предназначены для соединения дерева, древесностружечных плит, ДВП и других материалов.

Головка потайная, шлиц PZ1, PZ2 или PZ3 в зависимости от диаметра шурупа.

Наконечник острый.

Резьба полная или частичная, крупный шаг резьбы. Покрытие — белый или желтый цинк.

Находят самое широкое применение.

Наличие шлица Pozidrive делает возможным использование механической дрели.

Размер, мм	MAXBAR «Элит»	ELEMENTIS «Стандарт»
3x13	**JCG0040.12**	
3x16	**JCG0041.12**	
3x20	**JCG0042.12**	
3,5x13	**JCG0044.12**	
3,5x16	**NOG2122**	**REI0301.12**
	JCG0045.12	
3,5x20	**JCG0046.12**	
	NOG2123	
4x16	**JCG0048.12**	
	NOG2137.12	
4x20	**JCG0050.12**	
4x25	**JCG0001.03**	**REI0022.12**
	JCG0001.12	
4x30	**JCG0002.03**	**REI0023.12**
	JCG0002.12	
4x40	**JCG0036.03**	
4x50	**NOG2144/1**	**FRX2001**
4x70	**NOG2146.12**	
5x40	**FRX0040.12**	
	NOG2163	
5x50	**NOG2164/1**	**REI0304.12**
5x60		**REI0305.12**
5x70	**JCG0022.03**	**REI0306.12**
	NOG2165/1	
5x80		**REI0307.12**
5x90	**NOG2167/2**	**FRX0023.12**
5x120		**FRX0308.12**
6x50	**NOG2174/1**	
6x60	**NOG2175/1**	
6x70	**JCG0003.03**	**REI0308.12**
	NOG2176/1	
6x80		**REI0309.12**
6x90	**JCG0030.03**	
6x100	**NOG2172**	**REI0311.12**
6x120	**NOG2173**	**REI0312.12**

Шурупы универсальные с полукруглой головкой

Предназначены для крепления соединителей импостов к оконным профилям, а также для крепления в деревянные конструкции, пластик, ДСП, тонкие листовые металлы, жесть без предварительного сверления отверстия. Имеют полукруглую головку со шлицем PH2 и PH3. Покрытие — белый цинк.

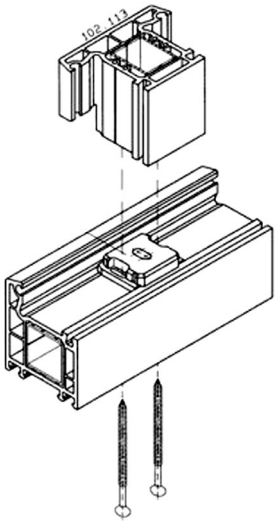

Размер, мм	Артикул
4,2×13	**JCG0013.12**
4,8×22	**FRX0045.12**
4,8×25	**FRX0041.12**
4,8×32	**FRX0042.12**
5,5×19	**NOG2168.12**
5,5×25	**NOG2169.12**
6,3×70	**NOG2183.12**
6,3×90	**FRX0022.12**
6,3×100	**FRX0020.12**
6,3×120	**FRX0021.12**

Ниппельно-зажимные шурупы

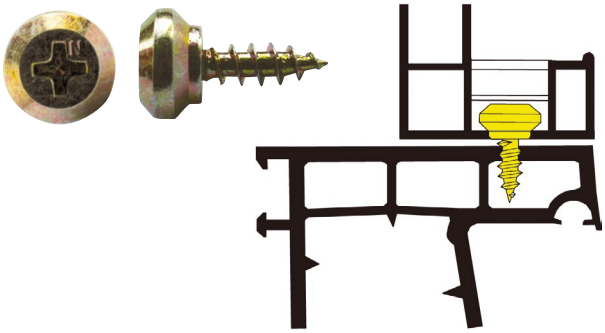

Имеют шлиц PH2, острый наконечник.
Используются для соединения направляющих в жалюзи, фартуков и четвертей.

Артикул	Название
NOG0024.12	Ниппель-шуруп 4,2×12 для Rehau, Thyssen, Gealan
NOG0019.12	Ниппель-шуруп 4,2×12 для Veka, KBE, Brugmann

Шурупы с головкой под шестигранник

Имеют цилиндрическую головку с внутренним шестигранником H5.
Материал — нержавеющая сталь A2.

Артикул	Размер, мм
NOG2187.12	5,5×25

Саморезы с переменной резьбой со сверлом

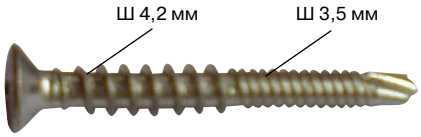

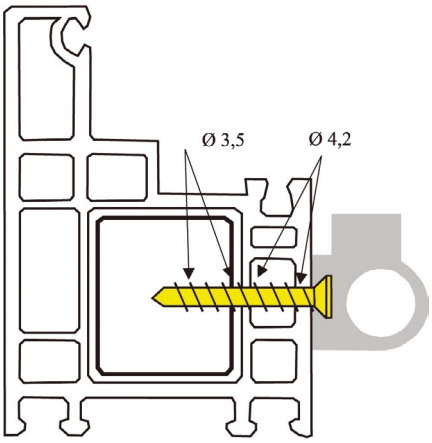

Комбинированный саморез предназначен для одновременного армирования и крепления фурнитуры. Имеет различные диаметры армирующей и крепежной резьбы.

Головка потайная, шлиц PH2, не требует сверления.

Артикул	Название
NOG2109.12	Саморез 4,2/3,5×35 со сверлом, оцинкованный

Винты для оконных ручек

Метрическая резьба (M5).
Потайная головка,
шлиц PH2
покрытие цинк

Винт с потайной головкой и крестообразным щлицом PH — DIN965. Рекомендуется для крепления в зенкованное отверстие с метрической резбой в любые металлы и твердые пластмассы.

Артикул	Название и размер, мм
FRX0200	Винт M5×35 для оконных ручек
JCG0013.03	Винт M5×40 для оконных ручек
JCG0023.03	Винт M5×45 для оконных ручек
FRX0203/1	Винт M5×50 для оконных ручек

Саморезы по гипсокартону

Саморезы фосфатированные для крепления гипсокартона к профилям из листового металла до 0,9 мм.

Саморез изготовлен из стали С1022, поверхность фосфатированна, цвет черный.

Шаг резьбы
частый.

Имеют потайную головку и шлиц Philips №2.

Твердость сердцевины
289–449 HV.

Твердость поверхностного слоя
560–653 HV.

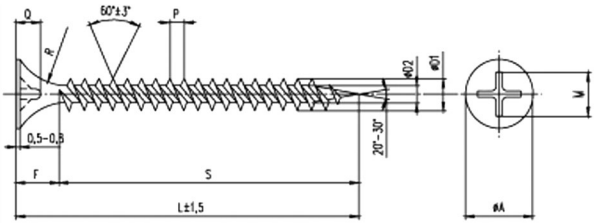

Артикул	Размер, мм	Норма упаковки, шт.
REI0516.06	3,5×16	1000
REI0517.06	3,5×19	1000
REI0508.06	3,5×25	1000
REI0509.06	3,5×32	1000
REI0503.06	3,5×35	1000
REI0507.06	3,5×42	1000
REI0518.06	3,5×45	1000
REI0519.06	3,5×50	500
REI0520.06	3,5×55	500
REI0521.06	4,2×65	500

Технические характеристики				
Номинальный диаметр, мм	3,5	3,8	4,2	4,8
A диаметр головки, мм	7,90–8,60	7,90–8,60	7,90–8,60	8,50–9,10
F высота головки, мм	4,50–7,00	4,50–7,00	4,50–7,00	4,50–7,00
D1 наружный диаметр, мм	3,30–3,60	3,70–4,00	4,00–4,30	4,70–5,00
D2 внутренний диаметр, мм	2,00–2,30	2,25–2,55	2,55–2,80	3,05–3,35
P шаг резьбы, мм	1,40–1,70	1,40–1,70	1,40–1,70	2,10–2,30
Q глубина шлица, мм	2,35–3,00	2,35–3,00	2,35–3,00	2,50–3,20
M ширина шлица, мм	4,50–5,10	4,50–5,10	4,50–5,10	4,50–5,10
Шлиц	Philips №2	Philips №2	Philips №2	Philips №2
R радиус головки, мм	4,50–5,00	4,50–5,00	4,50–5,00	4,50–5,00
Мин. крутящий момент, Нм	2,80	3,50	4,50	6,50

Саморезы по гипсокартону

Саморезы фосфатированные для крепления гипсокартона к деревянному каркасу.

Саморез изготовлен из стали С1022, поверхность фосфатированна, цвет черный.

Шаг резьбы
редкий.

Имеют потайную головку и шлиц Philips №2.

Твердость сердцевины
289–449 HV.

Твердость поверхностного слоя
560–653 HV.

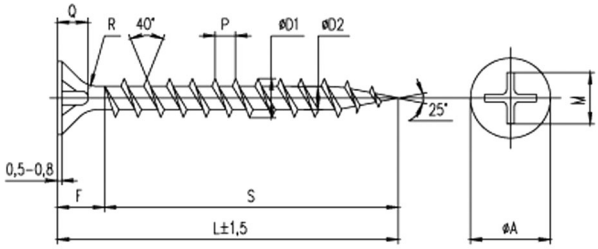

Артикул	Размер, мм	Норма упаковки, шт.
REI0522.06	3,5×16	1000
REI0523.06	3,5×19	1000
REI0524.06	3,5×25	1000
REI0526.06	3,5×32	1000
REI0527.06	3,5×35	1000
REI0505.06	3,5×42	1000
REI0528.06	3,5×45	1000
REI0529.06	3,5×50	500
REI0530.06	3,5×55	500
REI0506.06	4,2×65	500
REI0531.06	4,2×70	500
REI0532.06	7,2×75	500
REI0533.06	4,8×90	200
REI0534.06	4,8×95	200
REI0535.06	4,8×102	200
REI0537.06	4,8×120	200
REI0538.06	4,8×130	200

Технические характеристики				
Номинальный диаметр, мм	3,5	3,8	4,2	4,8
A диаметр головки, мм	7,90–8,50	7,90–8,50	7,90–8,50	8,50–9,10
F высота головки, мм	4,50–7,00	4,50–7,00	4,50–7,00	4,50–7,00
D1 наружный диаметр, мм	3,50–3,90	3,80–4,20	4,20–4,60	4,90–5,35
D2 внутренний диаметр, мм	2,05–2,35	2,2–2,5	2,55–2,85	3,05–3,35
P шаг резьбы, мм	2,70–2,80	2,7–2,8	2,80–2,90	3,10–3,20
Q глубина шлица, мм	2,35–2,93	2,35–2,93	2,35–2,93	2,50–3,18
M ширина шлица, мм	4,50–5,10	4,50–5,10	4,50–5,10	4,50–5,10
Шлиц	Philips №2	Philips №2	Philips №2	Philips №2

Саморезы с прессшайбой

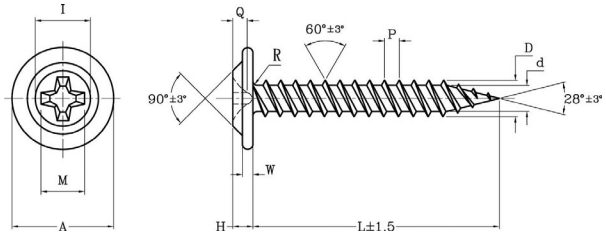

Саморез с прессшайбой для крепления листов металла толщиной до 0,9 мм.

Предназначен для крепления к металлической основе тонких материалов (листовой металл до 0,9 мм, пластиковые панели и т.д.) без предварительного засверливания.

Головка
полусферическая с напрессованной шайбой, шлиц Philips №2.

Резьба
частая.

Наконечник
острый.

Покрытие
белый цинк.

Твердость поверхности
мин. 550 HV.

Твердость сердцевины
240–450HV.

Материал
сталь C1018, C1022.

Технические характеристики										
Размер, мм	Артикул	A, мм	H, мм	D, мм	d, мм	P, мм	Q, мм	R, мм	M, мм	W, мм
4,2×13	**JCG0062.12**	11,5–12,0	2,0–2,2	4,0–4,35	2,9–3,1	1,53–1,87	2,0–2,5	0,6	4,5–5,1	1,0–1,15
4,2×16	**JCG0063.12**	11,5–12,0	2,0–2,2	4,0–4,35	2,9–3,1	1,53–1,87	2,0–2,5	0,6	4,5–5,1	1,0–1,15
4,2×19	**JCG0064.12**	11,5–12,0	2,0–2,2	4,0–4,35	2,9–3,1	1,53–1,87	2,0–2,5	0,6	4,5–5,1	1,0–1,15
4,2×25	**JCG0065.12**	11,5–12,0	2,0–2,2	4,0–4,35	2,9–3,1	1,53–1,87	2,0–2,5	0,6	4,5–5,1	1,0–1,15
4,2×30	**JCG0066.12**	11,5–12,0	2,0–2,2	4,0–4,35	2,9–3,1	1,53–1,87	2,0–2,5	0,6	4,5–5,1	1,0–1,15
4,2x35	**JCG0067.12**	11,5–12,0	2,0–2,2	4,0–4,35	2,9–3,1	1,53–1,87	2,0–2,5	0,6	4,5–5,1	1,0–1,15
4,2×41	**JCG0068.12**	11,5–12,0	2,0–2,2	4,0–4,35	2,9–3,1	1,53–1,87	2,0–2,5	0,6	4,5–5,1	1,0–1,15
4,2x45	**JCG0069.12**	11,5–12,0	2,0–2,2	4,0–4,35	2,9–3,1	1,53–1,87	2,0–2,5	0,6	4,5–5,1	1,0–1,15
4,2×50	**JCG0070.12**	11,5–12,0	2,0–2,2	4,0–4,35	2,9–3,1	1,53–1,87	2,0–2,5	0,6	4,5–5,1	1,0–1,15
4,2×51	**REI0511**	11,5–12,0	2,0–2,2	4,0–4,35	2,9–3,1	1,53–1,87	2,0–2,5	0,6	4,5–5,1	1,0–1,15
4,2×75	**JCG0073.12**	11,5–12,0	2,0–2,2	4,0–4,35	2,9–3,1	1,53–1,87	2,0–2,5	0,6	4,5–5,1	1,0–1,5

Саморезы с прессшайбой с буром

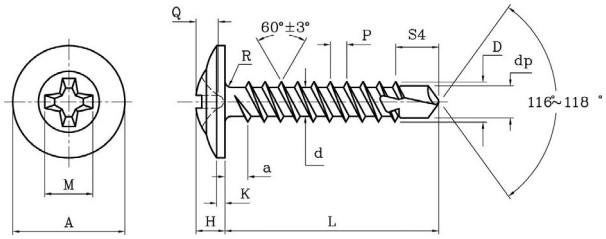

Саморез с прессшайбой для крепления листов металла толщиной до 2,00 мм.

Предназначен для крепления к металлической основе тонких материалов (листовой металл до 2,00 мм, пластиковые панели и т.д.) без предварительного засверливания.

Головка
полусферическая с напрессованной шайбой, шлиц Philips №2.

Резьба
частая.

Наконечник
сверло.

Покрытие
белый цинк.

Твердость поверхности
min 560 HV.

Твердость сердцевины
240–425 HV.

Материал
сталь C1018, C1022.

Технические характеристики											
Размер, мм	Артикул	A, мм	H, мм	D, мм	d, мм	P, мм	a, макс.	Q, мм	K, мм	R, мм	M, мм
4,2×13	**FRX0001.12 REI0200**	10,80–11,20	2,50–2,75	4,09–4,21	2,95–3,10	1,41	1,41	2,14–2,73	1,35–1,60	0,6	4,50–5,10
4,2×16	**FRX0002.12 REI0201**	10,80–11,20	2,50–2,75	4,09–4,21	2,95–3,10	1,41	1,41	2,14–2,73	1,35–1,603	0,6	4,50–5,10
4,2×19	**FRX0003.12 REI0202**	10,80–11,20	2,50–2,75	4,09–4,21	2,95–3,10	1,41	1,41	2,14–2,73	1,35–1,60	0,6	4,50–5,10
4,2×25	**FRX0004.12 REI0203**	10,80–11,20	2,50–2,75	4,09–4,21	2,95–3,10	1,41	1,41	2,14–2,73	1,35–1,60	0,6	4,50–5,10
4,2×32	**FRX0005.12 REI0204**	10,80–11,20	2,50–2,75	4,09–4,21	2,95–3,10	1,41	1,41	2,14–2,73	1,35–1,60	0,6	4,50–5,10
4,2×41	**FRX0006.12 REI0206**	10,80–11,20	2,50–2,75	4,09–4,21	2,95–3,10	1,41	1,41	2,14–2,73	1,35–1,60	0,6	4,50–5,10
4,2×50	**FRX0007.12 REI0207**	10,80–11,20	2,50–2,75	4,09–4,21	2,95–3,10	1,41	1,41	2,14–2,73	1,35–1,60	0,6	4,50–5,10
4,2×71	**REI0510**	10,80–11,20	2,50–2,75	4,09–4,21	2,95–3,10	1,41	1,41	2,14–2,73	1,35–1,60	0,6	4,50–5,10

Саморезы для крепления металлических профилей

Саморез для крепления металлических профилей толщиной до 0,9 мм.

Предназначен для крепления металлических профилей толщиной до 0,9 мм, имеет острый наконечник и полуцилиндрическую головку с крестообразным шлицем Philips №2.

Под головкой имеются насечки, препятствующие самопроизвольному откручиванию.

Материал
сталь С1022.

Покрытие
фосфатированное.

Технические характеристики					
Размер, мм	Артикул	Твердость сердцевины	Твердость поверхности	Рекомендуемая угловая скорость завинчивания	Мин. разрушающий момент
3,5×11	**FRX0011.06**	300–450 HV	550—700 HV	2500 об./мин	3,0 Нм

Саморез для крепления металлических профилей толщиной до 2,0 мм.

Предназначен для крепления металлических профилей толщиной до 2,0 мм, имеет самосверлящий наконечник и полуцилиндрическую или полукруглую головку с крестообразным шлицем Philips №2.

Под головкой имеются насечки, препятствующие самопроизвольному откручиванию.

Материал
сталь С1022.

Покрытие
фосфатированное или оцинкованное.

Технические характеристики					
Размер, мм	Артикул	Твердость сердцевины	Твердость поверхности	Рекомендуемая угловая скорость завинчивания	Мин. разрушающий момент
3,5×9,5	**FRX5345**	240–425 HV	550 HV	2500 об./мин	3,5 Нм
3,5×11	**FRX0010.06**	240–425 HV	550 HV	2500 об./мин	3,5 Нм
3,9×11	**JCG0029.12**	240–425 HV	550 HV	2500 об./мин	3,5 Нм

Дюбели универсальные, пластиковые

Для бетона, кирпича, пористых материалов. Материал — полиэтилен. Подходит для всех типов шурупов.

Изображение	Артикул	Название
	FRX4201	Дюбель универсальный 6×36
	FRX4202	Дюбель универсальный 8×50
	FRX4250	Дюбель универсальный 5×25
	FRX4251	Дюбель универсальный 6×30
	FRX4252	Дюбель универсальный 8×40

Дюбели для крепления изоляционных материалов с пластиковым гвоздем

Предназначен для крепления изоляционных материалов: крепят теплоизоляцию к полнотелым материалам, таким как кирпич или бетон. Используется в креплении не тяжелых материалов, как правило, используют порядка 5 дюбелей на 1 м^2 изоляции.

Способ монтажа дюбеля гриб: сверлятся отверстия по количеству точек крепления, устанавливается дюбель, после чего фиксируется пластиковым гвоздем при помощи молотка.

Материал использования дюбеля для крепления теплоизоляционных материалов: бетон, керамзитобетон, газобетон, пенобетон, теплоизоляция, полнотелый кирпич, природный камень.

Изготовление
материал — полипропилен.

Размер, мм	Артикул	Норма упаковки, шт.
10×80	**FRX4101**	400
10×110	**FRX4102**	300
10×130	**FRX4103**	300
10×160	**FRX4104**	200
10×180	**FRX4105**	200
10×200	**FRX4106**	200
10×220	**FRX4107**	200

Пороги для ПВХ дверей

Предназначены для закрытия пространства между полом и створкой, которая обеспеченивает полное закрывание контура двери.

Пороги для ПВХ дверей существуют двух типов:

1. Простые «холодные» алюминиевые пороги (без термовстаки)
2. «Теплые» алюминиевые пороги (с термовставкой)

“Холодные” алюминиевые пороги

Универсальная пороговая система с набором креплений, используется в межкомнатных ПВХ дверях.

	Артикул	Название
	ELE0040.01	Порог алюминиевый для ПВХ дверей не окрашеный (6м), универсальная система
	ELE0041.07	Крепление порога для оконного профиля KBE, Novoline, Funke артикул 707 (комплект левый + правый)
	ELE0042.07	Крепление порога для дверного профиля KBE, Novoline, Funke артикул 306 (комплект левый + правый)
	ELE0042.07/1	Крепление порога для дверного профиля KBE SH306 ASH306 (комплект левый + правый)
	ELE0033.01	Порог алюминиевый для ПВХ дверей холодный (аналог порога Rehau 58x24 мм), 6 м
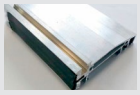	**ELE0060.01**	Порог алюминиевый с уплостнителем 60-62 серия (6 м)
	ELE0060.07	Крепление порога для профиля 60-62 см MONTBLANC, GEALAN, IVAPER (комплект левый + правый)

“Теплые” алюминиевые пороги с термовставкой

Пороговая система ROTO Eifel TB

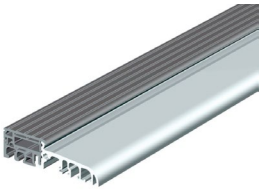

Пороговая система для дверей с высокими тепло-/звукоизоляционными характеристиками, используется во входных ПВХ дверях.

Благодаря наличию термовставки достигается оптимальный теплообмен между внутренней и внешней частью порога, что минимизирует риск образования конденсата и связанного с ним появления плесени и грибка на поверхности порога внутри помещения. Включение порога в конструкцию ПВХ двери значительно повышает комфорт ее эксплуатации и снижет энергозатраты.

	Артикул	Название
	548521	Порог д/балк. дверей BKV 70TB рифл./сер. 6 м
	548523	Порог д/балк. дверей BKV 80TB рифл./сер. 6 м
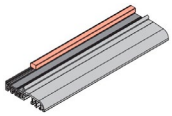	**548528**	Адаптер держ. порога балк. дв. 160 мм RAL7004
	549046	Порог д/балк. дверей BKV 70TB рифл./сер. 1.2 м
	549050	Порог для балконных дверей Eifel 75 TB, 6 м
	549273	Порог д/вх. дверей BKV 62TB рифл./сер. 6 м
	623979	Порог Eifel TB 80 (открывание наружу) 6 м

Аналог теплого алюминиевого порога Rehau

	Артикул	Название
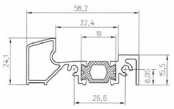	**ELE0030.01**	Порог алюминиевый для ПВХ дверей утепленный, (аналог порога Rehau 58x24 мм), 6м
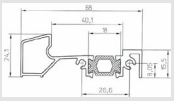	**ELE0031.01**	Порог алюминиевый для ПВХ дверей утепленный, (аналог порога Rehau 68x24 мм), 6м
	ELE0043	Уплотнительная пластина для дверного профиля Rehau 58 артикул 17.163 (комплект левый + правый)

Уплотнители порога

	Артикул	Название
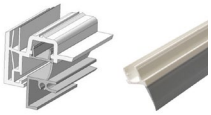	**ELE0036**	Уплотнитель порога дверной створки Elementis, материал ПВХ+ППВХ, длина 1180мм. (±5 мм.), цвет белый/серый
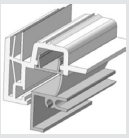	**ELE0060**	Уплотнитель порога дверной створки Elementis, материал ПВХ+ППВХ, длина 1180мм, цвет белый/серый

Заглушки штапикового/фурнитурного паза

	Артикул	Название
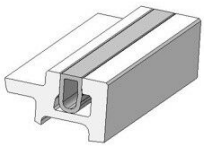	**ELE0034/1**	Заглушка штапикового паза Elementis, материал ПВХ, для профиля Veka, WHS, WINTECH 60, высота - 7 мм (±0,2мм), длина 1180мм (±5 мм.), цвет белый
	ELE0034/2	Заглушка штапикового паза Elementis, материал ПВХ, для профиля WINTECH, высота - 7.5 мм (±0,2мм), длина 1180мм (±5 мм.), цвет белый
	ELE0034/3	Заглушка штапикового паза Elementis, материал ПВХ, для профиля KBE, REHAU, Brusbox, MONTBLANC, PROPLEX, Enwin, высота - 8 мм (±0,2мм), длина 1180мм (±5 мм.), цвет белый
	ELE0034/4	Заглушка штапикового паза Elementis, материал ПВХ, для профиля REHAU, высота - 8.5 мм (±0,2мм), длина 1180мм (±5 мм.), цвет белый
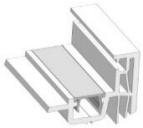	**ELE0035**	Заглушка фурнитурного паза Elementis, материал ПВХ, длина 1180мм. (±5 мм.), цвет белый
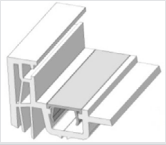	**ELE0061**	Заглушка фурнитурного паза Elementis, материал ПВХ, длина 1180мм, цвет белый

Штапик для ПВХ окон

Хлысты 6 м.

	Ширина, мм	Артикул ТБМ	Цвет уплотнителя	Штук в пачке	Длина, м	Кол-во пачек в палете	Аналог профиля	Тип профиля KBE / Rehau образный	Для стеклопакета шириной
	6,5	**PRL0011.06**	черный	24	6	20	Rehau 560580 01	60 мм / 70 мм	32 мм / 40 мм
	6,5	**PRL0011.07**	белый	24	6	20	Rehau 560580 05	60 мм / 70 мм	32 мм / 40 мм
	6,5	**PRL0011.01**	серый	24	6	20	Rehau 560580 15	60 мм / 70 мм	32 мм / 40 мм
	8	**PRL0013.06**	черный	24	6	20	KBE 008.02	58 мм / 70 мм	30 мм / 38 мм
	8	**PRL0013.07**	белый	24	6	20	KBE 008.02	58 мм / 70 мм	30 мм / 38 мм
	8	**PRL0013.01**	серый	24	6	20	KBE 008.02	58 мм / 70 мм	30 мм / 38 мм
	8	**PRL0014.06**	черный	24	6	20	KBE 008.04	58 мм / 70 мм	28 мм / 36 мм
	8	**PRL0014.07**	белый	24	6	20	KBE 008.04	58 мм / 70 мм	28 мм / 36 мм
	8	**PRL0014.01**	серый	24	6	20	KBE 008.04	58 мм / 70 мм	28 мм / 36 мм
	14	**PRL0015.06**	черный	24	6	20	KBE 014.04	58 мм / 70 мм	24 мм / 32 мм
	14	**PRL0015.07**	белый	24	6	20	KBE 014.04	58 мм / 70 мм	24 мм / 32 мм
	14	**PRL0015.01**	серый	24	6	20	KBE 014.04	58 мм / 70 мм	24 мм / 32 мм
	14,5	**PRL0012.06**	черный	24	6	16	Rehau 560600 01	60 мм / 70 мм	24 мм / 32 мм
	14,5	**PRL0012.07**	белый	24	6	16	Rehau 560600 05	60 мм / 70 мм	24 мм / 32 мм
	14,5	**PRL0012.01**	серый	24	6	16	Rehau 560600 15	60 мм / 70 мм	24 мм / 32 мм
	14,5	**PRL0016.06**	черный	24	6	16	Rehau	60 мм / 24 мм	70 мм / 32 мм
	14,5	**PRL0016.07**	белый	24	6	16	Rehau	60 мм / 24 мм	70 мм / 32 мм
	14,5	**PRL0016.01**	серый	24	6	16	Rehau	60 мм / 24 мм	70 мм / 32 мм
	15	**PRL0017.06**	черный	24	6	16	Rehau	60 мм / 24 мм	70 мм / 32 мм
	15	**PRL0017.07**	белый	24	6	16	Rehau	60 мм / 24 мм	70 мм / 32 мм
	15	**PRL0017.01**	серый	24	6	16	Rehau	60 мм / 24 мм	70 мм / 32 мм

Хлысты 6,5 м.

	Ширина, мм	Артикул ТБМ	Цвет уплотнителя	Штук в пачке	Длина, м	Кол-во пачек в палете	Аналог профиля	Тип профиля KBE / Rehau образный	Для стеклопакета шириной
	6,5	**PRL0011.06/1**	черный	24	6,5	20	Rehau 560580 01	60 мм / 70 мм	32 мм / 40 мм
	6,5	**PRL0011.07/1**	белый	24	6,5	20	Rehau 560580 05	60 мм / 70 мм	32 мм / 40 мм
	6,5	**PRL0011.01/1**	серый	24	6,5	20	Rehau 560580 15	60 мм / 70 мм	32 мм / 40 мм
	8	**PRL0013.06/1**	черный	24	6,5	20	KBE 008.02	58 мм / 70 мм	30 мм / 38 мм
	8	**PRL0013.07/1**	белый	24	6,5	20	KBE 008.02	58 мм / 70 мм	30 мм / 38 мм
	8	**PRL0013.01/1**	серый	24	6,5	20	KBE 008.02	58 мм / 70 мм	30 мм / 38 мм
	8	**PRL0014.06/1**	черный	24	6,5	20	KBE 008.04	58 мм / 70 мм	28 мм / 36 мм
	8	**PRL0014.07/1**	белый	24	6,5	20	KBE 008.04	58 мм / 70 мм	28 мм / 36 мм
	8	**PRL0014.01/1**	серый	24	6,5	20	KBE 008.04	58 мм / 70 мм	28 мм / 36 мм
	14	**PRL0015.06/1**	черный	24	6,5	20	KBE 014.04	58 мм / 70 мм	24 мм / 32 мм
	14	**PRL0015.07/1**	белый	24	6,5	20	KBE 014.04	58 мм / 70 мм	24 мм / 32 мм
	14	**PRL0015.01/1**	серый	24	6,5	20	KBE 014.04	58 мм / 70 мм	24 мм / 32 мм
	14,5	**PRL0012.06/1**	черный	24	6,5	16	Rehau 560600 01	60 мм / 70 мм	24 мм / 32 мм
	14,5	**PRL0012.07/1**	белый	24	6,5	16	Rehau 560600 05	60 мм / 70 мм	24 мм / 32 мм
	14,5	**PRL0012.01/1**	серый	24	6,5	16	Rehau 560600 15	60 мм / 70 мм	24 мм / 32 мм
	14,5	**PRL0016.06/1**	черный	24	6,5	16	Rehau	60 мм / 24 мм	70 мм / 32 мм
	14,5	**PRL0016.07/1**	белый	24	6,5	16	Rehau	60 мм / 24 мм	70 мм / 32 мм
	14,5	**PRL0016.01/1**	серый	24	6,5	16	Rehau	60 мм / 24 мм	70 мм / 32 мм
	15	**PRL0017.06/1**	черный	24	6,5	16	Rehau	60 мм / 24 мм	70 мм/ 32 мм
	15	**PRL0017.07/1**	белый	24	6,5	16	Rehau	60 мм / 24 мм	70 мм/ 32 мм
	15	**PRL0017.01/1**	серый	24	6,5	16	Rehau	60 мм / 24 мм	70 мм/ 32 мм

Расходные материалы

Биты

Биты для держателей под шуруповерт

T PH PZ

Артикул	Название
NOG0020	PH2/ 50mm
NOG0037	PZ1/ 50mm
NOG0038	PH1/25mm
NOG2062	PZ2/ 25mm
NOG2063	T30/ 30mm
NOG2064	PH2/ 25mm
NOG2066	T25/ 25 mm
REI0701	T30/ 50mm
REI0702	T30/ 65mm
REI0703	T30/ 75mm
MXB0008	PH2/ 50mm

Биты без держателя для шуруповерта

Артикул	Название
NOG3020	PH2/ 50 mm
NOG3021	PH2/ 70 mm
NOG3022	PH2/ 110 mm
NOG3023	PH2/ 127 mm
NOG3024	PH2/ 141 mm

Биты для автоматических линий

Артикул	Название
JCG2193	PH2/ 15mm
JCG2192	PH2/ 45mm
NOG2192/1	PH2/ 33mm
NOG2192	PH2/ 45mm

Набор бит с держателем

Комплект состоит из 31 наиболее часто применяющихся бит (PH, PZ, T, H) с магнитным держателем. Биты изготовлены из высококачественной хром-ванадиевой стали. Универсальный держатель имеет двойной замок — стопорный шарик и магнит.

Артикул
NOG2190

Держатели бит

Представляют собой сменную оснастку для шуруповертов. Выполняют функцию промежуточного элемента между битой и шуруповертом , обеспечивают быструю смену бит при работе электроинструментом.

Артикул	Материал	Тип посадочного отверстия под хвостовик биты	Тип хвостовика держателя	Наличие магнита
FRX5400	Сталь, покрытие никель	1/4"	1/4"	да
FRX5401	Нержавеющая сталь			

Удлинитель насадки для автоматических линий

Артикул	Длина	Резьба
NOG2292	175 mm	10/32"
NOG2292/1	175 mm	M5

Сверла, буры

Предназначены для сверления отверстия в металле или железобетонных конструкций.

Сверла по металлу DIN 338-340

Артикул	Размер		
	∅, мм	L, мм	
FRX3010	3	61	DIN338
FRX3011	3,2	65	DIN338
FRX3012	4	75	DIN338
FRX3013	5	86	DIN338
FRX3014	6	93	DIN338
FRX3015	6,5	101	DIN338
FRX3016	7	109	DIN338
FRX3017	8	117	DIN338
FRX3018	10	133	DIN338
FRX3019	12	151	DIN338
FRX3020	3	100	DIN340 стандарт
FRX3021	4	119	DIN340 стандарт
FRX3022	5	132	DIN340 стандарт
FRX3023	6,5	148	DIN340 стандарт
FRX3025	3	100	DIN340 элит
FRX3026	4	119	DIN340 элит
FRX3027	5	132	DIN340 элит
FRX3028	6,5	148	DIN340 элит
FRX3029	7	156	DIN340 элит

Буры по бетону SDS-plus

Артикул	Размер		
	∅, мм	L, мм	
FRX3001	6,5	100	SDS-PLUS
FRX3002	6,5	160	SDS-PLUS
FRX3003	6,5	210	SDS-PLUS
FRX3004	6,5	260	SDS-PLUS
FRX3005	7	110	SDS-PLUS
FRX3031	8	160	SDS-PLUS
FRX3032	8	210	SDS-PLUS
FRX3033	8	260	SDS-PLUS
FRX3034	8	300	SDS-PLUS
FRX3006	10	160	SDS-PLUS
FRX3007	10	210	SDS-PLUS
FRX3008	10	260	SDS-PLUS
FRX3009	10	300	SDS-PLUS

Пилы

Применяются в электролобзиках для резки различных материалов.

TWISTO-CUT пилки для электролобзиков

Материалы пилок

Углеродистая легированная хром-ванадиевая сталь. Высокая износостойкость, но по сравнению с быстрорежущей сталью ниже твердость и стойкость к перегреву.

Высокопроизводительная быстрорежущая сталь для применения в материалах повышенной твердости, таких как металл, алюминий и цветные металлы.

Твердый сплав

высокоэластичное, неразрывное соединение из HSS и HCS, рассчитано на высокие профессиональные запросы.

Геометрия зубьев пилки

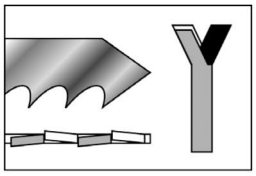

Зубья фрезерованные, разведенные; для быстрого реза

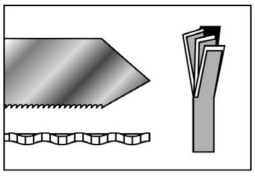

Зубья фрезерованные, волнообразное; для ровного и чистого среза при пилении по прямой линии

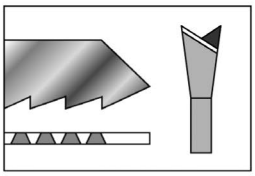

Зубья шлифованные, с конической шлифовкой; для чистых распилов

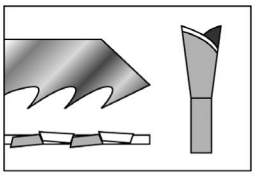

Зубья шлифованные разведенные; для быстрой распиловки с грубой линией

Для применения в материалах

Алюминий

Металлические листы

Ламинат, паркет

Пластмасс

Стальные трубы

Сэндвич материалы

Фанера, ДСП, твердая древ., хвойные породы.

Нержавеющая сталь

Цветной металл

дерево

Акриловое стекло

Дерево с металлическими остатками

Ремонт паллет

Гипсокартон

Стекловолокно армированный пластмасс

Характеристика

Высокое сопротивление зубьев на излом

Параллельная резка

Быстрая распиловка

Длительный срок службы

TWISTO-CUT Пилки для электролобзиков

Подходят для: AEG, Atlas Copco, Bosch, DeWalt, Elu, Festool, Flex, Hitachi, Holz-Her, Kress, Mafell, Makita, Metabo, Protool

Пилка тип H 30 L по дереву
для всех типов древесины до 65 мм, пластик

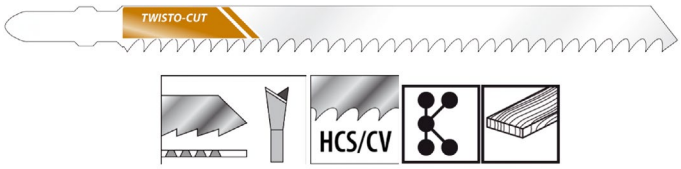

Артикул	Название	Материал	Шаг зуба	Длина реза	Кол-во в упаков-ке	VPE/Stk.
NOG3014	чистый рез	HCS/CV	2,5 мм	105 мм	5	1

Пилка тип H 40 по дереву
Для всех типов древесины до 45 мм и пластика

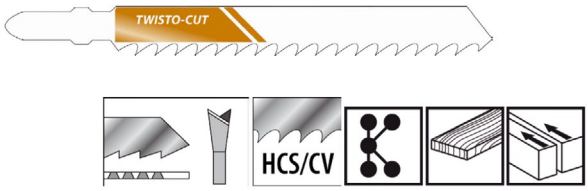

Артикул	Название	Материал	Шаг зуба	Длина реза	Количество в упаковке	VPE/Stk.
NOG3015	толстая пила для чистого и прямого реза	HCS/CV	4,0 мм	75 мм	5	1

Пилка тип H 40 L по дереву
для всех типов древесины до 80 мм

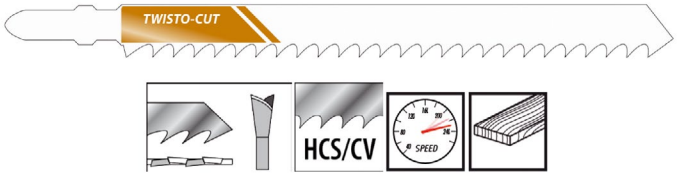

Артикул	Название	Материал	Шаг зуба	Длина реза	Количество в упаковке	VPE/Stk.
NOG3016	длинная универсальная пила для быстрого реза	HCS/CV	4,0 мм	105 мм	5	1

Пилка тип H 40 по дереву
Для всех типов древесины до 50 мм

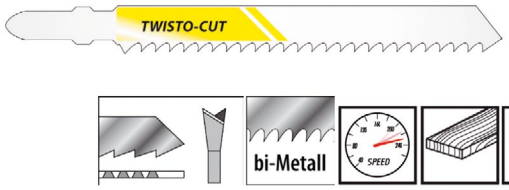

Артикул	Название	Материал	Шаг зуба	Длина реза	Количество в упаковке	VPE/Stk.
NOG3017	быстрый рез и длительный срок службы	Bi-Metall	4,0 мм	75 мм	5	1

Пилка тип P 25 для специфических работ
Для акрилового стекла, поликарбоната, цветных металлов и алюминия до 30 мм

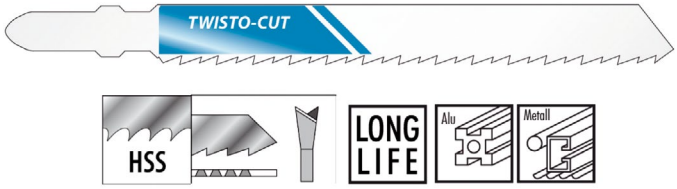

Артикул	Название	Материал	Шаг зуба	Длина реза	Кол-во в упаков-ке	VPE/Stk.
NOG3018	длительный срок службы	HSS	2,0 мм	75 мм	5	1

Пилка тип HK 25 по дереву/пластику
Для всех типов древесины до 30 мм и пластика

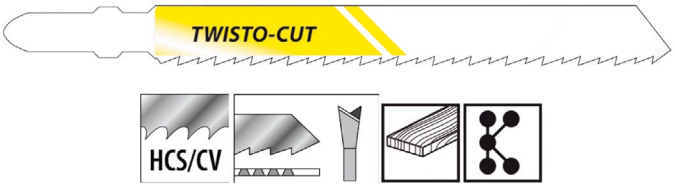

Артикул	Название	Материал	Шаг зуба	Длина реза	Кол-во в упаков-ке	VPE/Stk.
NOG3019	чистый рез, длительный срок службы	HCS/CV	2,5 мм	75 мм	5	1

Другие соединительные элементы

Подпятники

	Артикул	Название
	ANK0208	Подпятник от провисания створки 12/20-9 (9-я система)
	ELE0011/1	Подпятник от провисания створки универсальный белый (9-я система)
	ELE0011	Подпятник от провисания MAXBAR белый без ножек на сворку (13-я система)
	ELE0007.06	Подпятник от провисания створки универсальный (13-я система)

Скобы пружинные для крепления подоконника

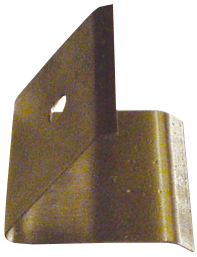

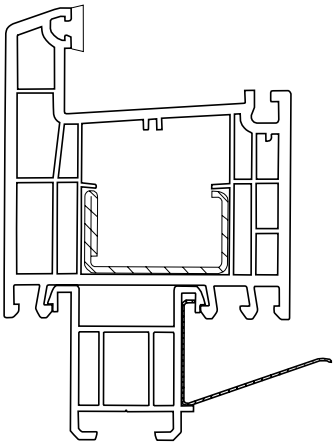

Артикул	Название
ANK0108/1	Скоба пружинная для крепления подоконника
ANK0109/1	Скоба пружинная для крепления подоконника удлиненная

Настенные кронштейны для крепления подоконника

Служит для дополнительной поддержки длинных консольных конструкций. Может также использоваться в качестве полкодержателя.

Артикул	Размер, мм
REI0051	100×75
REI0052	125×100
REI0053	150×125
REI0054	200×150
REI0055	250×200
REI0056	300×250
REI0057	350×300
REI0058	400×350
REI0059	150×175

Скобы пластиковые для крепления подоконника

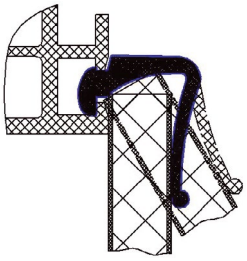

Артикул	Название
ANK0235	Скоба пластиковая для крепления откоса KBE, Proplex, Exprof, Trocal

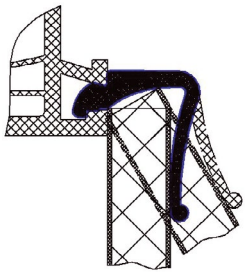

Артикул	Название
ANK0236	Скоба пластиковая для крепления откоса Rehau, Montblanc, Deceuninck

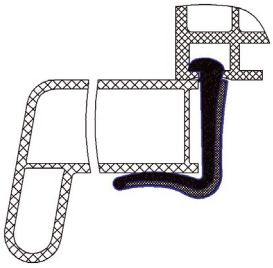

Артикул	Название
ANK0108/2	Скоба пластиковая для крепления подоконника KBE, Proplex, Exprof, Trocal

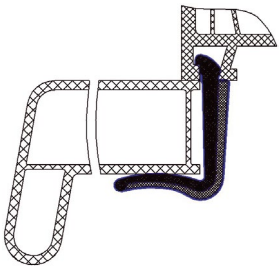

Артикул	Название
ANK0108/4	Скоба пластиковая для крепления подоконника Rehau, Montblanc, Deceuninck, Gealan

Тефлоновые пленки

Артикул	Название	Рулон, м
TFL0005/1	Тефлоновая пленка безклеевая толщиной 0,12 мм	20
TFL0006/1	Тефлоновая пленка самоклеящаяся толщиной 0,4 мм	20
TFL0007	Тефлоновая пленка безклеевая толщиной 0,14 мм	5
TFL0008	Тефлоновая пленка самоклеящаяся толщиной 0,13 мм, толщина с основой — 0,18 мм	5

Уголок подставочно-монтажный

Используется для соединения подоконника и рамы оконного блока без подставочного профиля.

Монтаж:
уголок устанавливается в нижнюю четверть уже смонтированного пластикового окна с интервалом 30–40 см, плотно прижимает подоконник к раме и не требует дополнительного крепления.

Артикул	Название
ANK0030	Уголок подставочный для профия Rehau
ANK0031	Уголок подставочный для профия KBE

Свариваемый усилитель углов ПВХ двери

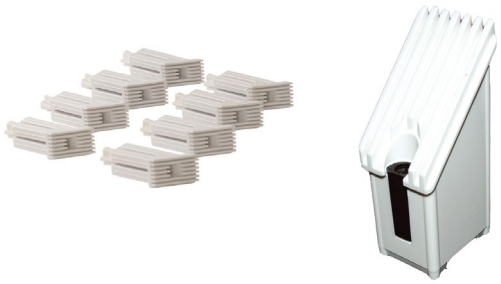

Применяется для увеличения прочности и жесткости конструкции в зоне углового соединения путем увеличения площади зоны свариваемых поверхностей.

Материал:
модифицированный ударопрочный полистерол.

Установка:
С помощью отвертки закрутить винт до фиксации усилителя в профиле.

Профиль	Система	Размер усилителя, мм	Артикул ТБМ, способ крепления: винт
ALUPLAST	ID 2000 / 4000 / 7000	40 x 50	ANK0021, ANK1021, ANK1348
BRUGMANN	AD	40 x 40	ANK1347
	MD	40 x 50	ANK0021, ANK1021, ANK1348
	AD	40 x 60	ANK1350
REHAU	Thermo 70 mm / 702 / S706	40 x 40	ANK1347
	S730 Thermo / S735 Brillant	40 x 50	ANK0021, ANK1021, ANK1348
ROPLASTO	6001 / 7001	40 x 40	ANK1347
		40 x 60	ANK1350
SALAMANDER	2D / bluEvolution	40 x 50	ANK0021, ANK1021, ANK1348
SHUCO		40 x 50	ANK0021, ANK1021, ANK1348
TROCAL	76 AD / MD	40 x 60	ANK1350
KBE	70 AD / MD (Door)	40 x 40	ANK1347
	88 + / 58 AD	40 x 50	ANK0021, ANK1021, ANK1348
	70 AD (Door) / 76 MD / 76 AD	40 x 60	ANK1350
KOMMERLING	70 mm AD / MD (Door)	40 x 40	ANK1347
	Classic-Exclusive / 88+ / K-Vision / EF Elegance	40 x 50	ANK0021, ANK1021, ANK1348
	76 AD / MD	40 x 60	ANK1350
VEKA	Softline 70 MD / Softline 82 / Alphaline 90	40 x 50	ANK0021, ANK1021, ANK1348
	Softline 70 MD / Softline 82	40 x 60	ANK1350
Montblanc		40 x 50	ANK0021, ANK1021, ANK1348
Proplex		40 x 50	ANK0021, ANK1021, ANK1348
Opac		50 x 30	ANK0225
Pimonen		50 x 30	ANK0225

Заглушки декоративные

Колпачки декоративные для шурупов по бетону (нагелей), ∅ 10 мм

Артикул	Цвет
NOG2024.07	Белые для шестигранного анкера
NOG2025.05	Коричневые для шестигранного анкера
INT0275.05/5	Коричневые
INT0275.07/5	Белые

Колпачки декоративные для рамных анкеров, ∅ 13 мм

Артикул	Цвет
NOG2054.07	Белые
INT0104.05/5	Коричневые
INT0104.07/5	Белые

Заглушки декоративные для отверстий 10 мм

Артикул	Цвет
INT0010.05/5	Коричневые
INT0010.07/5	Белые

Артикул	Цвет
ELE0010	белые

Заглушки декоративные для отверстий 13 мм

Артикул	Цвет
INT0013.05/5	Коричневые
INT0013.07/5	Белые

16. Лакокрасочные материалы для наружной отделки

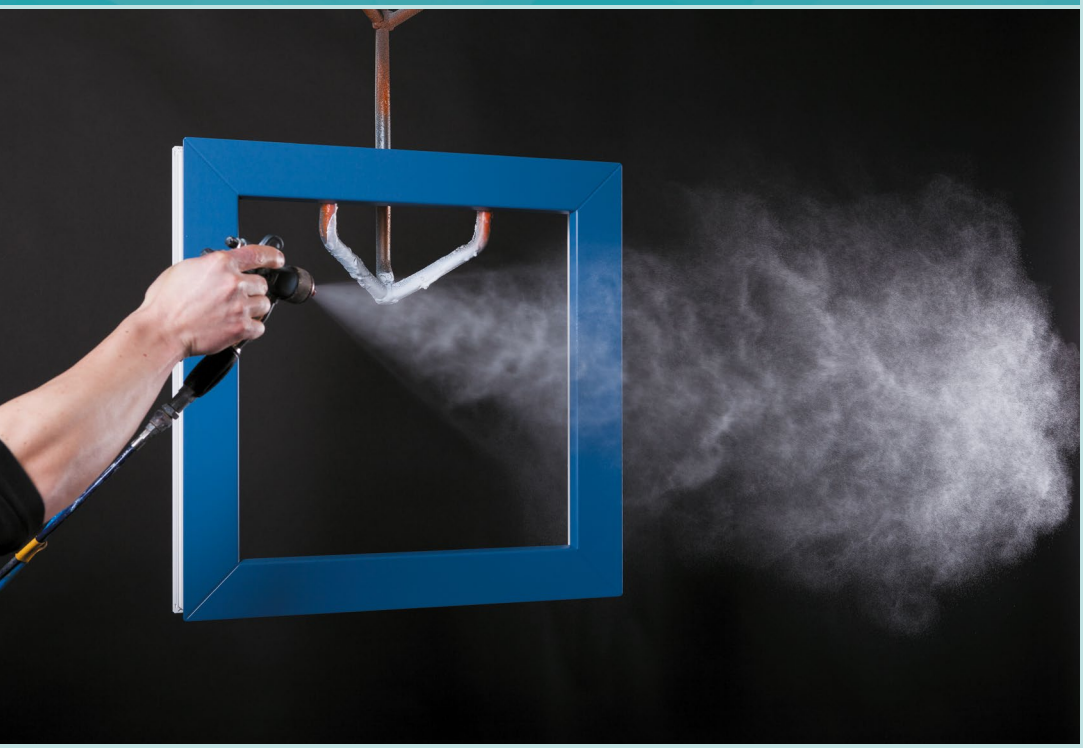

[Z] ZOBEL
Coating Systems

Динамично развивающееся предприятие, постоянно улучшающее свое положение в конкурентной среде должно избегать проторенных путей. Оно должно как можно скорее отслеживать изменения ситуации на рынках сбыта, само создавать эти ситуации и открывать новые тенденции быстрее других. В этом смысле фирма ZOBEL CHEMIE GmbH с самого начала считается одним из пионеров на рынке водоразбавляемых красящих материалов по дереву.

Благодаря созданию инновационных линий продуктов компания занимает ведущее положение на этом рынке.

Одной из важнейших услуг, которую мы хотим в полной мере предоставить нашим клиентам, является наша надежность.

Мы ежедневно осознаем необходимость в непрерывном повышении качества наших продуктов и ответственность за сохранение окружающей среды. Собственно говоря, поэтому сертификация нашего предприятия и наших продуктов также является наглядным выражением наших стараний и устремлений.

Следуя требованиям рынка, наши помыслы и действия становятся очевидными. Это находит свое выражение в нашем неповторимом рыночном профиле, который отличается ясностью и порядком и свидетельствует о нашей постоянной готовности к инновациям и высоком уровне качества. Этой характеристикой мы обозначаем не только наши продукты под общим названием системы покрытий ZOBEL, но и всю коммуникацию нашего предприятия с общественностью. Мы хотим, чтобы о нас судили по этому рыночному профилю, будь то наши универсальные продукты широкого применения или специальные продукты, предназначенные для оптимального решения строго индивидуальных задач наших клиентов.

ZOWO-PLAST. Система окрашивания изделий из ПВХ

Материалы для ПВХ

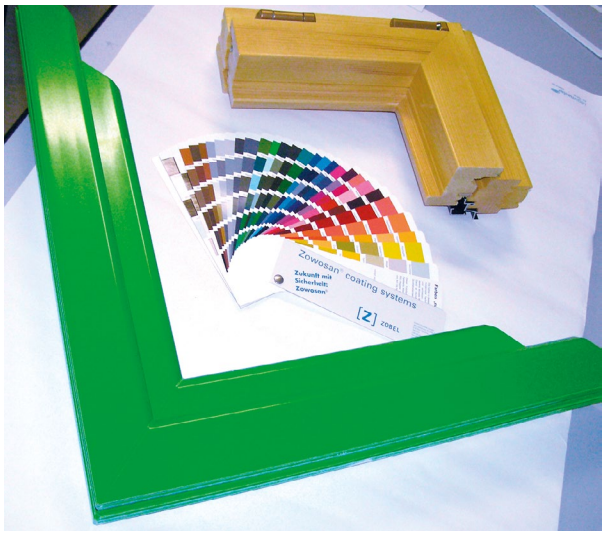

Наше развитие — в постоянном движении. Предприятие «ZOBEL CHEMIE GmbH» представляет новинку в области окрашивающих систем ПВХ-профилей.

Представляя новый продукт ZOWO-PLAST, однокомпонентную ПУР-систему на водной основе, фирма открывает новые возможности для производителей окон и дверей из ПВХ-профилей.

Мы предлагаем абсолютную свободу выбора цвета выполняемых заказов, формирование атмосфероустойчивых лаковых покрытий, применение которых надежно и экономично, оптимальное удовлетворение возрастающих требований.

Удовлетворение высоких требований в области оптического восприятия и функциональности покрытия достигается:

- высокой прочностью покрытия;
- прекрасной адгезией к ПВХ;
- исключительной устойчивостью от царапин;
- превосходной атмосфероустойчивостью;
- устойчивостью к бытовым химическим средствам;
- хорошей устойчивостью к загрязнениям атмосферы;
- хорошей укрывистостью;
- прекрасной растекаемостью.

Разнообразие выбора цветов. Краска ZOWO-PLAST для ПВХ-профилей полуглянцевая. При помощи системы смешения Zowosan® возможно быстрое изготовление любых цветов по каталогам RAL и NCS, которые можно повторить в любое время.

Простота применения

Применение однокомпонентного продукта позволяет грамотно и без дополнительных потерь организовать окраску изделий. Возможность форсированной сушки и нанесение краски ZOWO-PLAST пневматическим оборудованием значительно упрощают окраску изделий.

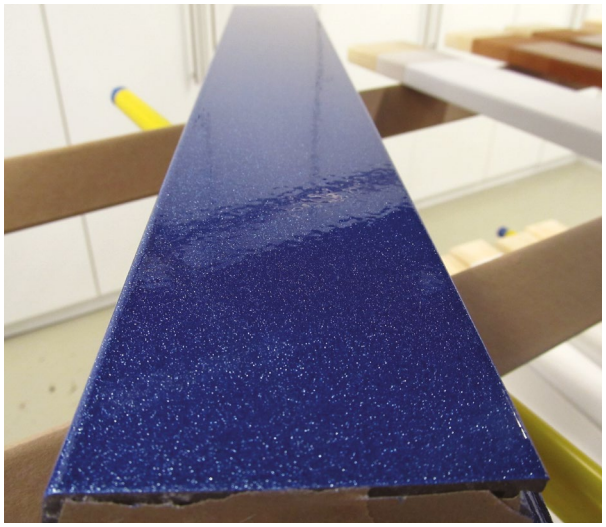

ZOWO-PLAST. Система окрашивания изделий из ПВХ

Система отделки ZOWO-PLAST (формирование покрытий)

[Z] ZOBEL Coating Systems

Ступень обработки	Применение	Поливинилхлоридные окна и двери (цвета RAL, NCS S)	Поливинилхлоридные окна и двери (цвета металлик)
Обезжиривание и антистатическая обработка	Протирается с помощью хлопчатобумажной ткани	ZOWO-PLAST 1120	ZOWO-PLAST 1120
Финишное покрытие	Наносится стандартным распылительным оборудованием	ZOWO-PLAST 1450	ZOWO-PLAST 1480

ZOWO-PLAST 1120
Очиститель ПВХ

Очиститель на водной основе применяется для обезжиривания и придает поверхности антистатические свойства.

Артикул ТБМ
ZWP1120 — 1 л

ZOWO-PLAST 1450
Краска для ПВХ

Однокомпонентная полиуретановая краска для ПВХ на водной основе обладает исключительной устойчивостью от царапин, высокой стойкостью к атмосферным условиям, хорошей адгезией и устойчивостью к бытовым очистителям.

Артикул ТБМ
ZWZ1450SC/20 — 18 л (глянец)
ZWZ1450CM/20 — 18 л (мат)

ZOWO-PLAST 1480
Краска для ПВХ

Водоразбавляемое однокомпонентное ПУ-финишное покрытие для ПВХ-профилей с металлическим эффектом. Обладает превосходной погодоуйстойчивостью и устойчивостью к царапанию.

Артикул ТБМ
ZWZ1480D/20— 20 л (металлик)

Основы технологии применения лака ZOWO-PLAST для окраски ПВХ-профилей

1. Подготовка к окраске

1.1. Помещения для покраски

Необходимо позаботиться о том, чтобы в помещении для окраски была как можно более низкая запыленность.

1.2. Подготовка профилей для окраски

Профили из ПВХ можно красить как в погонаже (если это позволяют размеры помещения для окраски), так и в раскроенном виде. Сварочные швы легко закрашиваются мягкой кисточкой из натурального материала (белка, колонок и т. п.). Если на производстве предусмотрена зачистка сварных швов, то можно красить окно и в собранном виде.

1.3. Подготовка профилей к окраске предусматривает следующие этапы

- Визуальный осмотр заготовок. Поверхность не должна быть повреждена царапинами, сильными загрязнениями. Не допускается и применение каких-либо химических средств для очистки.
- Обдувка профиля сжатым воздухом для удаления пыли или остатков стружки после порезки.
- Снятие защитной пленки с поверхности профилей.
- Не подлежащие окраске поверхности профиля обклеить малярной липкой лентой.
- Подлежащие окраске стороны обработать специальным очистителем ZOWO-PLAST 1120, содержащим растворитель для очистки и подготовки белых непластифицированных ПВХ-профилей.
- Обработку очистителем следует проводить безворсовой салфеткой.
- Перед лаковым покрытием ZOWO-PLAST 1450 необходимо дать профилю одну минуту для высыхания очистителя.

1.4. Вязкость ZOWO-PLAST 1450

1K-PUR лак для пластиковых поверхностей тиксотропен поставляется в готовом к применению виде. Однако перед применением рекомендуется контролировать рабочую вязкость, так как непосредственно после колеровки вязкость лака различных цветов может существенно различаться. Через два дня после колеровки частично проходит стабилизация вязкости, кроме того, более длительные сроки хранения также могут приводить к повышению вязкости.

Разбавителем для ZOWO-PLAST 1450 служит обычная вода. Воду следует добавлять осторожно. Незначительная добавка воды (от 1 до 3%) может повысить вязкость лака на 20–50%!!!

Вязкость подбирается в зависимости от диаметра форсунки (см. п. 2.1). Свидетельством нужной вязкости служит хорошая растекаемость лака после нанесения на поверхность профиля.

2. Рекомендации по окраске

- Перед покраской лак необходимо тщательно перемешать.
- Рекомендуется дать постоять лаку 1–2 часа после перемешивания, чтобы дать возможность выйти пузырькам воздуха, которые попали во время перемешивания.
- Оборудование для нанесения лака должно быть тщательно промыто и просушено.
- При создании стандартных оттенков используют только один слой ZOWO-PLAST 1450. Наносить следует не более 175 микрон «мокрого слоя».
- При создании покрытия типа «металлик» используют ZOWO-PLAST 1480 (лак металлик).

2.1. Окраска обычным воздушным (баночным) краскопультом

- Рабочее давление: 2,5–3,4 атм.
- Форсунка (сопло): 1,6–2,7 мм.
- На выходе из компрессора необходимо установить фильтры для отделения влаги и масла для предотвращения лаковых повреждений, образующихся при попаданием масла и влаги из компрессора.
- Толщина «мокрой плёнки» от 100 до 175 мкм.
- Расстояние от пистолета до окрашиваемой поверхности 15–25 см в зависимости от конструктивных особенностей пистолета, а также от диаметра сопла, давления, вязкости лака.
- Чтобы получить хорошее качество поверхности, рекомендуется наносить желаемую толщину мокрой пленки лака за как можно меньшее количество проходов краскопультом. Это возможно при небольшой скорости окраски, что позволяет получить на профиле более толстый слой мокрой плёнки, имеющий больше шансов хорошо растечься и выровняться на поверхности.

Для достижения оптимальной адгезии и оптимального поверхностного натяжения лаковой пленки, ее выравнивания на поверхности необходимая толщина слоя 100–175 мкм должна наноситься в один слой без промежуточной сушки. Нанесение покрытия несколькими тонкими слоями, при котором происходит их промежуточная сушка, приводит к недостаточному растеканию лака и ухудшению адгезии.

2.2. Окраска пистолетом AIRMIX

- Рабочее давление 60–80 атм.
- Форсунка (дюза): ≤ 0,16 мм.
- Окраска осуществляется в соответствии с теми же указаниями, что и для баночного (обычного воздушного) пистолета.

Основы технологии применения лака ZOWO-PLAST для окраски ПВХ-профилей

[Z] ZOBEL Coating Systems

3. Сушка при нормальных условиях и форсированная сушка

- Для получения оптимального качества покрытия рекомендуется выдержать изделие 15–30 мин. перед сушкой для растекания краски.
- Время сушки — 10 часов (на отлип) при 20 °С и относительной влажности 50%.
- Полное высыхание — через ночь (14 часов).
- Для быстрого высыхания может применяться форсированная сушка до 40 °С;
- Обращать внимание на то, что наклейка защитной плёнки должна осуществляться только после полной полимеризации лакового покрытия.

4. Проблемы при нанесении лака и их решение

4.1. Плохая структура поверхности

- Вязкость лака выше нормы (например из-за длительного срока хранения) — разбавьте лак.
- 1–3 % воды (см. пункт 1.2).
- Вы наносите лак баночным пистолетом: попробуйте форсунку большего диаметра (max. 2,7 мм).
- Большое расстояние от пистолета до окрашиваемого профиля.

4.2. Стекание материала с кромок

- Снизить количество подаваемого материала (регулировочным винтом на пистолете). Большое количество материала приводит к стеканию его на кромках;

4.3. Плохое качество поверхности

- Возможно, очиститель еще не полностью испарился. Дать очистителю возможность полность улетучиться.
- Лак перед применением не был хорошо перемешан.
- Пыль в помещении, позаботьтесь о том, чтобы в помещении была как можно более низкая запыленность.

4.4. Плохая адгезия

- Неподходящая подложка (например, не ПВХ).
- Неполное высыхание плёнки: при высокой влажности воздуха, низкой температуре окружающей среды чрезмерная толщина слоя могут приводить к увеличению времени полного высыхания.
- Загрязнения на профиле — профиль основательно протереть очистителем ZOWO-PLAST 1120.
- Недостаточная толщина слоя.

4.5. Мелование поверхности

- Пленка лака не смогла растечься — растекание может быть обеспечено увеличением количества материала (регулировочный винт на пистолете).
- Малое расстояние от сопла до профиля, большой размер форсунки, медленные движения маляра рукой с пистолетом.

17. Клей для ламинации ПВХ

Клейберит 257.7
Индустриальный клей для ламинации оконных профилей

Особенности:
- прочность на отрыв
- стойкость к погодным воздействиям

Применяется для облицовывания оконных профилей из синтетических материалов ПВХ-пленками, пропитанными смолами, бумагами и шпоном при эксплуатации снаружи. Клей акклиматизировать, вмешать отвердитель, дать время на созревание. Склеиваемые поверхности очистить от пыли и загрязнений, при необходимости обработать праймером. Равномерно нанести на пленку, обеспечить удаление растворителя и нагрев клея, соединить с профилем и прижать. Нанесение специальным валиком или ракелем. Температура в цеху не ниже 20 °С.

Технические характеристики	
Цвет	Желтовато-прозрачный
Полимер-основа	Полиэфир
Плотность	1,3 г/см^3
Вязкость RVT 6/20	2 000 ± 300 мПа•с
Расход односторонне	90–130 г/м^2
Время открытой выдержки	4–7 мин
Отвердитель	Клейберит 870.0
Срок хранения (5–25°С)	12 месяцев
Морозостойкость	–20 °С

Упаковка	Вес, кг	Артикул ТБМ
Металлическое ведро	25	KLB0510

Клейберит 261.7
Индустриальный клей для ламинации оконных профилей

Особенности:
- прочность на отрыв
- стойкость к погодным воздействиям
- повышенная вязкость

Применяется для облицовывания оконных профилей из синтетических материалов ПВХ-пленками, пропитанными смолами, бумагами и шпоном при эксплуатации снаружи. Клей акклиматизировать, вмешать отвердитель, дать время на созревание. Склеиваемые поверхности очистить от пыли и загрязнений, при необходимости обработать праймером. Равномерно нанести на пленку, обеспечить удаление растворителя и нагрев клея, соединить с профилем и прижать. Нанесение специальным валиком или ракелем. Температура в цеху не ниже 20 °С.

Технические характеристики	
Цвет	Желтовато-прозрачный
Полимер-основа	Полиэфир
Плотность	1,3 г/см^3
Вязкость RVT 6/20	3000 ± 400 мПа•с
	261.72603 - 3 000 ± 400 мПа•с
Расход односторонне	90–130 г/м^2
Время открытой выдержки	1–5 мин
Отвердитель	Клейберит 870.0
Срок хранения (5–25 °С)	12 месяцев
Морозостойкость	–20 °С

Артикул	Упаковка	Артикул ТБМ
261.72600	Ведро	KLB0714/25
261.72603	Ведро	KLB0714.1

Клейберит 261.9
Индустриальный клей для ламинации подоконных профилей

Особенности:
прочность на отрыв

Применяется для облицовывания подоконных профилей из синтетических материалов ПВХ-пленками, пропитанными смолами бумагами и шпоном (эксплуатация внутри помещения). Клей акклиматизировать, вмешать отвердитель, дать время на созревание. Склеиваемые поверхности очистить от пыли и загрязнений, при необходимости обработать праймером. Равномерно нанести на пленку, обеспечить удаление растворителя и нагрев клея, соединить с профилем и прижать. Нанесение специальным валиком или ракелем. Температура в цеху не ниже 20 °С.

Технические характеристики	
Цвет	Желтовато-прозрачный
Полимер-основа	Полиэфир
Плотность	1,3 г/см^3
Вязкость RVT 6/20	2 000 ± 400 мПа•с
Расход односторонне	90–130 г/м^2
Время открытой выдержки	1–5 мин
Отвердитель	Клейберит 870.0
Срок хранения (5–25°С)	12 месяцев
Морозостойкость	–30 °С

Упаковка	Вес, кг	Артикул ТБМ
Металлическое ведро	25	KLB0715/25

Клейберит 702.4
Полиуретановый клей-расплав для ламинации профилей из ПВХ, алюминия и МДФ

Особенности:
- прочность на отрыв
- стойкость к погодным воздействиям

Применяется для облицовывания внутренних ПВХ- и профилей из древесных материалов ПВХ, ПП и бумажными пленками. Высокая начальная прочность и термостойкость до +140 °С. Клей акклиматизировать, поместить в плавильник и довести до 130–140 °С. Поверхность профиля очистить от пыли и загрязнений, обработать праймером. Равномерно нанести на пленку, обеспечить удаление растворителя из праймера, соединить с профилем и прижать. Нанесение щелевым соплом (дюзой). Температура в цеху не ниже 20 °С.

Технические характеристики	
Полимер-основа	Полиуретан
Плотность	1,04 г/см^3
Вязкость HBTD 10	при 120 °С: 35 000 ± 5 000 мПа•с при 140 °С: 18 000 ± 3 000 мПа•с
Расход	ПВХ-пленка: 40–60 г/м^2 Тонкая бумага: 50–70 г/м^2
Срок хранения (5–25°С)	12 месяцев
Морозостойкость	–30 °С

Упаковка	Вес	Артикул ТБМ
Гильза	20 кг	KLB0120/20

Клейберит 702.5
Полиуретановый клей-расплав для ламинации профилей из ПВХ и МДФ

Особенности:
- прочность на отрыв
- стойкость к погодным воздействиям

Применяется для облицовывания внутренних ПВХ- и профилей из древесных материалов ПВХ-, CPL-, бумажными пленками или шпоном. Высокая прочность и термостойкость до +150 °С. Клей акклиматизировать, поместить в плавильник и довести до 130–140 °С. Поверхность профиля очистить от пыли и загрязнений, обработать праймером. Равномерно нанести на пленку, обеспечить удаление растворителя из праймера, соединить с профилем и прижать. Нанесение ракелем. Температура в цеху не ниже 20 °С.

Технические характеристики	
Полимер-основа	Полиуретан
Плотность	1,04 г/см³
Вязкость HBTD 10	при 120 °С: 60 000 ± 15 000 мПа•с при 140 °С: 35 000 ± 10 000 мПа•с
Расход	ПВХ-пленка: 40–60 г/м² CPL-, бумага: 30–70 г/м² Шпон: 70–120 г/м²
Срок хранения (5–25°С)	12 месяцев
Морозостойкость	–30 °С

Артикул	Упаковка	Артикул ТБМ
702.50022	Гильза	KLB0100.3
702.53022	Гильза	KLB0100/20

Клейберит 704.0
Клей-расплав для ламинации оконных профилей

Особенности:
- прочность на отрыв
- стойкость к погодным воздействиям

Применяется для облицовывания ПВХ, Al и древесных профилей ПВХ-, праймированных FAST-пленок, декоративной бумагой и шпоном. Высокая начальная прочность и термостойкость до +150 °С. Клей акклиматизировать, поместить в плавильник и довести до 130–140°С. Поверхность профиля очистить от пыли и загрязнений, обработать праймером. Равномерно нанести на пленку, обеспечить удаление растворителя и нагрев клея до 40–50 °С, соединить с профилем и прижать. Нанесение щелевым соплом (дюза). Температура в цеху не ниже 20 °С.

Технические характеристики	
Полимер-основа	Полиуретан
Плотность	1,1 г/см³
Вязкость HBTD 10	при 120 °С: 30 000 ± 3 000 мПа•с при 140 °С: 15 000 ± 3 000 мПа•с
Расход	ПВХ-пленка: 40–50 г/м² CPL-, бумага: 30–70 г/м² Шпон: 60–90 г/м²
Срок хранения (5–25°С)	12 месяцев
Морозостойкость	–30 °С

Упаковка	Вес	Артикул ТБМ
Гильза	2 кг	KLB0573
Гильза	20 кг	KLB0559/20

Клейберит 704.5

Реактивный клей-расплав для ламинации оконных и алюминиевых профилей

Особенности:

- прочность на отрыв
- стойкость к погодным воздействиям
- стойкость к пару и кипячению

Применяется для облицовывания ПВХ, Al и древесных профилей ПВХ-, праймированных FAST-пленок, декоративной бумагой и шпоном. Высокая начальная прочность и термостойкость до +150 °С. Клей акклиматизировать, поместить в плавильник и довести до 130–140 °С. Поверхность профиля очистить от пыли и загрязнений, обработать праймером. Равномерно нанести на пленку, обеспечить удаление растворителя и нагрев клея до 40–50 °С, соединить с профилем и прижать. Нанесение щелевым соплом (дюза). Температура в цеху не ниже 20 °С.

Технические характеристики	
Полимер-основа	Полиуретан
Плотность	1,1 г/см^3
Вязкость HBTD 10	при 120 °С: 33 000 ± 4 000 мПа•с при 140 °С: 17 000 ± 3 000 мПа•с
Расход	ПВХ-пленка: 30–50 г/м^2 CPL-, бумага: 30–70 г/м^2 Шпон: 70–100 г/м^2
Срок хранения (5–25°С)	12 месяцев
Морозостойкость	–30 °С

Упаковка	Вес	Артикул ТБМ
Гильза	2 кг	KLB0759/1
Гильза	20 кг	KLB0759/6

Клейберит 820.0

Очиститель-разбавитель клеев, содержащих растворители

Применяется для разведения клеев, а также для промывки и очистки оборудования, работающего на клеях, содержащих растворители (Клейберит 114/5 и т.п.).

Перед применением по документации производителя оборудования определить особенности применения промывающих средств на предмет прочности резиновых уплотнений и шлангов.

Технические характеристики	
Цвет	Прозрачный
Основа	Смесь растворителей
Плотность	0,83 г/см^3
Вязкость 4 мм-DIN-стакан	около 10 с
Срок хранения (5–25°С)	12 месяцев
Морозостойкость	–20 °С

Упаковка	Вес	Артикул ТБМ
Жестяная канистра	4,5 кг	KLB0052/4.5
Жестяная канистра	24 кг	KLB0052/24

Клейберит 821.0
Очиститель-разбавитель клеев, содержащих растворители

Применяется для разведения клеев, а также для промывки и очистки оборудования, работающего на клеях, содержащих растворители (Клейберит 257, 261 и 265).

В смеси с 257 или 261 клеем применяют в качестве праймера для обработки профилей. Для разбавления добавляют не более 5% и перемешивают в течение 10 минут лопастной мешалкой. В качестве праймера готовят смесь 1 часть клея на 8–10 частей разбавителя. Инструменты очищают путем погружения в очиститель.

Технические характеристики	
Цвет	Прозрачный
Основа	Дихлорметан
Плотность	1,33 г/см^3
Срок хранения (5–25 °C)	12 месяцев
Морозостойкость	–30 °C

Упаковка	Вес	Артикул ТБМ
Жестяная канистра	35 кг	KLB0575
Металлическая бочка	268 кг	KLB0576

Клейберит 826.0
Очиститель ПУР клеев-расплавов

Применяется для горячей очистки клеенаносящего оборудования в установках для переработки ПУР-клеев, а также плавильников от ПУР клеев-расплавов.

Инструменты очищают путем погружения в очиститель. Емкости плавильников заливают очистителем, нагревают до 180 °C и дают постоять минимум 1 ч. Размягчившиеся наслоения удалить механически и слить. Промыть 821 очистителем.

Технические характеристики	
Цвет	Прозрачный
Основа	Полиэтиленгликоль
Плотность	1,13 г/см^3
Срок хранения (5–25 °C)	12 месяцев
Морозостойкость	–30 °C

Упаковка	Вес	Артикул ТБМ
Жестяная канистра	4,5 кг	KLB0776.1

Клейберит 827.0
Специальный очиститель ПУР клеев-расплавов

Применяется для очистки емкостей плавильников в установках, перерабатывающих ПУР клеи-расплавы. Механически очищенные и нагретые стенки плавильника смачивают очистителем, через 30 минут отслоившиеся остатки клея удалить. Емкость хорошо промыть 821 очистителем.

Технические характеристики	
Цвет	Беловатый
Основа	Диизононилфталат
Плотность	1,01 г/см^3
Температура вспышки	200 °C
Срок хранения (5–25 °C)	12 месяцев
Морозостойкость	–30 °C

Упаковка	Вес	Артикул ТБМ
Жестяная канистра	4,5 кг	KLB0777

Клейберит 831.0
Флюоресцентный праймер

Применяется для предварительной обработки металлических и ПВХ профилей.

Наносить фетровым башмаком и равномерно распределить по поверхности профиля, контроль под ультрафиолетовой лампой. Емкости и др. приспособления для его нанесения не должны быть из меди, латуни, бронзы, алюминия и оцинкованной жести. До соприкосновения с пленкой растворитель необходимо испарить.

Технические характеристики	
Цвет	Прозрачный
Основа	ПЭ в дихлорметане
Плотность	1,3 г/см^3
Вязкость 4 мм-DIN-стакан	около 10 с
Срок хранения (5–25°C)	24 месяцев
Морозостойкость	–30 °C

Упаковка	Вес	Артикул ТБМ
Жестяная канистра	35 кг	KLB0577
Металлическая бочка	250 кг	KLB0578

Клейберит 840.6
Флюоресцентный экологичный праймер на водной основе

Применяется для предварительной обработки металлических и ПВХ-профилей.

Наносить фетровым башмаком и равномерно распределить по поверхности профиля, контроль под ультрафиолетовой лампой. Емкости и др. приспособления для его нанесения не должны быть из меди, латуни, бронзы, алюминия и оцинкованной жести. До соприкосновения с пленкой растворитель необходимо испарить.

Технические характеристики	
Цвет	Прозрачный
Основа	Полимер
Плотность	1,05 г/см^3
Вязкость	ок. 15 мПа•с
Срок хранения (5–25 °C)	12 месяцев
Температура транспортировки	5 °C

Упаковка	Вес	Артикул ТБМ
Жестяная канистра	19 кг	KLB0118/19

Клейберит 761.7
Очищающая масса

Для очистки клееплавильных емкостей, шлангов и устройств, предназначенных для переработки ПУР и ЭВА клеев-расплавов.

Перед остановкой клеенаносящей станции на 3 и более суток необходимо произвести полное замещение ПУР клея на очищающую массу от плавильника до клеенаносящего сопла. Для возобновления работы произвести обратное замещение до полного удаления очищающей массы.

Технические характеристики	
Цвет	Синий
Основа	ЭВА-сополимер
Плотность	0,98 г/см^3
Вязкость HBTD 10	при 120 °C: 11 000 ± 3 000 мПа•с при 140 °C: 6 000 ± 2 000 мПа•с
Срок хранения (5–25 °C)	24 месяца
Морозостойкость	–30 °C

Упаковка	Вес	Артикул ТБМ
Жестяная канистра	20 кг	KLB0550.2

Swift Col 4955
Клей для ламинации оконных профилей

Особенности:
- прочность на отрыв
- стойкость к погодным воздействиям

Применяется для облицовывания МДФ, алюминиевых и ПВХ профилей ПВХ-пленками, пропитанными бумагами и шпоном. Рекомендован для оконного профиля. Клей акклиматизировать, вмешать отвердитель, дать время на созревание. Склеиваемые поверхности очистить от пыли и загрязнений, при необходимости обработать праймером. Равномерно нанести на пленку, обеспечить удаление растворителя и нагрев клея, соединить с профилем и прижать. Нанесение специальным валиком или ракелем. Температура в цеху не ниже 20 °С.

Технические характеристики	
Цвет	Желтовато-прозрачный
Полимер-основа	Полиэфир
Плотность	1,29 г/см^3
Вязкость RVT 6/20	3 200 мПа•с
Расход односторонне	80–150 г/м^2
Время открытой выдержки	1–5 мин
Отвердитель	SwiftHardener 9520 или 9530
Срок хранения (5–25 °С)	12 месяцев
Морозостойкость	–20 °С

Упаковка	Вес	Артикул ТБМ
Металлическое ведро	25 кг	RAK0028

Swift Col 4510
Клей для ламинации профилей

Особенности:
- прочность на отрыв
- повышенная вязкость

Применяется для облицовывания МДФ и ПВХ профилей ПВХ-пленками, пропитанными бумагами и шпоном. Клей акклиматизировать, вмешать отвердитель, дать время на созревание. Склеиваемые поверхности очистить от пыли и загрязнений, при необходимости обработать праймером. Равномерно нанести на пленку, обеспечить удаление растворителя и нагрев клея, соединить с профилем и прижать. Нанесение специальным валиком или ракелем. Температура в цеху не ниже 20 °С.

Технические характеристики	
Цвет	Желтоватый
Полимер-основа	Полиуретан
Плотность	1,28 г/см^3
Вязкость RVT 6/20	21 000 мПа•с
Расход односторонне	100–150 г/м^2
Время открытой выдержки	4–7 мин
Отвердитель	SwiftHardener 9530
Срок хранения (5–25°С)	12 месяцев

Упаковка	Вес	Артикул ТБМ
Металлическое ведро	25 кг	RAK0048

Rakoll PW 150

Полиуретановый клей-расплав для ламинации профилей из древесных материалов

H.B. Fuller

Особенности:
- прочность на отрыв

Применяется для облицовывания профилей из древесных материалов ПВХ, ПП и бумажными пленками. Высокая начальная прочность и термостойкость до +140°С. Клей акклиматизировать, поместить в плавильник и довести до 130–140°С. Поверхность профиля очистить от пыли и загрязнений. Равномерно нанести на пленку, соединить с профилем и прижать. Нанесение щелевым соплом (дюзой). Температура в цеху не ниже 20°С.

Технические характеристики	
Полимер-основа	Полиуретан
Плотность	1,10 г/см^3
Вязкость HBTD 10	при 120°С: 25 000 мПа•с
Очистка	swift®clean 9003 red swift®clean 9004 red Ipatherm® Cleaner 13
Срок хранения (5–25°С)	6 месяцев
Морозостойкость	-30 °С

Упаковка	Вес	Артикул ТБМ
Гильза	18 кг	RAK0050

Rakoll PUS 9654 B

Полиуретановый клей-расплав для ламинации профилей из древесных материалов

H.B. Fuller

Особенности:
- прочность на отрыв
- стойкость к погодным воздействиям

Применяется для облицовывания профилей из древесных материалов ПВХ-, CPL-, бумажными пленками или шпоном. Высокая прочность и термостойкость до +150°С. Клей акклиматизировать, поместить в плавильник и довести до 130–150°С. Поверхность профиля очистить от пыли и загрязнений, обработать праймером. Равномерно нанести на пленку, соединить с профилем и прижать. Нанесение щелевым соплом (дюзой). Температура в цеху не ниже 20°С.

Технические характеристики	
Полимер-основа	Полиуретан
Плотность	1,10 г/см^3
Вязкость HBTD 10	при 120°С: 35 000 мПа•с при 150°С: 10 000 мПа•с
Очистка	swift®clean 9003 red swift®clean 9004 red Ipatherm® Cleaner 13
Срок хранения (5–25°С)	12 месяцев
Морозостойкость	-30 °С

Упаковка	Вес	Артикул ТБМ
Гильза	19 кг	RAK0038

Swift lock 4953

Полиуретановый клей-расплав для ламинации профилей из ПВХ, Al и древесины

Особенности:
- прочность на отрыв
- стойкость к погодным воздействиям

Применяется для облицовывания ПВХ, Al и древесных профилей ПВХ-, праймированных FAST-пленок, декоративной бумагой и шпоном. Высокая начальная прочность и термостойкость до +150°С. Клей акклиматизировать, поместить в плавильник и довести до 130–140°С. Поверхность профиля очистить от пыли и загрязнений, обработать праймером. Равномерно нанести на пленку, соединить с профилем и прижать. Нанесение щелевым соплом (дюзой). Температура в цеху не ниже 20 °С.

Технические характеристики	
Полимер-основа	Полиуретан
Плотность	1,25 г/см³
Вязкость HBTD 10	при 120°С: 35 000 мПа•с при 150°С: 10 000 мПа•с
Очистка	swift®clean 9003 red swift®clean 9004 red
Срок хранения (5–25°С)	12 месяцев
Морозостойкость	–30 °С

Упаковка	Вес	Артикул ТБМ
Гильза	20 кг	RAK0040

Swift lock 4780

Полиуретановый клей-расплав для ламинации профилей из ПВХ, Al и древесины

Особенности:
- прочность на отрыв
- стойкость к погодным воздействиям

Применяется для облицовывания ПВХ, Al и древесных профилей ПВХ-, праймированных FAST-пленок, декоративной бумагой и шпоном. Высокая начальная прочность и термостойкость до +150°С. Клей акклиматизировать, поместить в плавильник и довести до 130–140°С. Поверхность профиля очистить от пыли и загрязнений, обработать праймером. Равномерно нанести на пленку, соединить с профилем и прижать. Нанесение щелевым соплом (дюзой). Температура в цеху не ниже 20 °С.

Технические характеристики	
Полимер-основа	Полиуретан
Плотность	1,1 г/см³
Вязкость HBTD 10	при 120 °С: 38 000 ± 3 000 мПа•с
Очистка	Ipatherm® Cleaner 9030 Ipatherm® Cleaner 13
Срок хранения (5–25°С)	12 месяцев
Морозостойкость	–30 °С

Упаковка	Вес	Артикул ТБМ
Гильза	2 кг	RAK0049
Гильза	20 кг	RAK0039

Swift Hardener 9530
Изоцианатный отвердитель двухкомпонентных клеев

Применяется в клеях для оборачивания профильных изделий с целью повышения водо- и термостойкости клеевого шва. При добавлении необходимого количество отвердителя в клей, тщательно перемешайте до однородной вязкости.
Время жизни в смеси зависит от вида клея и в некоторых случаях достигает 48 часов.

Технические характеристики	
Цвет	Темно-коричневый
Вязкость	170 мПа•с
Плотность	1,24 г/см^3
Температура рабочая	140 °С
Срок хранения (5–25 °С)	12 месяцев

Упаковка	Вес	Артикул ТБМ
Жестяная канистра	1 кг	RAK0029

Swift Clean 9041
Очиститель-разбавитель клеев, содержащих растворители

Применяется для разведения клеев, а также для промывки и очистки оборудования, работающего на клеях, содержащих растворители (SwiftCol 4955, SwiftPrime 4956). Инструменты очищают путем погружения в очиститель.

Технические характеристики	
Цвет	Прозрачный
Основа	Дихлорметан
Плотность	1,33 г/см^3
Срок хранения (5–25 °С)	12 месяцев
Морозостойкость	–30 °С

Упаковка	Вес	Артикул ТБМ
Жестяная канистра	6 кг	RAK0051

Swift Clean 9583
Очиститель полиуретановых клеев-расплавов

H.B. Fuller

Применяется для очистки смесительных головок в установках для переработки ПУР-клеев, а также плавильников от ПУР клеев-расплавов. Инструменты очищают путем погружения в очиститель. Емкости плавильников заливают очистителем, нагревают до 180°С и дают постоять минимум 1ч. Размягчившийся клей удалить механически и слить. Промыть очистителем 9041.

Технические характеристики	
Цвет	Прозрачный
Основа	Полиэтиленгликоль
Плотность	1,13 г/см^3
Срок хранения (5–25 °С)	12 месяцев
Температура хранения	+10…+30 °С

Упаковка	Вес	Артикул ТБМ
Жестяная канистра	6 кг	RAK0042

Swift Primer 4956
Флюоресцентный праймер

QUALITÄTSVERBAND KUNSTSTOFFERZEUGNISSE E.V. FÜR LANGLEBIGE KUNSTSTOFFPRODUKTE
KUNSTSTOFF FENSTERPROFILSYSTEME RAL GÜTEZEICHEN

Применяется для предварительной обработки металлических и ПВХ профилей. Наносить фетровым башмаком и равномерно распределить по поверхности профиля, контроль под ультрафиолетовой лампой. Емкости и другие приспособления для его нанесения не должны быть из меди, латуни, бронзы, алюминия и оцинкованной жести. До соприкосновения с пленкой растворитель необходимо испарить.

Технические характеристики	
Цвет	Желтовато-прозрачный
Основа	ПЭ в дихлорметане
Плотность	1,3 г/см^3
Вязкость 4 мм-DIN-стакан	около 10 с
Срок хранения (5–25°С)	12 месяцев
Морозостойкость	–30 °С

Упаковка	Вес	Артикул ТБМ
Жестяная канистра	6 кг	RAK0041
Металлическое ведро	25 кг	RAK0047

Swift Primer 4912
Флюоресцентный экологичный водный праймер

Наносить праймер плотным и ровным слоем на сухую ПВХ- поверхность, очищенную от пыли, грязи и жира, посредством вакуумного нанесения. Сушить теплым воздухом/феном. После высыхания пленку можно заламинировать реактивным ПУ-расплавом, к примеру таким как swift®lock 4077.

Технические характеристики	
Цвет	Прозрачный
Плотность	1,03 г/см³
Вязкость	жидкий
Срок хранения (5–25 °C)	6 месяцев
Температура транспортировки	5 °C

Упаковка	Вес	Артикул ТБМ
Металлическое ведро	20 кг	RAK0043

Ipatherm Cleaner 9030
Специальный очиститель полиуретановых клеев-расплавов

Применяется для очистки емкостей плавильников, термошлангов и дюз до начала отверждения ПУР клея-расплава. Расплавить, выгнать из дюзы до появления очистителя. Для начала использования оборудования процесс повторяется до выхода из дюзы чистого клея.

Технические характеристики	
Цвет	Голубой
Вязкость RV 27	при 150 °C: 5 000 мПа•с
Плотность	1,01 г/см³
Температура рабочая	140 °C
Срок хранения (5–25 °C)	12 месяцев
Морозостойкость	–30 °C

Упаковка	Вес	Артикул ТБМ
Жестяная канистра	4,5 кг	RAK0052

Ipatherm Cleaner 13
Очищающая масса

Применяется для очистки рабочих и клееанносящих валов до начала отверждения ПУР клея-расплава. Расплавить, выгнать из дюзы до появления очистителя. Для начала использования оборудования процесс повторяется до выхода из дюзы чистого клея.

Технические характеристики	
Цвет	Синий
Основа	ПЭ расплав
Плотность	1,2 г/см³
Вязкость HBTD 10	при 150 °C: 8 000 мПа•с
Срок хранения (5–25°C)	12 месяцев

Упаковка	Вес	Артикул ТБМ
Жестяная канистра	16 кг	RAK0053

18. СуперОкна

СуперОкна 8

«СуперОкна»: непрерывное развитие с учетом потребностей Клиентов

СуперОкна 8

Программный комплекс «СуперОкна» существует уже более 18 лет, за это время он зарекомендовал себя как незаменимый инструмент, помогающий с учетом тенденций отрасли оптимизировать производство компании, занимающейся оконным бизнесом и повысить эффективность ее работы.

Программа «СуперОкна» – высококачественный продукт, отвечающий всем современным техническим требованиям и способный стать надежным партнером в ведении оконного бизнеса.

Она способна рассчитывать пластиковые, деревянные окна и двери, алюминиевые фасадные и раздвижные конструкции, вести в базе данных абсолютно любые системы профиля и фурнитуры. Ее использование ведет к снижению издержек на расходные материалы, минимизирует ошибки, сокращает время приёма заказа, так как один менеджер сможет делать работу трех, и, как следствие, способствует увеличению продаж.

Функционал программы позволяет:
- автоматизировать оконное производство, что особенно актуально в условиях кризиса, когда компании не могут позволить себе увеличивать штат сотрудников.
- создать дилерскую удалённую сеть;
- удобно работать и настраивать программу;
- работать с системой ТБМ-Онлайн;
- использовать статистику продаж, распределять нагрузки с учетом загруженности производства, вести складской модуль, а также учёт остатков на складе, при использовании раскроя профиля и стекла.

Благодаря внедрению автоматизации процессов в организации можно наладить чёткую логистику на производстве, сократить процент брака, структурировать основной склад и склад готовой продукции, а также наладить взаимодействие с ручными и ЧПУ станками.

Хотелось бы выделить ключевые особенности новой версии:
- модуль планирования работ для бригад монтажников и замерщиков;
- распределение доставки готовых изделий, с учетом веса, количества и площади конструкций;
- USB ключ доступа к программе в размере MINI;
- расширенный модуль склада;
- модуль создания производственных, бухгалтерских и офисных документов для печати;
- модуль сбора статистических данных;
- распределение нагрузки производства методом планирования;
- современный сервер баз данных Firebird;
- CRM модуль
- модуль расчета стоимости закупаемых стеклопакетов;
- модуль расчета фасадных конструкций.

Существенным преимуществом является наличие технической поддержки от разработчиков. Через сайт Клиенты получают не менее квалифицированную техническую поддержку, чем через любой другой способ связи. Консультант оперативно ответит на интересующий вопрос без потери в качестве. Также на нашем сайте www.superokna.ru совсем недавно появилась возможность получить предпродажную онлайн-консультацию.

«СуперОкна» – уникальная программа, которая известна практически каждому производителю светопрозрачных конструкций. Она будет полезна любой компании, настроенной на долгосрочное развитие.

Модульный принцип, по которому построена программа, предоставляет Клиенту большой выбор комплектаций программы с возможностью добавлять к ним функциональные модули. Это позволяет выбрать именно ту комплектацию, которая актуальна на данный момент. В любой момент функционал программы можно расширить путем добавления необходимых модулей. А обновить программу, расширив ее функционал и добавив новых возможностей, можно абсолютно бесплатно

Неоспоримым плюсом является возможность настроить рабочее место в программе под нужды конкретного пользователя. Клиент может оставить только необходимые кнопки, расположив их в удобной последовательности. Для оперативной работы в функционал программы добавлена гибкая система настроек фильтров, чтобы не тратить время на поиск необходимой информации среди похожих документов. Также легко настроить технические справочники, вывести часто используемые их виды на панель горячих клавиш. Интерфейс программы интуитивно понятен, что делает работу с ним удобной даже для нового неподготовленного пользователя.

«СуперОкна» - это надежный помощник для построения конкурентоспособной и эффективной компании!

Управление оборудованием под надежным руководством программы «СуперОкна»

СуперОкна 8

Многолетний опыт интеграции программы «СуперОкна» с модулем управления станками ведущих мировых производителей оборудования позволяет Клиентам оптимизировать производственные процессы, сократить материальные затраты, а также уменьшить число ошибок при изготовлении заказов.

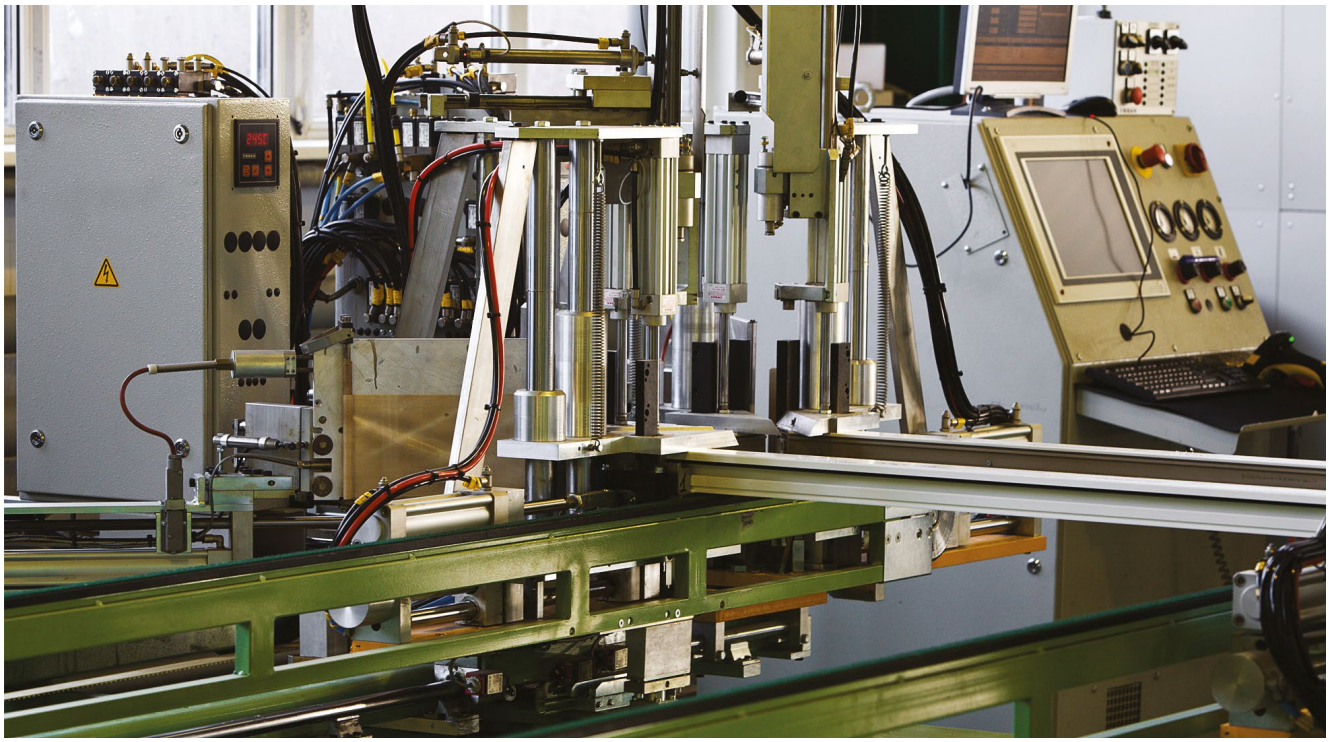

Безбумажное производство

СуперОкна 8

Компания ТБМ рада предложить Клиентам блок «Безбумажное производство», который предназначен для оптимизации производства, снижения временных издержек и контроля производственного процесса на предприятиях.

Блок «Безбумажное производство» позволяет ускорить прохождение стадий производственного конвейера, избежать путаницы с артикулами элементов в цехах, снизить количество брака, уменьшить требования к квалификации рабочего персонала в силу того, что на каждое рабочее место может быть выдана четкая инструкция по каждому элементу изделия с указанием необходимых операций и действий. Все вместе это позволяет значительно экономить время и средства.

Внедрение блока заключается в разбиении всего производственного процесса на этапы с присвоением каждому участку одной или нескольких характерных операций. Перемещение материала между участками осуществляется при помощи специальных (для каждого типа материалов) тележек, функции которых задаются пользователем. В итоге при правильной настройке можно получить одну или несколько линий производственного конвейера.

Задав контрольные этапы процесса производства, можно отследить у себя на мониторе прохождение изделием любого из них в каждый момент времени.

Непосредственная работа с блоком «Безбумажное производство» основана на нанесении на все основные детали будущего изделия маркировки на основе генерируемого программой штрих-кода.

Каждый из производственных участков оборудуется сканером штрих-кодов и компьютером. После чего рабочему остается только считывать штрих-коды и выполнять инструкции, выдаваемые программой. При наличии станка с ЧПУ на рабочем месте данные о конкретном элементе изделия могут выводиться непосредственно в станок в автоматическом либо полуавтоматическом режиме. При необходимости можно печатать примечания, например номера ячеек тележек, непосредственно на этикетках, что позволит отказаться от установки компьютеров на ряде рабочих мест, где их наличие будет сочтено нецелесообразным.

На тех участках производства, где необходимо предоставить визуальную информацию рабочему, информация выводится на монитор компьютера, установленного непосредственно на рабочем месте. Ввод штрих-кода осуществляется как при помощи сканера, так и вручную с клавиатуры при необходимости. Компания ТБМ предлагает сегодня блок «Безбумажное производство» по оптимальной цене в сравнении с необоснованно высокой стоимостью решений конкурентов.

Генерация штрих-кодов производится по всем элементам всех изделий, включенным в производственное задание. По производственному заданию можно сразу создать складские накладные, оптимизацию раскроя и выгрузку данных в станки.

Оцените эффективность автоматизации на основе программного обеспечения «СуперОкна». Консультацию вы можете получить в ближайшем филиале ТБМ.

Модуль построения фасадов

СуперОкна 8

При конструировании эскиза изделия добавлена возможность создавать конструкцию послойно, например, выделить один слой для выбора артикулов стоек и ригелей, второй слой для выбора термомоста, слой для крышек и т. п. Появилась возможность задания сечений конструкции плоскостью с отрисовкой соответствующей сечению картинки, а также отрисовка перекрытий этажей здания. Также при проектировании изделия можно видеть отметку уровня чистого пола. Добавлен вид сверху, для удобства создания ломаных фасадных конструкций.

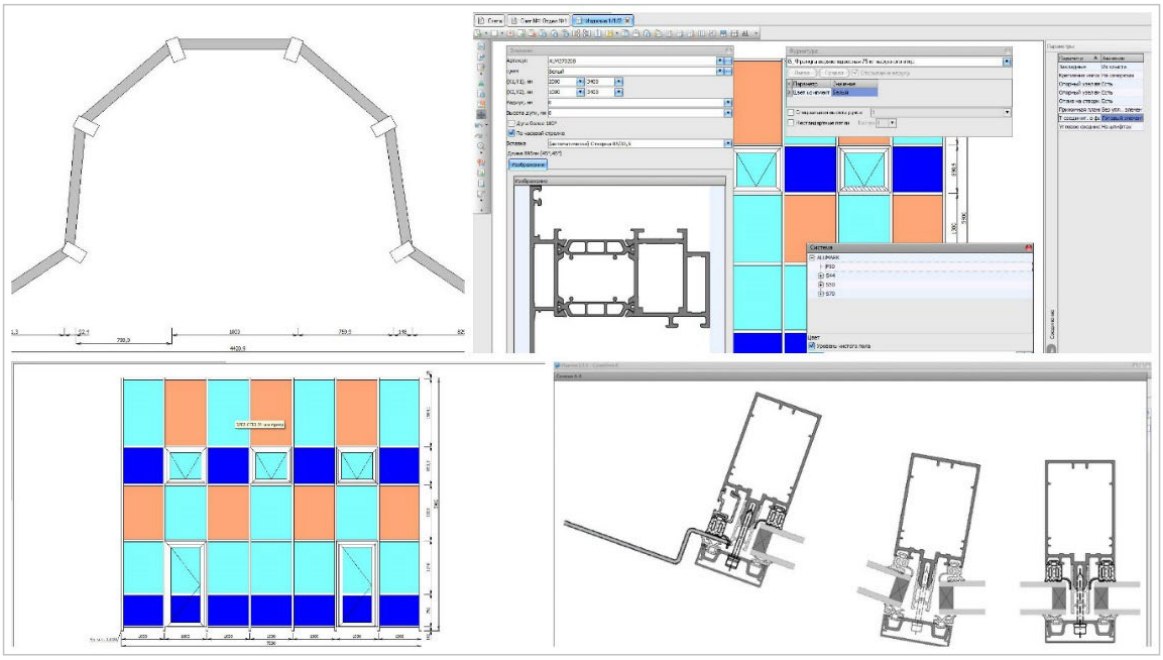

Модуль «CRM»

В данном разделе можно вести учет обращений клиентов компании. Программа автоматически напомнит о необходимости связаться с Клиентом. В случае обращения Клиента, можно оперативно посмотреть историю обращений. Также можно вести учет задачам, назначенным по данным обращениям с указанием ответственных сотрудников.

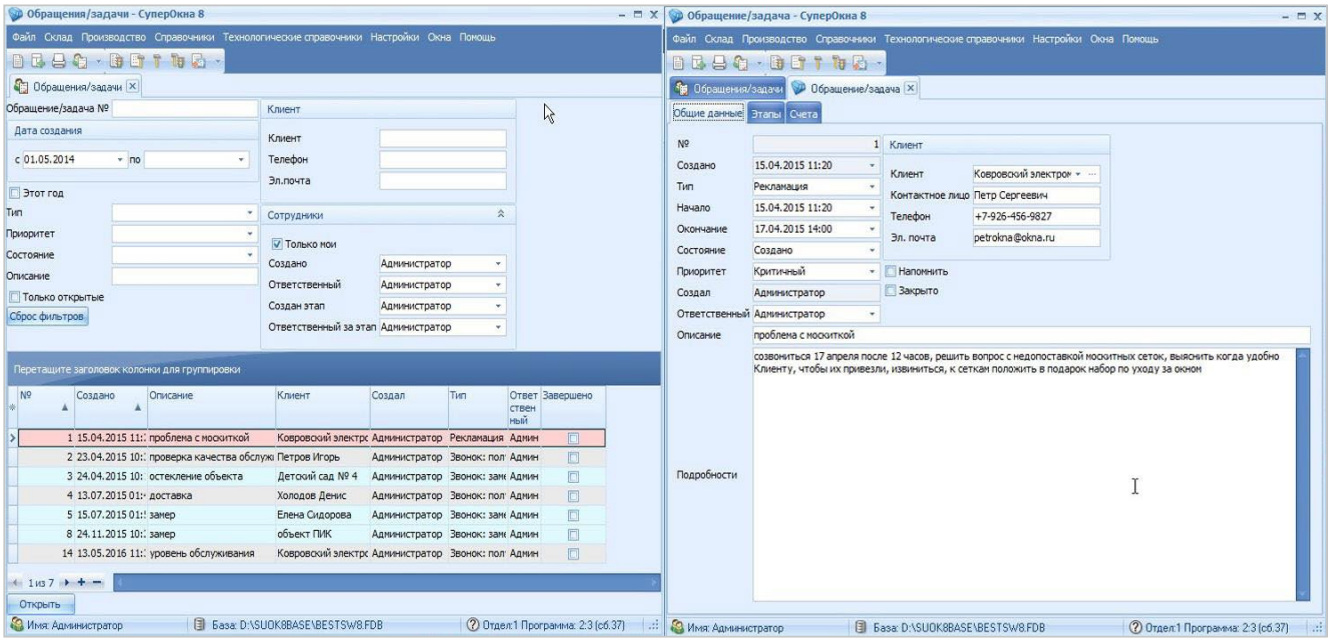

Возможности программы «СуперОкна»

СуперОкна 8

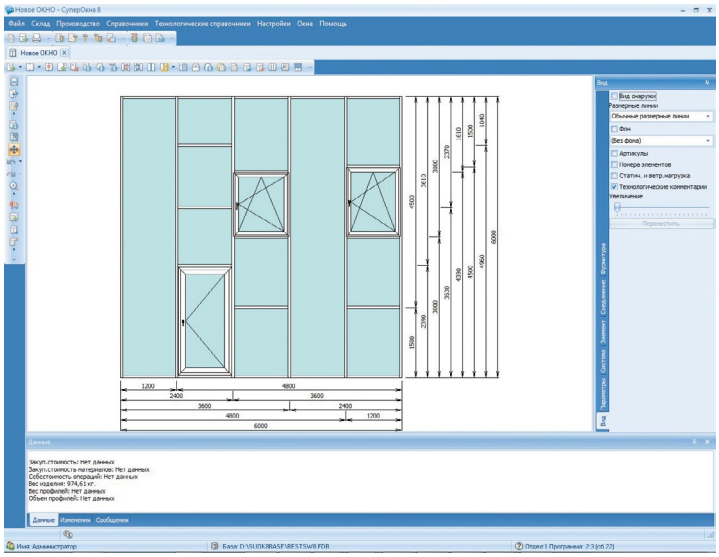

Одна программа —
три типа материала:
ПВХ, дерево, алюминий!

Разобраться в программе
сможет каждый!

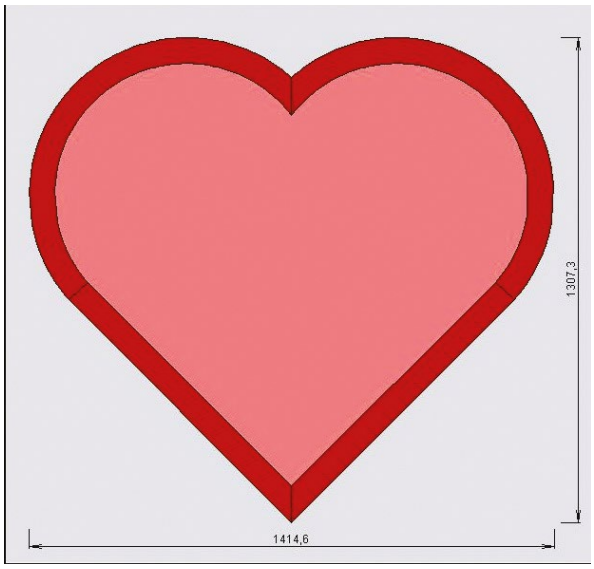

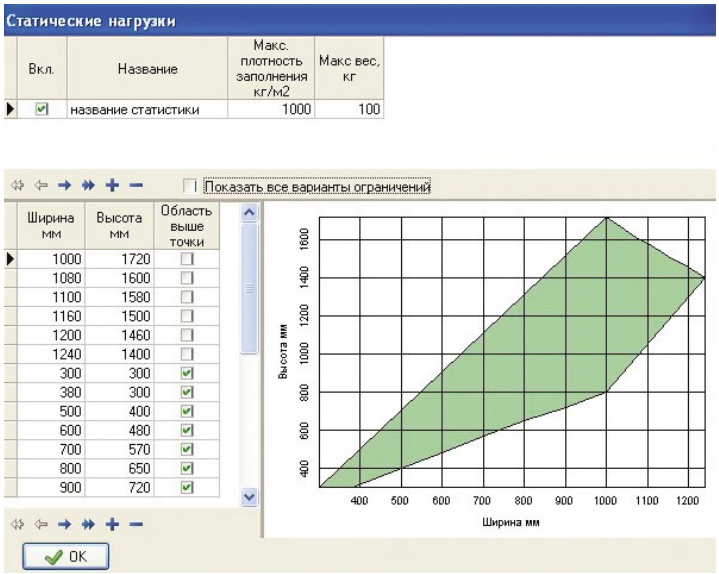

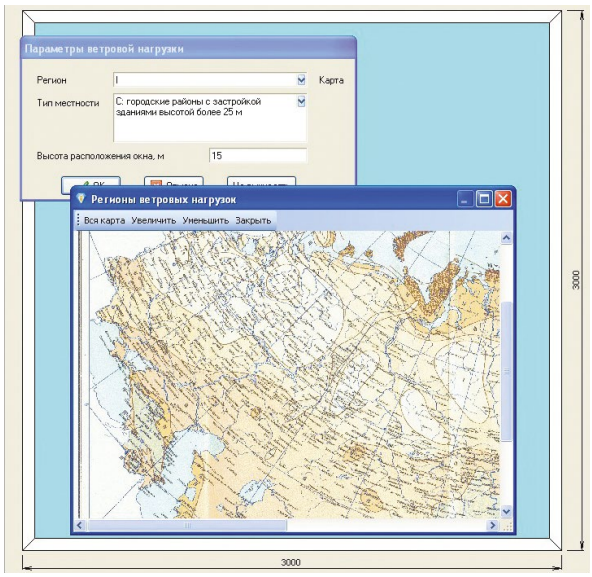

СуперОкна 8

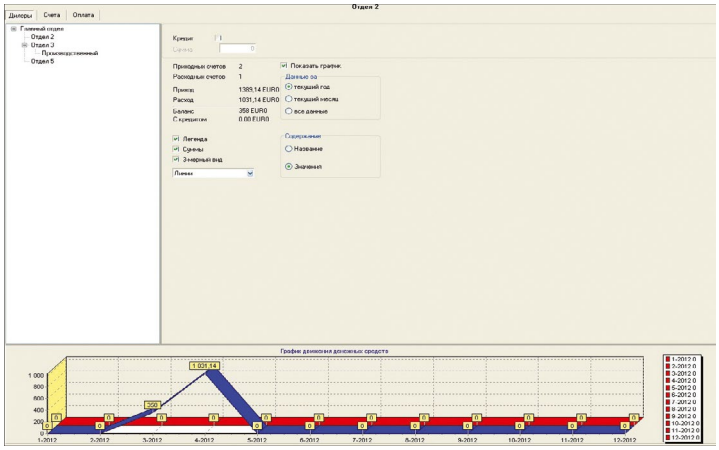

Не бойтесь совершить ошибку, программа все контролирует!

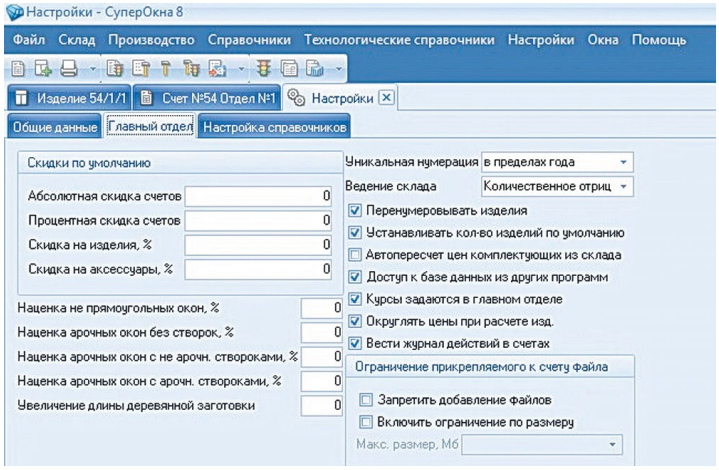

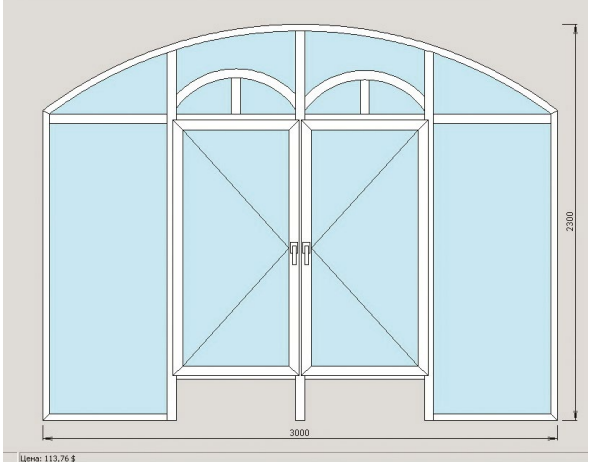

Рассчитывайте конструкции, не ограничивая себя в фантазиях!

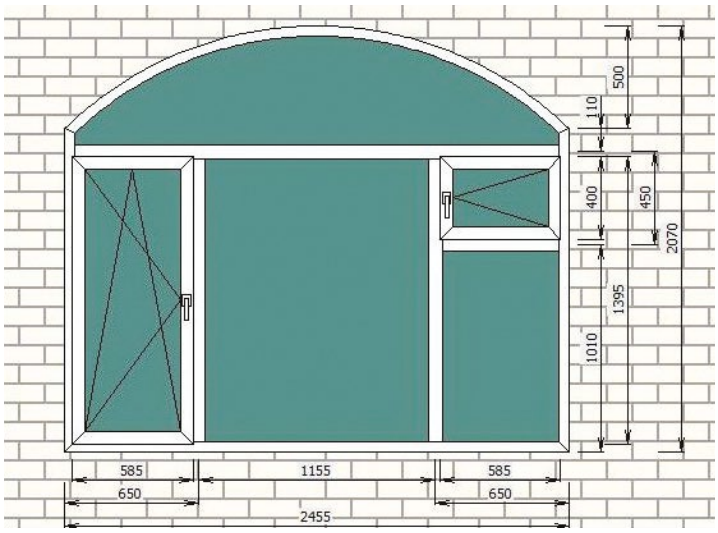

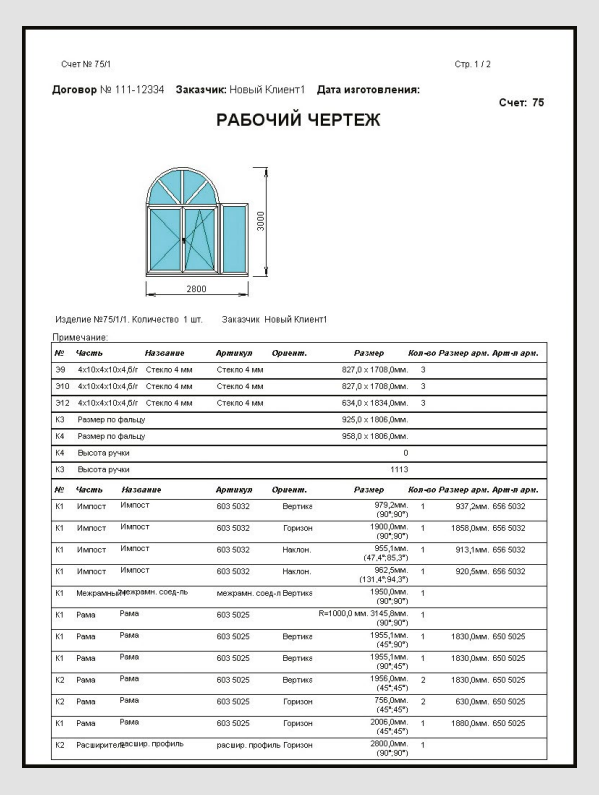

Счет № 75/1 Стр. 1 / 2

Договор № 111-12334 **Заказчик:** Новый Клиент1 **Дата изготовления:**

Счет: 75

РАБОЧИЙ ЧЕРТЕЖ

3000
2800

Изделие №75/1/1. Количество 1 шт. Заказчик Новый Клиент1

Примечание:

№	Часть	Название	Артикул	Ориент.	Размер	Кол-во	Размер арм.	Арм-я арм.
39	4x10x4x10x4 б/г	Стекло 4 мм	Стекло 4 мм		827,0 x 1708,0мм.	3		
310	4x10x4x10x4 б/г	Стекло 4 мм	Стекло 4 мм		827,0 x 1708,0мм.	3		
312	4x10x4x10x4 б/г	Стекло 4 мм	Стекло 4 мм		634,0 x 1834,0мм.	3		
К3	Размер по фальцу				925,0 x 1806,0мм.			
К4	Размер по фальцу				958,0 x 1806,0мм.			
К4	Высота ручки				0			
К3	Высота ручки				1113			

№	Часть	Название	Артикул	Ориент.	Размер	Кол-во	Размер арм.	Арм-я арм.
К1	Импост	Импост	603 5032	Вертикв	979,2мм. (90°,90°)	1	937,2мм. 656 5032	
К1	Импост	Импост	603 5032	Горизон	1900,0мм. (90°,90°)	1	1858,0мм. 656 5032	
К1	Импост	Импост	603 5032	Наклон.	955,1мм. (47,4°,85,3°)	1	913,1мм. 656 5032	
К1	Импост	Импост	603 5032	Наклон.	962,5мм. (131,4°,94,3°)	1	920,5мм. 656 5032	
К1	Межрамный	межрамн. соед.-ль	межрамн. соед.-л	Вертикв	1950,0мм. (90°,90°)	1		
К1	Рама	Рама	603 5025		R=1000,0 мм. 3145,8мм. (90°,90°)	1		
К1	Рама	Рама	603 5025	Вертикв	1955,1мм. (45°,90°)	1	1830,0мм. 650 5025	
К1	Рама	Рама	603 5025	Вертикв	1955,1мм. (90°,45°)	1	1830,0мм. 650 5025	
К2	Рама	Рама	603 5025	Вертикв	1956,0мм. (45°,45°)	2	1830,0мм. 650 5025	
К2	Рама	Рама	603 5025	Горизон	756,0мм. (45°,45°)	2	630,0мм. 650 5025	
К1	Рама	Рама	603 5025	Горизон	2006,0мм. (45°,45°)	1	1880,0мм. 650 5025	
К2	Расширитель	расшир. профиль	расшир. профиль	Горизон	2800,0мм. (90°,90°)	1		

Программный комплекс для расчета светопрозрачных конструкций и автоматизации оконного производства

СуперОкна 8

№ модуля	Рекомендуемый уровень программы: MINI - производства начального уровня MIDI – производства среднего уровня MAXI - крупные производства	MAXI	MIDI		MINI	
		Алмаз	Рубин	Аметист	Локальная	Интерника
	Модули программы					
1	Построение разнообразных типов окон, дверей и раздвижных конструкций	+	+	+	+	За подробной информацией по программе СуперОкна Интерника, обращайтесь в ближайший филиал ТБМ!
2	Экспорт данных для «1С Бухгалтерия» и «1С Производство» версий 8.1	+	+	+	+	
3	Работа с неограниченным количеством профильных систем (пвх, дерево, алюминий) + импорт настроенных по каталогу производителя профильных систем	+	+	+	+	
4	Расчет и добавление к счету стоимости аксессуаров и дополнительных работ	+	+	+	+	
5	Автоматическое формирование заявок поставщикам, импорт / экспорт в Электронную Торговлю ТБМ	+	+	+	+	
6	Работа с неограниченным количеством фурнитурных систем + Импорт настроенных по каталогу производителя фурнитурных систем	+	+	+	+	
7	Проектирование москитных сеток	+	+	+	+	
8	Блок учёта обращений клиентов (блок CRM)	+	+	+	-	
9	Протоколирование основных действий пользователей	+	+	+	-	
10	Блок расчёта стоимости закупаемых стеклопакетов	+	+	+	-	
11	Расчет монтажных материалов для каждого изделия	+	+	+	-	
12	Проектирование сложных переплетов, раскладок в/на стеклопакетах; расчёт жалюзи	+	+	+/-	+/-	
13	Возможность формирования собственных шаблонов документов для распечатки с автоматическим заполнением данными + Экспорт данных по счетам, складу, клиентам и номенклатуре в текстовый файл	+	+	+/-	+/-	
14	Планирование замеров, монтажа, доставки	+	+	+/-	-	
15	Возможность ведения складского учёта + Ведение оптимизации раскроя профиля и стекла + склад остатков	+	+	+/-	-	
16	Блок обмена данными с удаленными дилерскими и производственными подразделениями	+	+	+/-	-	
17	Предварительное планирование изготовления изделий	+	+	-	-	
18	Модуль статистики	+	+	+/-	-	
19	Модуль планирования производства	+	-	-	-	
20	Модуль расчета ЗП	+	-	-	-	
21	Модуль расчёта с дилерами	+	+/-	+/-	-	
22	Адресный склад готовой продукции	+	-	-	-	
23	Блок безбумажного производства с услугой внедрения на производстве	+	-	-	-	
24	Модуль расчёта фасадных конструкций; уровень «чистого» пола, прорисовка перекрытий, чертежи сечений, слои конструкции + Модуль экспорта чертежей в Autocad	+/-	+/-	+/-	-	
	Количество дилерских модулей в базовом комплекте ПО	5	-	-	-	
	Техническая поддержка, мес.	12	6	6	6	
	Количество рабочих мест в базовом комплекте ПО, на главном ключе	15	5	1	1	

ФИЛИАЛЫ И ПРЕДСТАВИТЕЛЬСТВА ТБМ

РОССИЯ

Москва
ООО “Т.Б.М.”
+7 (495) 995-39-32
г. Мытищи, 2-й Рупасовский пер., литер 3
zakaz@tbm.ru

Санкт-Петербург
+7 (812) 323-81-11
пр-кт Шуваловский, д.32, корп. 2, лит.А
tbmspb@tbm.ru

Абакан
+7 (3902) 30-50-65
ул. Заводская 1, литера В2
abakan@tbm.ru

Альметьевск
+7 (909) 311-91-43
almetevsk@tbm.ru

Анапа
+7 (918) 098-58-87
anapa@tbm.ru

Архангельск
+7 (8182) 60-88-89
ул.Ф.Абрамова, 17
arkhangelsk@tbm.ru

Астрахань
+7 (8512) 52-16-46;
+7 (8512) 52-17-04;
+7 (8512) 52-18-17;
1-й проезд Рождественского, д.1
astra@tbm.ru

Ачинск
+7 (929) 307-65-99
achinsk@tbm.ru

Балаково
+7 (927) 229-50-53
balakovo@tbm.ru

Барнаул
+7 (3852) 50-60-78
Офис: 656023, пр. Космонавтов, д. 10;
Склад: ул. Малахова, д. 2г
barn@tbm.ru

Белгород
+7 (4722) 21-82-16
ул. Дзгоева, дом 4
belgorod@tbm.ru

Благовещенск
+7 (4162) 20 99 59
ул.Воронкова, 8 литер “А 4”
blagoveschensk@tbm.ru

Братск
+7 (3953) 21-66-99
П 12 46 00 00
bratsk@tbm.ru

Брянск
+7 (495) 995-39-30
Московский проезд, д.10
bryansk@tbm.ru

Бугульма
+7 (909) 311-91-44
bugulma@tbm.ru

Великий Новгород
+7 (911) 620-99-29;
+7 (911) 743-59-60
наб. реки Гзень, д. 5, офис 608
vnovgorod@tbm.ru

Владивосток
+7 (4232) 79 07 29
ул. Снеговая, 64
tbmvlad@tbm.ru

Владикавказ
+7 (8672) 40-33-00
+7 (8672) 40-33-01
+7 (8672) 40-33-02
362002, РСО-Алания, ул. Пожарского 17(47)
vladikavkaz@tbm.ru

Владимир
+7 (4922) 60-01-57;
+7 (495) 995-39-30
ул. Гастелло д.8, подъезд 1, офис 209
vladimir@tbm.ru

Волгоград
+7 (8442) 26-21-14;
+7 (8442) 26-21-15;
+7 (8442) 26-21-17
Волгоградская область, р.п. Городище, ул. Коммунальная 1
volgograd@tbm.ru

Вологда
+7 (960) 295-89-68
yaroslavl@tbm.ru

Воронеж
+7 (473) 262-22-82
ул. Острогожская, 158
voronezh@tbm.ru

Грозный
+7 (928) 895-13-12
grozni@tbm.ru

Дербент
+7 (928) 046-27-25
ул. 345 Стрелковая Дивизия 1/10 кв. 2
derbent@tbm.ru

Димитровград
+7 (929) 794-81-02
dmitrovgrad@tbm.ru

Дубна
+7 (925) 007-12-95
baranov.dubna@tbm.ru

Екатеринбург
+7(343) 385-80-08;
+7 (343) 385-77-21
Свердловская обл., г. Березовский, ул. Кольцевая, 4/2
ekaterinburg@tbm.ru

Иваново
+7 (4852) 670-710
yaroslavl@tbm.ru

Ижевск
+7 (3412) 97-29-33
ул. Кирзаводская 12
izhevsk@tbm.ru

Иркутск
+7 (3952) 48-70-62
ул.Розы Люксембург, 202 Б
irkutsk@tbm.ru

Йошкар-Ола
+7 (917) 704-94-88
korotkov.kzn@tbm.ru

Казань
+7 (843) 572-05-50
ул. Восход, д. 45
kazan@tbm.ru

Калининград
+7 (4012) 99-42-42
ул.Камская, 80
kaliningrad@tbm.ru

Калуга
+7 (920) 894-01-06;
+7 (495) 995-39-30
ул. Московская 292 Б, оф.11
kaluga@tbm.ru

Канск
+7 (923) 377-60-07
kansk@tbm.ru

Кемерово
+7 (3842) 40-01-65
ул. Инициативная, 63
kemerovo@tbm.ru

Киров
+7 (8332) 41-87-02,
+7 (8332) 41-87-01
ул.Базовая ,8/2 (за Химторгом)
kirov@tbm.ru

Климовск
+7 (499) 400-50-80
ул. Ленина, 1
klimovsk@tbm.ru

Комсомольск-на-Амуре
+7(914)378-01-66;
+7(914)429-59-48
ул. Кирова, 54, стр. 6
komsomolsk@tbm.ru

Кострома
+7 (4852) 670-710
yaroslavl@tbm.ru

Краснодар
+7 (861) 201-60-81
Республика Адыгея, Тахтамукайский район, аул Тахтамукай, ул. Х.Совмена, дом 81
krasnodar@tbm.ru

Красноярск
+7 (391) 203-04-53;
+7 (391) 203-04-73
ул. Вавилова, д. 3 (Автобаза-2), стр. 11
krasnoyarsk@tbm.ru

Курган
+7 (3522) 42-86-87
ул. Максима Горького, 238
kurgan@tbm.ru

Курск
+7 (4712) 22-04-71
ул. Литовская, д. 6
kursk@tbm.ru

Ливны
+7 (473) 262-22-82
г. Воронеж, ул. Острогожская, 158
voronezh@tbm.ru

Липецк
+7 (4742) 240-241
ул. Перова, д. 2А
lipetsk@tbm.ru

Магнитогорск
+7 (3519) 55-01-46
ул. 1-я Северо-Западная, стр.7
mgn@tbm.ru

Махачкала
+7(8722) 51-28-05;
+7(8722) 51-28-06;
+7(8722) 51-28-09;
+7(928) 502-25-67
ул. Сулакская, 120
mhch@tbm.ru

Миасс
+7 (902) 605 46 05
miass@tbm.ru

Мурманск
+7 (8152) 215-220
Хибинский пер., д.7. терминал 1
murmansk@tbm.ru

Набережные Челны
+7 (8552) 20-27-42;
+7 (8552) 20-27-44
ул. Техническая, дом 22А
nchelny@tbm.ru

Нальчик
+7 (928) 951-88-60
nalchic@tbm.ru

Нижневартовск
+7 (3466) 67-63-21
ул 2 П-2, 30
n-vartovsk@tbm.ru

Нижний Новгород
+7 (831) 282-0-167
ул. Геологов, дом 2В, 3 этаж
nnovgorod@tbm.ru

Нижний Тагил
+7 (3435) 35-25-05
ул.Юности 6
n-tagil@tbm.ru

Новокузнецк
+7 (3843) 99-45-01
Кондомское шоссе, дом 6А, корп. 8
novokuznetsk@tbm.ru

Новороссийск
+7 (918) 060-10-65
novorossisk@tbm.ru

Новосибирск
+7 (383) 363-55-05
ул. Богдана Хмельницкого, 113
nsk@tbm.ru

Обнинск
+7 (920) 894-01-06;
+7 (495) 995-39-30
obninsk@tbm.ru

Омск
+7 (3812) 90-51-52
пр. Мира, 136
omsk@tbm.ru

Орел
+7 (920) 800-88-10;
+7 (495) 995-39-30
Кромское шоссе, д. 29
orel@tbm.ru

Оренбург
+7 (3532) 373-002
проезд Автоматики, 30
orenburg@tbm.ru

Орск
+7 (3537) 25-84-32
Орское шоссе, д. 6
orsk@tbm.ru

Пенза
+7 (8412) 99-06-07
ул. Калинина, д. 116А
penza@tbm.ru

Пермь
+7 (342) 259-49-40
ул. г. Хасана, 105. корпус 28
perm@tbm.ru

Петропавловск-Камчатский
+7 (4232) 60-01-23
Проспект Победы,105
petropavlovsk-k@tbm.ru

Пятигорск
+7(87935) 3-21-12;
+7(87935) 3-75-25;
+7(928) 306-03-34;
+7(928) 305-80-92;
357310, г. Лермонтов ул. Комсомольская д.13 (возле склада завода “Балтика”)
pyatigorsk@tbm.ru

Ростов-на-Дону
+7 (863) 333-39-05;
+7 (863) 333-39-06
г. Аксай, ул. Ленина, 40
rostov@tbm.ru

Рыбинск
+7 (962) 201-74-26
yaroslavl@tbm.ru

Рязань
+7 (930) 780-99-40;
+7 (495) 995-39-30
Московское шоссе, д. 20
ryazan@tbm.ru

Самара
+7 (846) 255-67-77
ул. Товарная, 26
samara@tbm.ru

Саранск
+7 (8412) 99-06-07
г.Пенза ул.Калинина 116а
penza@tbm.ru

Саратов
+7 (8452) 392-551,
+7 (8452) 392-552,
+7 (8452) 392-553
Деловой тупик, №16
saratov@tbm.ru

Симферополь
+7 (3652) 56-13-77,
+7 (978) 915-17-17,
+7 (978) 915-18-18
пер. Химический, 4.
simferopol@tbm.ru

Смоленск
+7 (920) 316-51-56;
+7 (495) 995-39-30
Краснинское шоссе д. 25, оф. 213
smolensk@tbm.ru

Сочи
+7 (862) 225-87-66;
+7 (862) 225-87-67
ул. Кипарисовая, д. 8Б
sochi@tbm.ru

Ставрополь
+7 (8652) 56-85-66
ул.Коломийцева, 38/4
stavropol@tbm.ru

Стерлитамак
+7 (3473) 43-57-54;
+7 (927) 322-00-56
ул. Профсоюзная, д. 6
sterlitamak@tbm.ru

Сургут
+7 (3462) 77-92-08
628400, г. Сургут, ул. Глухова 2/1, оф 201
surgut@tbm.ru

Сыктывкар
+7 (909) 121-93-46;
+7 (8212) 29-35-44
Октябрьский проспект, д.131/6
siktuvkar@tbm.ru

Таганрог
+7 (918) 899-49-05
taganrog@tbm.ru

Тамбов
+7 (4752) 42-74-26;
+7 (964) 133-79-82
улица Монтажников, 12
tambov@tbm.ru

Тверь
+7 (4822) 42-28-43;
+7 (495) 995-39-30;
+7 (920) 188 01 50
проспект Калинина, д. 9А
tver@tbm.ru

Тольятти
+7 (927) 211-47-41
ул. Транспортная, д. 22, офис 306
toliatti@tbm.ru

Томск
+7 (3822) 90-98-88
Добролюбова пер. 10
tomsk@tbm.ru

Тула
+7 (920) 780-99-05;
+7 (495) 995-39-30
ул. Болдина, д. 92, офис 43
tula@tbm.ru

Тюмень
+7 (3452) 695-055
п. Антипино, ул. Высотная, д. 1, корп. 3
tumen@tbm.ru

Улан Удэ
+7 (3012) 20-40-50,
8-924-014-50-43
проспект Автомобилистов д.3
ulan-ude@tbm.ru

Ульяновск
+7 (8422) 276-014
24 проезд Инженерный, д.5
ulyanovsk@tbm.ru

Уфа
+7 (347) 293-43-45
ул. Сельская Богородская, 59
ufa@tbm.ru

Хабаровск
+7 (4212) 789-780
ул. Производственная 6, оф.311
khabarovsk@tbm.ru

Чебоксары
+7 (987) 669-99-06
biryukov.kzn@tbm.ru

Челябинск
+7 (351) 247-92-72
ул.Хлебозаводская, 34
chelyabinsk@tbm.ru

Череповец
+7 (960) 295-89-68
yaroslavl@tbm.ru

Черкесск
+7 (928) 358-11-39
cherkessk@tbm.ru

Чита
+7 (3022) 31-35-33;
+7 (3022) 21-15-05;
8 (914) 499-3157
ул. Сухая падь, 3
chita@tbm.ru

Элиста
+7 (960) 890-80-50
elista@tbm.ru

Южно-Сахалинск
+7 (4242) 77-97-38;
+7 (984) 180-08-07 ;
+7 (914) 646-36-30
ул. Шлакоблочная, д 24/1
sakhalin@tbm.ru

Якутск
+7 (4112) 31-80-10
переулок Вилюйский, дом 6
yakutsk@tbm.ru

Ярославль
+7 (4852) 670-710
ул. Судостроителей, 1
yaroslavl@tbm.ru

БЕЛАРУСЬ

Минск
8 (017) 555 30 23,
+375 44 708 84 23
ул. Сырокомли, д.12, пом.7Н
market-blr@tbm.ru

Брест
+375 (162) 21-65-45;
+375 (44) 775-51-24
ул. Куйбышева, д.13
brest@tbm.ru

Витебск
+375 (212) 37-32-23;
+375 (44) 775-51-32
ул. Калинина, д.4, офис 304
vitebsk@tbm.ru

Гомель
+375 (232) 41-29-07;
+375 (44) 775-51-36
ул. Барыкина, д.153, офис 2
gomel@tbm.ru

Гродно
+375 (152) 52-56-58;
+375 (44) 775-51-29
ул. Лелевеля, д.12, офис 36
grodno@tbm.ru

Могилев
+375 (222) 22-44-85;
+375 (44) 775-51-34
ул. Первомайская, д.29, офис 507/1
mogilev@tbm.ru

Фаниполь
+375 (017) 555-30-15,
+375 (29) 318-48-93
ул. Заводская, 43.
belarus@tbm.ru

КАЗАХСТАН

Астана
+7 (7172) 695-025
+7 (7172) 695-030
ул Жетыген 2
astana@tbm.ru

Актобе
+ 7 (7132) 941-630
ул. 312 Стрелковой дивизии, 14 “а” (между Облвоенкоматом и Эталоном)
aktobe@tbm.ru

Алматы
+ 7 (727) 312-40-30,
мкрн. Шанырак-2, ул. Култегин 31
тел. 8 (727) 312-40-30
almaty@tbm.ru

Атырау
+7 (7122) 950-230
ул. Атамбаева, д.7
atyrau@tbm.ru

Караганда
+7 (7212) 91-29-04
ул. Новоселов, д.190, к. 26
karaganda@tbm.ru

Костанай
+ 7 (7142) 522-225
ул. Баймагамбетова, д. 322
kostanay@tbm.ru

Павлодар
+7 (7182) 764-030
ул. Комбинатская, 35
pavlodar@tbm.ru

Петропавловск
+ 7 (7152) 630-130
ул. Г. Мусрепова 29
petropavlovsk@tbm.ru

Уральск
+7 (7112) 93-33-40, 93-33-50
ул.ТЭЦ, строение 16 А
uralsk@tbm.ru

Усть-Каменогорск
+ 7(7232) 489-490
ул. Казахстан, д.165
ust-kamenogorsk@tbm.ru

Шымкент
+ 7 (7252) 610-025
Тамерланское шоссе, 53 Б
almaty@tbm.ru

МОЛДОВА

Кишинев
+373 (22) 24-45-46
MD-2069, г. Кишинев, ул.Месаджер, 1
tbm@tbm.md

2018 г.

ТБМ

www.tbmmarket.ru
Розничный интернет-магазин

www.tbm.ru
Оптовая торговля

WIKIPRO
Отраслевая энциклопедия
Окна. Двери. Мебель
wikipro.ru