internika

ТБМ

Фурнитура для окон и балконных дверей из дерева

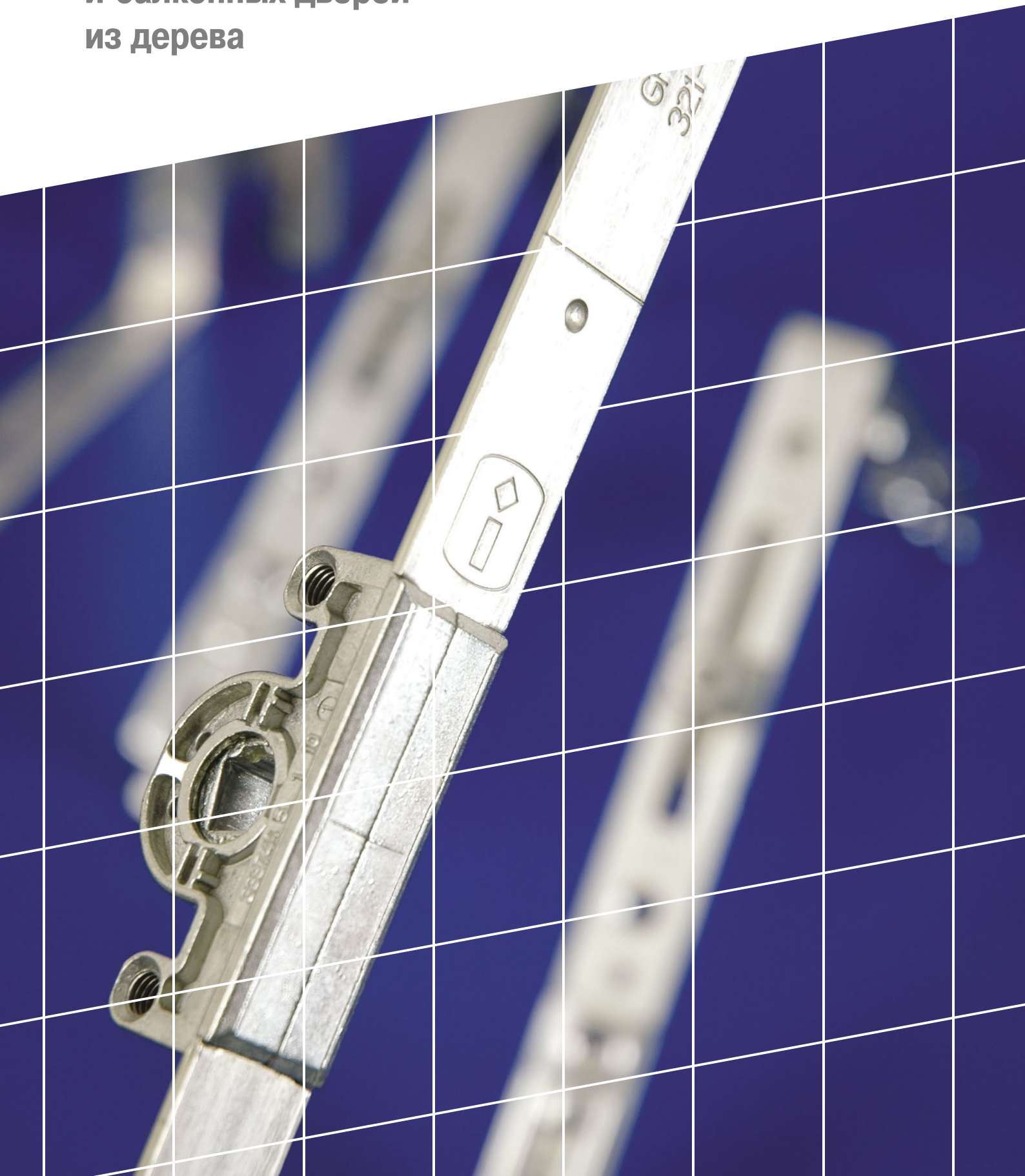

Содержание

Введение 1
Сертификат IFT Rosenheim 2
Сертификат соответствия ИЦ «Замок» 3
Монтажная схема поворотно-откидного окна, средняя ручка 4
Монтажная схема поворотно-откидного окна, константная ручка 6
Монтажная схема поворотного окна, средняя ручка 8
Монтажная схема поворотного окна, константная ручка 10
Монтажная схема фрамуги 12
Запоры основные поворотно-откидные, средняя ручка 14
Запоры основные поворотные, средняя ручка 15
Запоры основные поворотно-откидные, константная ручка 16
Запоры основные поворотные, константная ручка 17
Запоры штульповые 18
Шпингалеты основного запора, нижние 19
Шпингалеты штульповые 19
Удлинители основного запора 20
Ножницы фрамужные 20
Переключатели угловые 21
Ножницы на створке 23
Петли поворотные 23
Ножницы на раме 24
Петли средние фальцевые 24
Запоры средние 25
Блокиратор откидывания 25
Планки поворотно-откидные 27
Планки ответные 27
Планки ответные 2-створчатые 27
Упор блокиратора 27
Защелка балконная 28
Прижим средний скрытый 28
Прижим средний накладной 29
Накладки декоративные 30
Петли на створке нижние 31
Петли на раме верхние 31
Петли на раме нижние 31
Шаблоны петель на раме, фрезеровка отверстий 32
Монтаж фурнитуры на раме 33
Шаблоны для ответных планок 39
Инструкции по регулировке 40
Техническое обслуживание 41
Указания по эксплуатации. Меры безопасности 42

ФУРНИТУРА INTERNIKA® – ТЕХНОЛОГИИ ВАШИХ ПОБЕД!

Качество и надежность фурнитуры, простота монтажа и эксплуатации, безопасность и внешний вид – всему этому клиенты в последнее время уделяют все больше и больше внимания.

Компания ТБМ представляет фурнитуру INTERNIKA® для окон и балконных дверей.

Этот продукт разработан и произведен по заказу и при непосредственном участии Компании ТБМ на заводе Kovinoplastika Loz - современном европейском предприятии, успешно развивающемся уже более 55 лет и имеющем полный технологический цикл.

Фурнитура INTERNIKA® сочетает в себе технические решения, которые хорошо зарекомендовали себя на оконном рынке, и обладает следующими особенностями:

1. Простота и легкость монтажа обеспечивают значительную экономию времени в производственном цикле.
2. Специальное инновационное и запатентованное покрытие SilBear защищает фурнитуру от атмосферных воздействий.
3. Блокиратор ошибочного действия позволяет осуществить функцию приподнимания створки. Его конструкция универсальна, поэтому он может использоваться как для правого, так и для левого открывания. Экономьте время и складские площади.
4. Легкую и плавную работу фурнитуры обеспечивают вращающиеся цапфы и специальным образом перфорированная поверхность штульпа. Это уменьшает нагрузку на нее в процессе эксплуатации и продлевает срок жизни окна.
5. Широкий диапазон регулировки исключает влияние на работу окна неточностей в геометрии окна.
6. Наличие дополнительной запорной цапфы на средних запорах позволяет осуществлять дополнительный прижим в верхней части окна.
7. Наличие планок с усиленным прижимом и запоров с дополнительными цапфами позволяет удовлетворять самые строгие требования к прижиму створки.
8. Функция проветривания интегрирована в угловой переключатель или реализуется при помощи микропроветривателя.
9. В ножницах на створке интегрирована дополнительная защита от захлопывания окна при сильных порывах ветра.
10. Привлекательный внешний вид фурнитуры INTERNIKA® отвечает всем требованиям европейского дизайна.
11. Наличие номера артикула на элементах фурнитуры облегчает заказ, подбор и хранение фурнитуры.
12. Фурнитура сертифицирована испытательным центром «Замок» (Россия) и институтом Rosenheim (Германия).

Приобрести фурнитуру INTERNIKA® можно в офисах Компании ТБМ, расположенных на всей территории РФ, Украины, Белоруссии и Молдавии.

Перечень филиалов и дивизионов Компании ТБМ размещен на последней странице каталога.

Сертификат ift-rosenheim

Nachweis

Fensterbeschläge für Drehkipp-, Kippdreh- und Drehfenster gemäß Kombinationsprüfung Zertifizierungsprogramm QM 328

Prüfbericht
Nr. 10-001767-PR01
(PB-G05-03-de-01)

ift ROSENHEIM

Auftraggeber	**Kovinoplastika** **Loz, Cesta 19, oktobra 57** 1386 Stari trg pri Lozu Slowenien
Produkt	Einflügeliges Kunstoff Dreh-Kippfenster
Flügelfalzmaß (BxH)	1300 mm x 1200 mm
Rahmenmaterial	Kunststoff
Flügelgewicht	100 kg
Beschlagsausführung Winkelband	Mat.Nr. 1077035 / Mat.Nr. 1077024
Beschlagsausführung Scherenlager	Mat.Nr. 1077266
Beschlagsausführung Eckband	Mat.Nr. 1077263
Beschlagsausführung Ecklager	Mat.Nr. 1077265
Besonderheiten	-/-

Dauerfunktionsfähigkeit

Anforderungen erfüllt

Tragfähigkeit von Sicherheitsvorrichtungen

Anforderungen erfüllt

Bedienkräfte - EN 13115

Klasse 1

ift Rosenheim
07. November 2011

Christian Kehrer, Dipl.-Ing. (FH)
Stv. Prüfstellenleiter
Bauteile

Pascal Geiger, Dipl.-Ing. (FH)
Produktingenieur
Bauteile

Grundlagen

Zertifizierungsprogramm QM 328

Prüfnormen

EN 13126-8 . 2008
EN 1191 : 2000-02
EN 14609 : 2004-09

EN 12046-1 : 2003-11
Entsprechende nationale Fassungen (DIN EN)

Darstellung

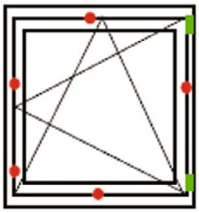

Verwendungshinweise

Dieser Prüfbericht dient zum Nachweis für Drehkipp-, Kippdreh- und Drehfenster gemäß der Kombinationsprüfung des Zertifizierungsprogramm QM 328.

Gültigkeit

Die genannten Daten und Ergebnisse beziehen sich ausschließlich auf den geprüften/beschriebenen Probekörper.

Diese Prüfung ermöglicht keine Aussage über weitere leistungs- und qualitätsbestimmenden Eigenschaften der vorliegenden Konstruktion; insbesondere Witterungs- und Alterungseinflüsse wurden nicht berücksichtigt.

Veröffentlichungshinweise

Es gilt ift-Merkblatt „Bedingungen und Hinweise zur Benutzung von ift-Prüfdokumentationen".

Das Deckblatt kann als Kurzfassung verwendet werden.

Inhalt

Der Nachweis umfasst insgesamt 16 Seiten

1. Gegenstand
2. Durchführung
3. Einzelergebnisse
4. Beurteilung der Prüfungsergebnisse
5. Gesamtbeurteilung

Der Nachweis mit Anlage 1 umfasst insgesamt 6 Seiten

Ve-Prü-1408-de / 08-04 / 768

ift Rosenheim GmbH
Geschäftsführer:
Dipl.-Ing. (FH) Ulrich Sieberath
Dr. Jochen Peichl

Theodor-Gietl-Str. 7 - 9
D-83026 Rosenheim
Tel.: +49 (0)8031/261-0
Fax: +49 (0)8031/261-290
www.ift-rosenheim.de

Sitz: 83026 Rosenheim
AG Traunstein, HRB 14763
Sparkasse Rosenheim
Kto. 3822
BLZ 711 500 00

Notified Body Nr.: 0757
Anerkannte PÜZ-Stelle: BAY 18

СИСТЕМА СЕРТИФИКАЦИИ ГОСТ Р

ФЕДЕРАЛЬНОЕ АГЕНТСТВО ПО ТЕХНИЧЕСКОМУ РЕГУЛИРОВАНИЮ И МЕТРОЛОГИИ

Добровольная сертификация

СЕРТИФИКАТ СООТВЕТСТВИЯ

№ РОСС SI.СЛ34.Н01081

Срок действия с 18.03.2013 по 18.03.2015

№ 1238415

ОРГАН ПО СЕРТИФИКАЦИИ

РОСС RU.0001.11СЛ34 от 07.09.09
ОРГАН ПО СЕРТИФИКАЦИИ ОКОННОЙ И ДВЕРНОЙ ТЕХНИКИ (ОС ОДТ)
Россия, 127238, г. Москва, Локомотивный пр. 21,
тел. (495) 482-31-98, тел./факс (495) 482-02-03

ПРОДУКЦИЯ

Устройства поворотные, откидные и поворотно-откидные
т.м. "INTERNIKA" для оконных и дверных балконных блоков из
деревянных и поливинилхлоридных профилей
Серийный выпуск

код ОК 005 (ОКП): 49 8460

СООТВЕТСТВУЕТ ТРЕБОВАНИЯМ НОРМАТИВНЫХ ДОКУМЕНТОВ

ГОСТ 30777-2001, ГОСТ 538-2001

код ТН ВЭД России: 8302 49 900 0

ИЗГОТОВИТЕЛЬ Фирма "Kovinoplastika Loz d.d." (Словения)
Cesta 19. oktobra 57, Loz; 1386, Stari trg pri Lozu - Slovenija
tel.+386(0)1 70 95 100, fax +386(0)1 70 58 466.

СЕРТИФИКАТ ВЫДАН

Фирме "Kovinoplastika Loz d.d." (Словения)

НА ОСНОВАНИИ

Протокола сертификационных испытаний №7 от 05.03.13
ИЦ «Замок», г. Москва, РОСС RU.0001.21СЛ41 от 07.09.09

ДОПОЛНИТЕЛЬНАЯ ИНФОРМАЦИЯ

Сертификация по схеме 3с

М.П.

Руководитель органа _____ (подпись) Т.В. Власова (инициалы, фамилия)

Эксперт _____ (подпись) С.Н. Романов (инициалы, фамилия)

Сертификат не применяется при обязательной сертификации

Бланк изготовлен ЗАО "ОПЦИОН", www.opcion.ru, (лицензия № 05-05-09/003 ФНС РФ уровень В) тел. (495) 726 4742, г. Москва, 2012 г.

Фурнитура для поворотно-откидных створок

Ручка средняя/переменная

Список артикулов

1 Запор основной поворотно-откидной средний

ВСФ	Высота ручки	Длина		Артикул
420 - 620	210 - 310	340		1077172
601 - 1000	300 - 500	720	1 R	1088438
901 - 1400	450 - 700	1120	1 R	1088439
1401 - 1800	701 - 900	1520	1 R	1088440
1601 - 2000	801 - 1000	1720	2 R	1088441
2001 - 2400	1001- 1200	2120	2 R	1088442

1a	Шпингалет поворотно-откидного окна, нижний, ВСФ < 1000	1085550
	Шпингалет поворотно-откидного окна, нижний, ВСФ > 1000	1085551

2	Переключатель угловой	1 R	1096590
	Переключатель угловой	2 R	1098171

3	Переключатель угловой узкий 1 R	1098182

4 Ножницы на створке

ШСФ	Тип/Длина		Артикул
325 - 610[1)]	250/ 470		1077031
611 - 810	350/ 670		1077032
811 - 1010	500/ 870	1 R	1077033
1011 - 1210	500/1070	1 R	1077034
1211 - 1410	500/1270	1 R	1077035
1411 - 1600	500/1470	1 R	1077036

5 Ножницы на раме, система 12/18-9

ШСФ	Тип/Длина	Артикул
325 - 610[1)]	250	L 1094052
		R 1094053
611 - 810	350	L 1094054
		R 1094055
811 - 1600	500	L 1094056
		R 1094057

5 Ножницы на раме, система 12/20-9

ШСФ	Тип/Длина	Артикул
325 - 610[1)]	250	L 1094058
		R 1094059
611 - 810	350	L 1094060
		R 1094081
811 - 1600	500	L 1094082
		R 1094083

5a	Накладка декор. верхней петли на створке	см стр. 30

6	Петля на раме верхняя со штифтом, система 12/18-9	1082695
	Петля на раме верхняя со штифтом, система 12/20-9	1084760

6a	Накладка декор. верхней петли на раме	см стр. 30

7 Запор средний

ШСФ	ВСФ	Тип/Длина		Артикул
701 -1210	701 -1200	500/550	2 R	1077050
1211-1600	1201-1600	800/850	2 R	1077051
Дверь	1601-2200	1450/1550	3 R	1077052
Дверь	2201-2400	1950/2000	4 R	1080211

8	Петля на створке нижняя, система 12/18-9	L 1082691 R 1082692
	Петля на створке нижняя, система 12/20-9	L 1084756 R 1084757

8a	Накладка декор. нижней петли на створке	см стр. 30

8б	Подкладка в фурнитурный паз	INT0014

9	Петля на раме нижняя, система 12/18-9	L 1082693 R 1082694
	Петля на раме нижняя, система 12/20-9	L 1084758 R 1084759

9a	Накладка декор. нижней петли на раме	см стр. 30

10	Планка поворотно-откидная	см стр. 27

11	Планка ответная	см стр. 27

12	Блокиратор откидывания	1089062

13	Упор блокиратора откидывания	см стр. 27

[1)] ШСФ = 325 -410 с угловым переключателем узким

Схема применения

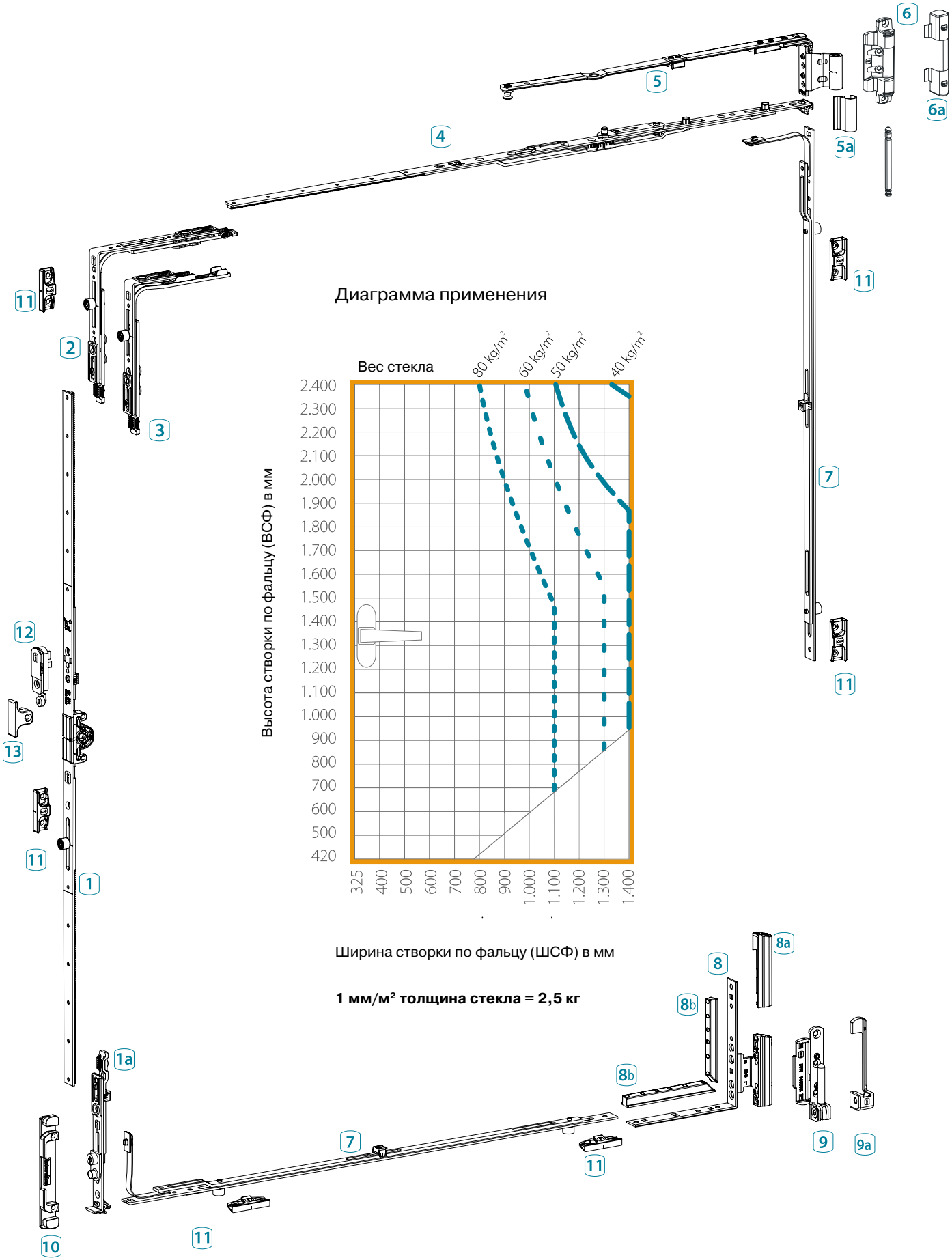

Фурнитура для поворотно-откидных створок

Ручка константная

Список артикулов

1 Запор основной поворотно-откидной константный

ВСФ	Высота ручки	Длина		Артикул
240-460[1)2)]	120	320		**1088658**
240-460[2)]	120	320		**1077056**
461-600	170	460		**1077057**
601-800	263	660		**1077058**
801-1000	413	860	1 R	**1088407**
1001-1200	513	1060	1 R	**1088408**
1201-1400	563	1260	1 R	**1088409**
1401-1600	563	1460	1 R	**1088410**
1601-1800	563	1660	1 R	**1088431**
1601-1800	1000	1660	1 R	**1077065**
1801-2000	1000	1860	2 R	**1077066**
2001-2200	1000	2060	2 R	**1077067**
2201-2400	1000	2260	2 R	**1077068**

2	Переключатель угловой	1 R	1096590
	Переключатель угловой	2 R	1098171

3	Переключатель угловой узкий	1 R	1098182

4 Ножницы на створке

ШСФ	Тип/Длина		Артикул
325 - 610[3)]	250/ 470		**1077031**
611 - 810	350/ 670		**1077032**
811 - 1010	500/ 870	1 R	**1077033**
1011 - 1210	500/1070	1 R	**1077034**
1211 - 1410	500/1270	1 R	**1077035**
1411 - 1600	500/1470	1 R	**1077036**

5 Ножницы на раме, система 12/18-9

ШСФ	Тип/Длина	Артикул
325 - 610[3)]	250	**L 1094052**
		R 1094053
611 - 810	350	**L 1094054**
		R 1094055
811 - 1600	500	**L 1094056**
		R 1094057

[1)] С интегрированным угловым запором снизу
[2)] ВСФ = 240-320 с угловым переключателем узким
[3)] ШСФ = 325-410 с угловым переключателем узким

5 Ножницы на раме, система 12/20-9

ШСФ	Тип/Длина	Артикул
325 - 610[3)]	250	**L 1094058**
		R 1094059
611 - 810	350	**L 1094060**
		R 1094081
811 - 1600	500	**L 1094082**
		R 1094083

5а	Накладка декор. верхней петли на створке	см стр. 30
6	Петля на раме верхняя со штифтом, система 12/18-9	1082695
	Петля на раме верхняя со штифтом, система 12/20-9	1084760
6а	Накладка декор. верхней петли на раме	см стр. 30

7 Запор средний

ШСФ	ВСФ	Тип/Длина		Артикул
701 -1210	701 -1200	500/550	2 R	**1077050**
1211-1600	1201-1600	800/850	2 R	**1077051**
	1601-2200	1450/1550	3 R	**1077052**
	2201-2400	1950/2000	4 R	**1080211**

8	Петля на створке нижняя, система 12/18-9	L 1082691 R 1082692
	Петля на створке нижняя, система 12/20-9	L 1084756 R 1084757
8а	Накладка декор. нижней петли на створке	см стр. 30
8б	Подкладка в фурнитурный паз	INT0014
9	Петля на раме нижняя, система 12/18-9	L 1082693 R 1082694
	Петля на раме нижняя, система 12/20-9	L 1084758 R 1084759
9а	Накладка декор. нижней петли на раме	см стр. 30
10	Планка поворотно-откидная	см стр. 27
11	Планка ответная	см стр. 27
12	Блокиратор откидывания	1089062
13	Упор блокиратора откидывания	см стр. 27

Схема применения

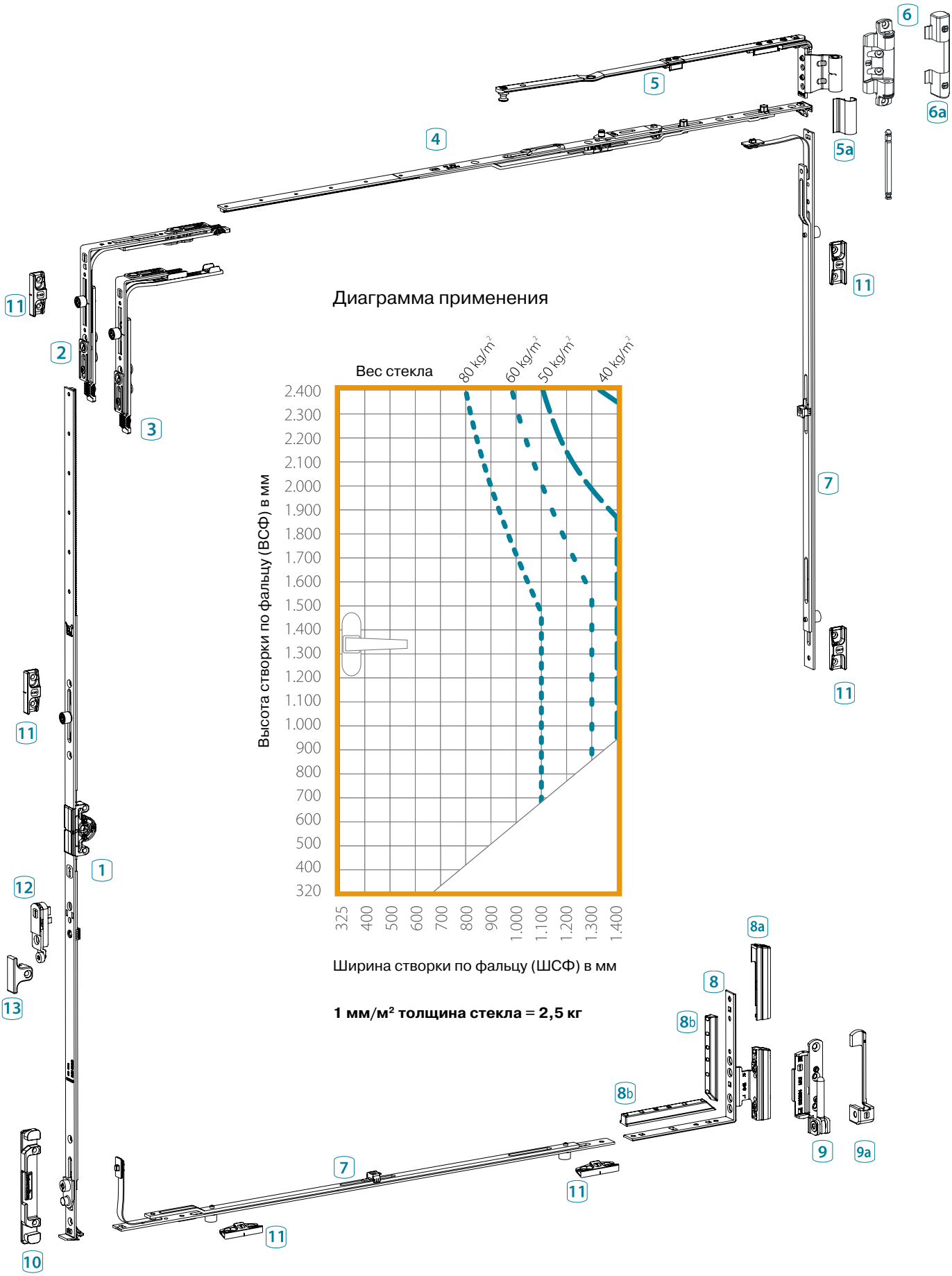

Фурнитура для поворотных створок

Ручка средняя/переменная

Список артикулов

1 Запор основной поворотно-откидной средний

ВСФ	Высота ручки	Длина		Артикул
420 - 600	210 - 310	340		**1077172**
601 - 1000	300 - 500	720	1 R	**1088438**
901 - 1400	450 - 700	1120	1 R	**1088439**
1401 - 1800	701 - 900	1520	1 R	**1088440**
1601 - 2000	801 - 1000	1720	2 R	**1088441**
2001 - 2400	1001 -1200	2120	2 R	**1088442**

2 Запор основной поворотный средний

ВСФ	Высота ручки	Длина		Артикул
180 - 250	90 - 125	180	1 R	**1077216**
251 - 500	125 - 250	500	1 R	**1077217**
501 - 900	251 - 450	900	2 R	**1088460**
901 - 1400	451 - 700	1400	3 R	**1088461**
1401 - 1900	701 - 950	1900	4 R	**1088462**
1901 - 2400	951 - 1200	2400	4 R	**1088463**

3 Шпингалет поворотного окна, нижний — 1 R — 1085552

4 Шпингалет поворотного окна, верхний — 1 R — 1085553

5 Запор средний

ШСФ	Тип/Длина		Артикул
701 - 1210	500/ 550	2 R	**1077050**
1211 - 1600	800/ 850	2 R	**1077051**

6 Петля на створке верхняя поворотная

Система 12/18-9	R 1084753 L 1084752
Система 12/20-9	R 1084755 L 1084754

6a Накладка декор. верхней петли на створке — см. стр. 30

7 Петля на раме верхняя со штифтом

Система 12/18-9	1082695
Система 12/20-9	1084760

7a Накладка декор. верхней петли на раме — см. стр. 30

8 Прижим скрытый, створочная часть — 1084747

9 Прижим скрытый, рамная часть — см. стр. 28

10 Петля на створке нижняя

Система 12/18-9	L 1082691 R 1082692
Система 12/20-9	L 1084756 R 1084757

10a Накладка декор. нижней петли на створке — см. стр. 30

10b Подкладка в фурнитурный паз — INT0014

11 Петля на раме нижняя

Система 12/18-9	L 1082693 R 1082694
Система 12/20-9	L 1084758 R 1084759

11a Накладка декор. нижней петли на раме — см. стр. 30

12 Планка ответная — см. стр. 27

13 Блокиратор откидывания — 1089062

14 Упор блокиратора откидывания — см. стр. 27

15 Прижим стредний накладной — 1080572

15a Накладка декор. среднего прижима, створочная — см. стр. 29

15b Накладка декор. среднего прижима, рамная — см. стр. 29

Схема применения

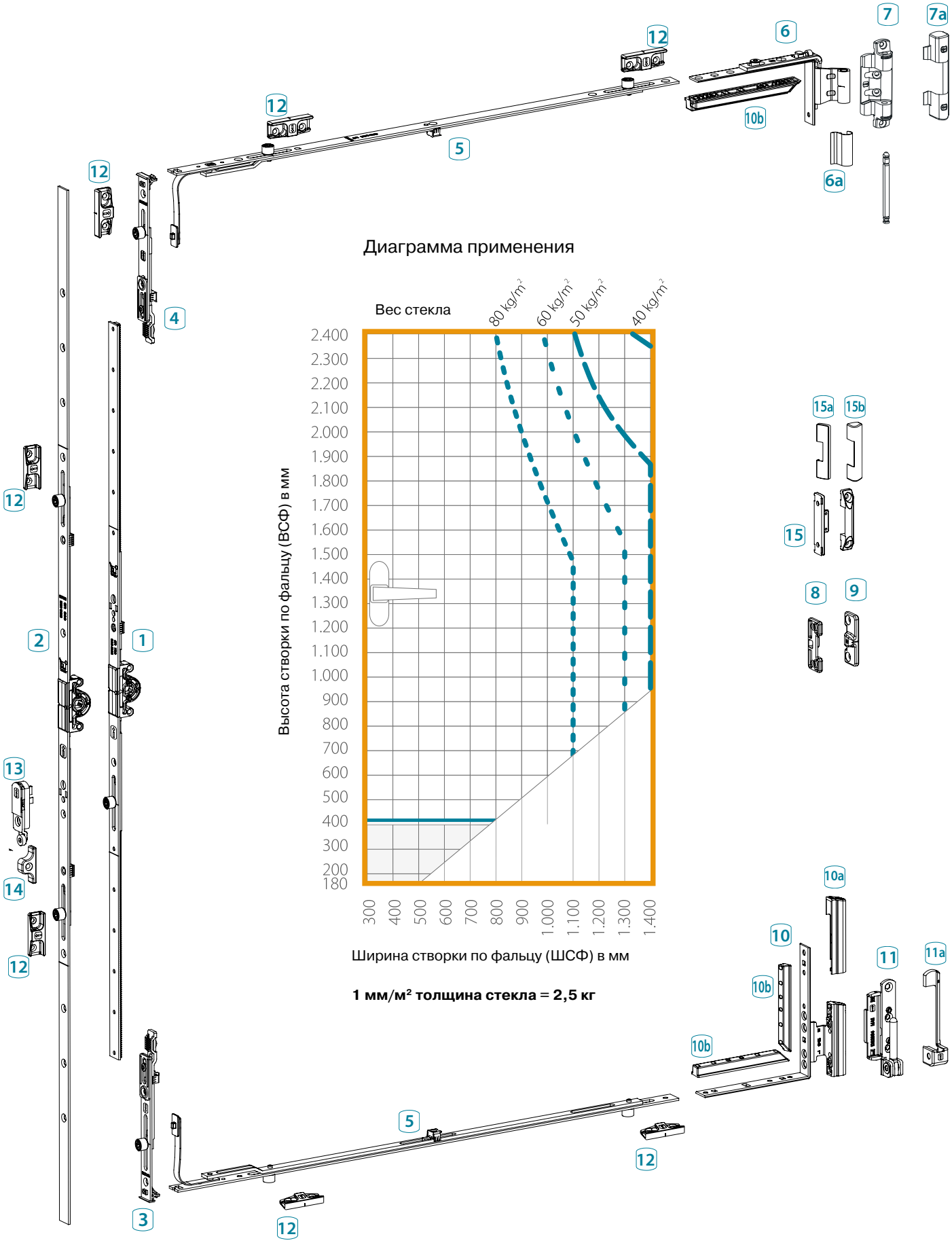

Фурнитура для поворотных створок

Ручка константная

Список артикулов

1 Запор основной поворотно-откидной константный

ВСФ	Высота ручки	Длина		Артикул
240-460[1)2)]	120	320		**1088658**
240-460[2)]	120	320		**1077056**
461-600	170	460		**1077057**
601-800	263	660		**1077058**
801-1000	413	860	1 R	**1088407**
1001-1200	513	1060	1 R	**1088408**
1201-1400	563	1260	1 R	**1088409**
1401-1600	563	1460	1 R	**1088410**
1601-1800	563	1660	1 R	**1088431**
1601-1800	1000	1660	1 R	**1077065**
1801-2000	1000	1860	2 R	**1077066**
2001-2200	1000	2060	2 R	**1077067**
2201-2400	1000	2260	2 R	**1077068**

2 Запор основной поворотный константный

ВСФ	Высота ручки	Длина		Артикул
400 - 500	170	500	2 R	**1077184**
501 - 600	170	600	2 R	**1077185**
601 - 700	263	700	2 R	**1077186**
701 - 800	263	800	2 R	**1077187**
801 - 900	413	900	2 R	**1077188**
901 - 1000	413	1000	2 R	**1088448**
1001 - 1100	513	1100	3 R	**1077190**
1101 - 1200	513	1200	3 R	**1077191**
1201 - 1300	563	1300	3 R	**1077192**
1301 - 1400	563	1400	3 R	**1088452**
1401 - 1500	563	1500	3 R	**1088453**
1501 - 1600	563	1600	3 R	**1088454**
1601 - 1700	563	1700	3 R	**1088455**
1701 - 1800	563	1800	4 R	**1077197**
1801 - 2000	1000	2000	4 R	**1077198**
2001 - 2200	1000	2200	4 R	**1088458**
2201 - 2400	1000	2400	4 R	**1078304**

3 Шпингалет поворотного окна, верхний — 1 R — 1085553

4 Запор средний

ШСФ	Тип/Длина		Артикул
701 - 1210	500/ 550	2 R	**1077050**
1211 - 1400	800/ 850	2 R	**1077051**

5	Петля на створке верхняя поворотная, система 12/18-9	R 1084753 L 1084752
	Петля на створке верхняя поворотная , система 12/20-9	R 1084755 L 1084754
5a	Накладка декор. верхней петли на створке	см. стр. 30
6	Петля на раме верхняя со штифтом, система 12/18-9	1082695
	Петля на раме верхняя со штифтом, система 12/20-9	1084760
6a	Накладка декор. верхней петли на раме	см. стр. 30
7	Прижим скрытый, створочная часть	1084747
8	Прижим скрытый, рамная часть	см. стр. 28
9	Петля на створке нижняя, система 12/18-9	L 1082691 R 1082692
	Петля на створке нижняя, система 12/20-9	L 1084756 R 1084757
9a	Накладка декор. нижней петли на створке	см. стр. 30
9b	Подкладка в фурнитурный паз	INT0014
10	Петля на раме нижняя, система 12/18-9	L 1082693 R 1082694
	Петля на раме нижняя, система 12/20-9	L 1084758 R 1084759
10a	Накладка декор. нижней петли на раме	см. стр. 30
11	Планка ответная	см. стр. 27
12	Блокиратор откидывания	1089062
13	Упор блокиратора откидывания	см. стр. 27
14	Прижим средний накладной	1080572
14a	Накладка декор. среднего прижима, створчатая	см. стр. 29
14b	Накладка декор. среднего прижима, рамная	см. стр. 29

[1)] С интегрированным угловым запором снизу
[2)] ВСФ = 240-320 с угловым переключателем узким

Схема применения

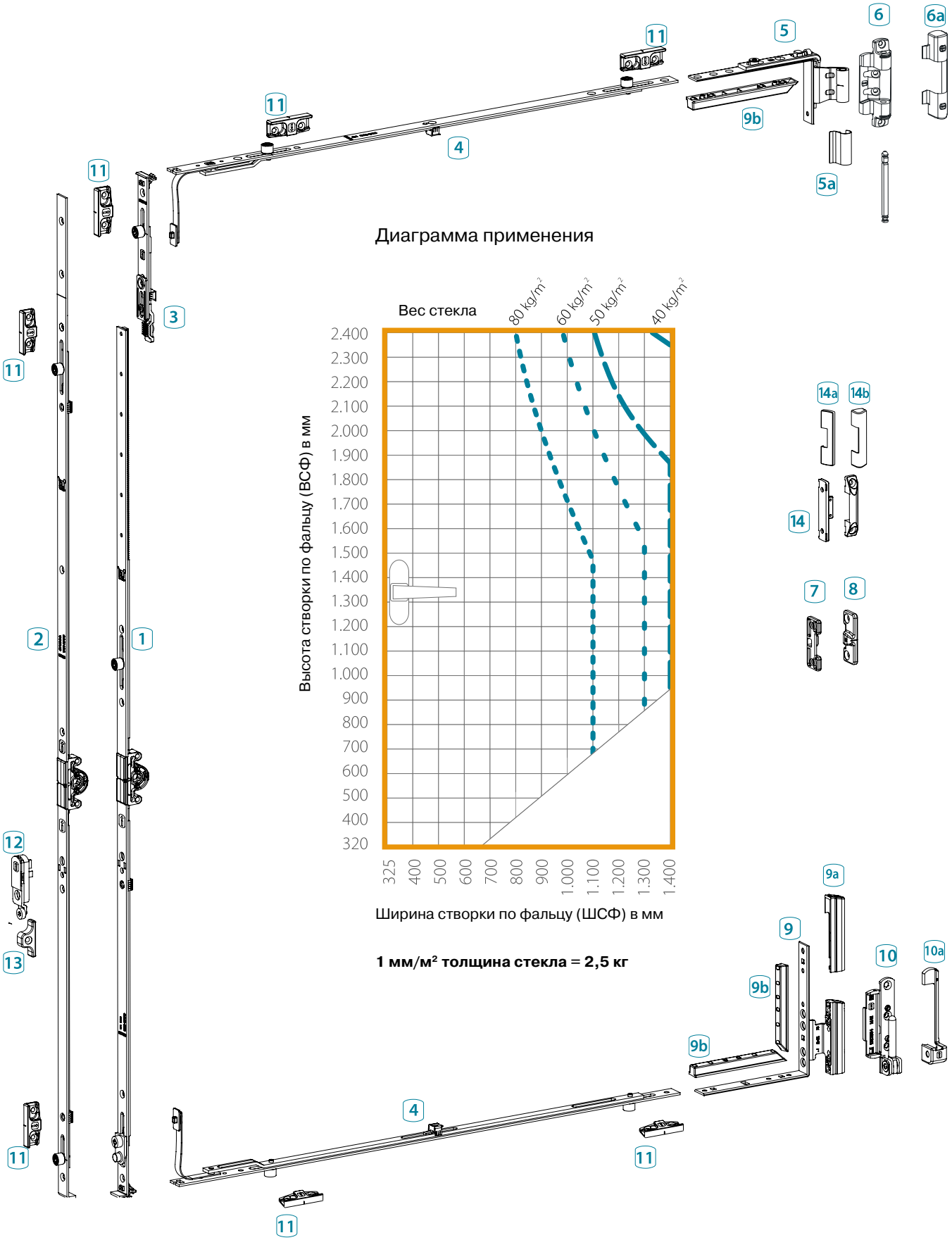

Диаграмма применения

1 мм/м² толщина стекла = 2,5 кг

Фурнитура для фрамуг

Список артикулов

1 Запор основной поворотный средний

ВСФ	Высота ручки	Длина		Артикул
180 - 250	90 - 125	180	1 R	**1077216**
251 - 500	125 - 250	500	1 R	**1077217**
501 - 900	250 - 450	900	2 R	**1088460**
901 - 1400	450 - 700	1400	3 R	**1088461**
1401 - 1900	700 - 950	1900	4 R	**1088462**
1901 - 2400	950 - 1200	2400	4 R	**1088463**

2 Запор основной поворотно-откидной средний

ВСФ	Высота ручки	Длина		Артикул
420 - 820	210 - 310	540		**1077172**
601 - 1000	300 - 500	720	1 R	**1088438**
901 - 1400	450 - 700	1120	1 R	**1088439**
1401 - 1800	701 - 900	1520	1 R	**1088440**
1601 - 2000	801 - 1000	1720	2 R	**1088441**
2001 - 2400	1001- 1200	2120	2 R	**1088442**

3 Шпингалет поворотного окна, нижний 1 R 1085552

4 Шпингалет поворотного окна, верхний 1 R 1085553

5 Запор средний

ШСФ	Тип/Длина		Артикул
701 - 1200	500/ 550	2 R	**1077050**

6 Петля на створке средняя регул. 12/18-9 1084761

Петля на створке средняя регул. 12/20-9 1084762

6a Накладка декор. верхней петли на створке см стр. 30

6б Подкладка средней петли 1094397

7 Петля на раме верхняя со штифтом, система 12/18-9 1082695

Петля на раме верхняя со штифтом, система 12/20-9 1084760

7a Накладка декор. верхней петли на раме см стр. 30

8 Планка ответная см стр. 27

9 Прижим средний скрытый, створочная часть 1084747

10 Прижим средний скрытый, рамная часть см стр. 28

11 Ножницы фрамужные 1099150

12 Прижим средний, накладной 1080572

12a Накладка декор. среднего прижима, створочная см стр. 29

12b Накладка декор. среднего прижима, рамная см стр. 29

Схема применения

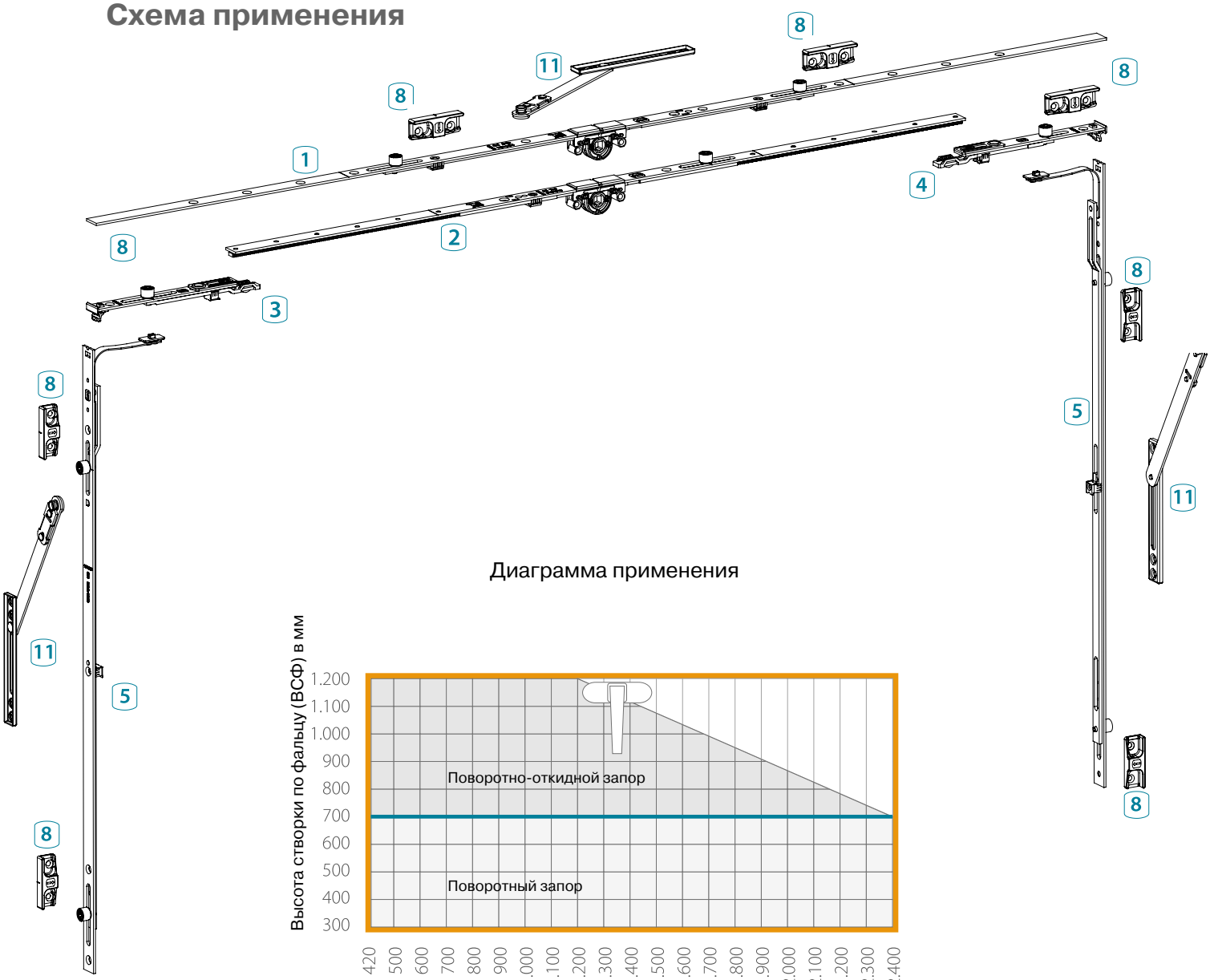

Диаграмма применения

Ширина створки по фальцу (ШСФ) в мм

1 мм/м² толщина стекла = 2,5 кг

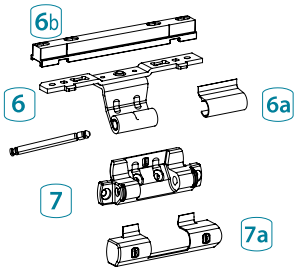

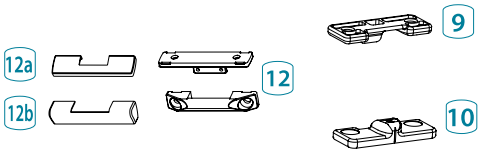

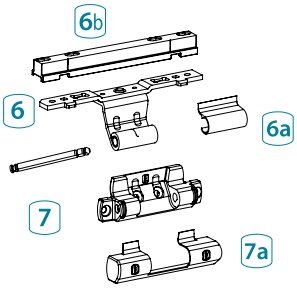

Запоры основные поворотно-откидные, средняя ручка, ДМ 14,5 мм

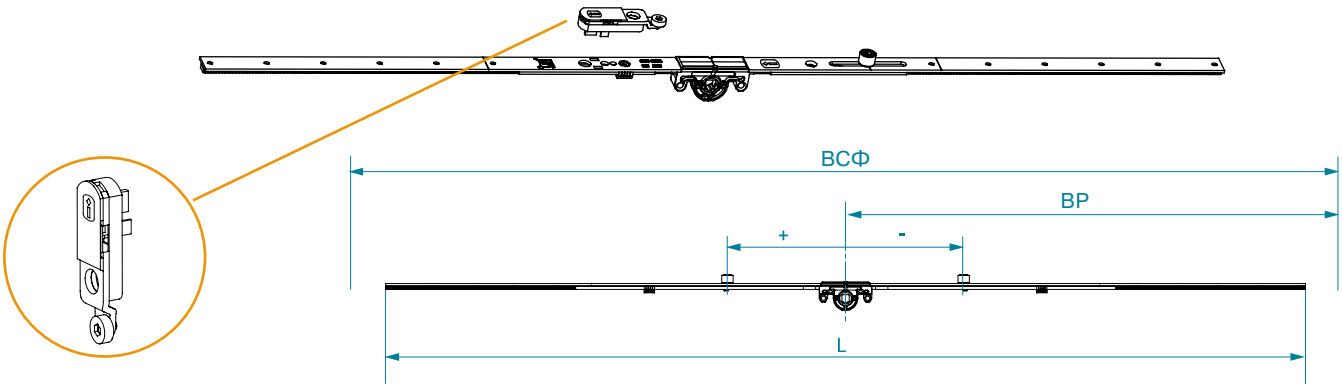

ВСФ (мм)	+ - ВР	L (мм)	(мм)	(мм)	(мм)	(мм)			Н.У.	Артикул
420 - 600	210 - 310	340	•	•	•	•	•	•	10	**1077172**
601 - 1000	300 - 500	720	-110	•	•	•	1	2	10	**1088438**
901 - 1400	450 - 700	1120	-110	•	•	•	1	5	10	**1088439**
901 - 1400	450 - 700	1120	-210	+210	•	•	2	6	10	**1090071**
1401 - 1800	701 - 900	1520	-110	•	•	•	1	7	10	**1088440**
1401 - 1800	701 - 900	1520	-210	+210	•	•	2	8	10	**1090072**
1601 - 2000	801 - 1000	1720	-310	+310	•	•	2	8	10	**1088441**
1601 - 2000	801 - 1000	1720	-310	+110	+560	•	3	10	10	**1090073**
2001 - 2400	1001 - 1200	2120	-310	+310	•	•	2	10	10	**1088442**
2001 - 2400	1001 - 1200	2120	-630	-310	+310	+630	4	12	10	**1090074**

Запоры основные поворотно-откидные, средняя ручка, ДМ 7,5 мм

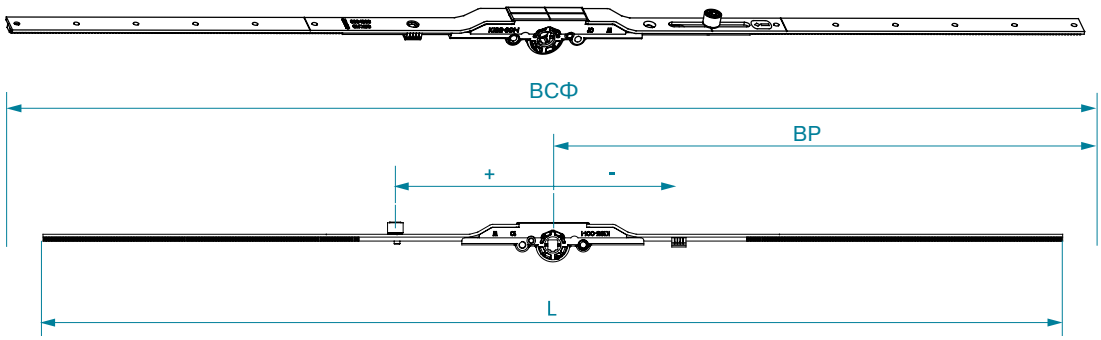

ВСФ (мм)	+ - ВР	+ - ВР	(мм)	(мм)			Н.У.	Артикул
420 - 600	210 - 310	340	•	•	•	•	10	**1077178**
601 - 1000	300 - 500	720	-110	•	1	2	10	**1077179**
901 - 1400	450 - 700	1120	-110	•	1	5	10	**1077180**
1401 - 1800	701 - 900	1520	-110	•	1	7	10	**1077181**
1601 - 2000	801 - 1000	1720	-310	+310	2	8	10	**1077182**
2001 - 2400	1001 - 1200	2120	-310	+310	2	10	10	**1077183**

Запоры основные поворотные, средняя ручка, ДМ 14,5 мм

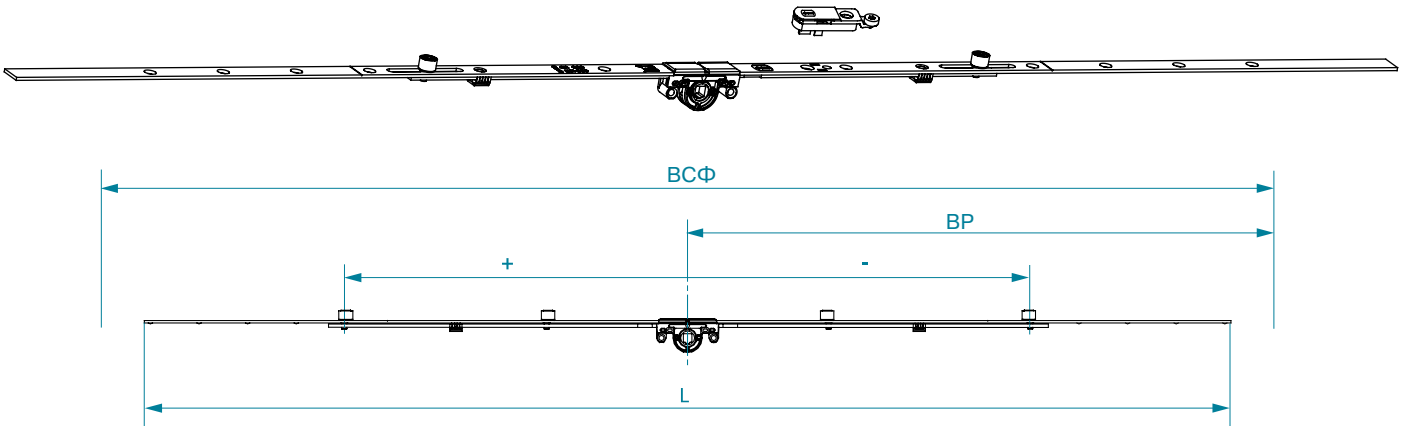

ВСФ (mm)	+ - ВР	L (мм)	(мм)	(мм)	(мм)	(мм)			Н.У.	Артикул
180 - 250	90 - 125	180	-63.7	•	•	•	1	2	20	**1077216**
251 - 500	126 - 250	500	-75	•	•	•	1	6	10	**1077217**
501 - 900	251 - 450	900	-200	+200	•	•	2	12	10	**1088460**
901 - 1400	451 - 700	1400	-400	+113	+400	•	3	16	10	**1088461**
1401 - 1900	701 - 950	1900	-250	+250	+650	-650	4	20	10	**1088462**
1901 - 2400	951 - 1200	2400	-350	+350	+900	-900	4	20	10	**1088463**

Запоры основные поворотные, средняя ручка, ДМ 7,5 мм

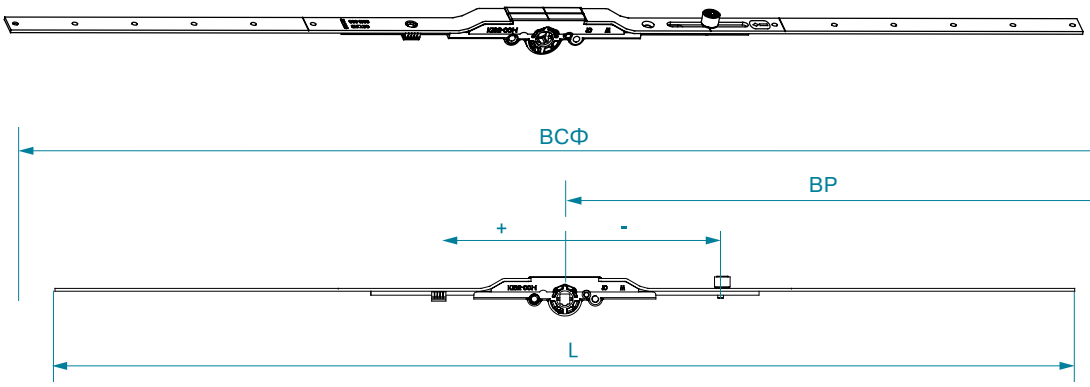

ВСФ (mm)	+ - ВР	L (мм)	(мм)	(мм)	(мм)	(мм)			Н.У.	Артикул
180 - 250	90 - 125	180	-63.7	•	•	•	1	2	10	**1077222**
251 - 500	126 - 250	500	-75	•	•	•	1	6	10	**1077223**
501 - 900	251 - 450	900	-200	+200	•	•	2	12	10	**1077224**
901 - 1400	451 - 700	1400	-400	+113	+400	•	3	16	10	**1077225**
1401 - 1900	701 - 950	1900	-250	+250	+650	-650	4	20	10	**1077226**
1901 - 2400	951 - 1200	2400	-350	+350	+900	-900	4	20	10	**1077227**

Запоры основные поворотно-откидные, константная ручка, ДМ 14,5 мм

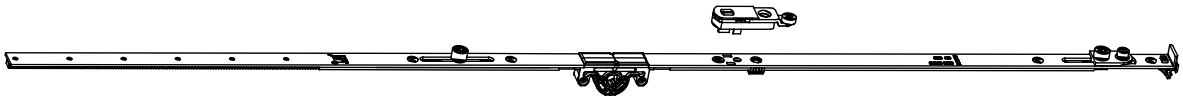

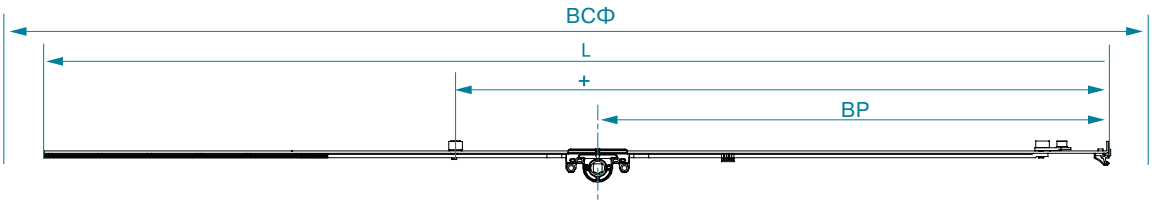

ВСФ (мм)	+ - РФ	L (мм)	(мм)	(мм)	(мм)			Н.У.	Артикул
240 - 460[2]	120	320	•	•	•	•	1[3][0]	10	**1088658**[1]
240 - 460[2]	120	320	•	•	•	•	1[3][0]	10	**1077056**
461 - 600	170	460	•	•	•	•	3[3][2]	10	**1077057**
601 - 800	263	660	•	•	•	•	4[3][3]	10	**1077058**
801 - 1000	413	860	•	•	•	•	5[3][4]	10	**1077059**
801 - 1000	413	860	529	•	•	1	5[3][4]	10	**1088407**
1001 - 1200	513	1060	680	•	•	1	6[3][5]	10	**1088408**
1201 - 1400	563	1260	680	•	•	1	8[3][7]	10	**1088409**
1201 - 1400	563	1260	680	910	•	2	9[3][8]	10	**1088985**
1401 - 1600	563	1460	680	•	•	1	10[3][9]	10	**1088410**
1401 - 1600	563	1460	680	1110	•	2	11[3][10]	10	**1088984**
1601 - 1800	563	1660	680	•	•	1	11[3][10]	10	**1088431**
1601 - 1800	563	1660	680	1110	•	2	12[3][11]	10	**1088983**
1601 - 1800	1000	1660	680	•	•	1	10[3][9]	10	**1077065**
1801 - 2000	1000	1860	1350	680	•	2	13[3][12]	10	**1077066**
2001 - 2200	1000	2060	1350	680	•	2	14[3][13]	10	**1077067**
2001 - 2200	1000	2060	1350	680	1710	3	14[3][13]	10	**1088982**
2201 - 2400	1000	2260	1350	680	•	2	15[3][14]	10	**1077068**
2201 - 2400	1000	2260	1350	680	1710	3	15[3][14]	10	**1088981**

[1] С интегрированным угловым запором снизу
[2] ВСФ = 240-320 с угловым переключателем узким
[3] Без использования среднего запора

Запоры основные поворотные, константная ручка, ДМ 14,5 мм

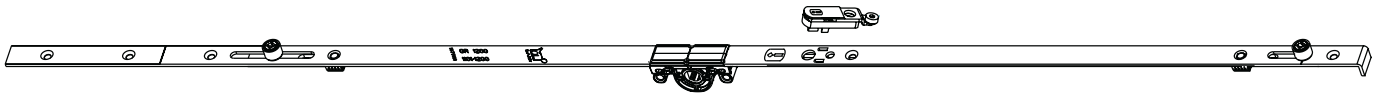

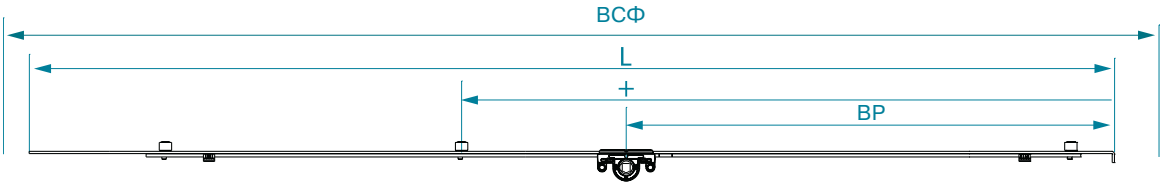

ВСФ (мм)	+ - РФ	L (мм)	(мм)	(мм)	(мм)	(мм)			Н.У.	Артикул
400 - 500	170	500	329	40	•	•	2	6	10	**1077184**
501 - 600	170	600	429	40	•	•	2	7	10	**1077185**
601 - 700	263	700	529	40	•	•	2	8	10	**1077186**
701 - 800	263	800	629	40	•	•	2	9	10	**1077187**
801 - 900	413	900	729	40	•	•	2	9	10	**1077188**
901 - 1000	413	1000	829	40	•	•	2	9	10	**1088448**
1001 - 1100	513	1100	929	40	709	•	3	10	10	**1077190**
1101 - 1200	513	1200	1029	40	709	•	3	10	10	**1077191**
1201 - 1300	563	1300	1129	40	709	•	3	11	10	**1077192**
1301 - 1400	563	1400	1229	40	709	•	3	11	10	**1088452**
1401 - 1500	563	1500	1329	40	709	•	3	11	10	**1088453**
1501 - 1600	563	1600	1429	40	709	•	3	12	10	**1088454**
1601 - 1700	563	1700	1529	40	709	•	3	12	10	**1088455**
1701 - 1800	563	1800	1629	40	709	1129	4	14	10	**1077197**
1801 - 2000	1000	2000	1729	40	1279	685	4	15	10	**1077198**
2001 - 2200	1000	2200	1929	40	1329	685	4	15	10	**1088458**
2201 - 2400	1000	2400	2129	40	1529	685	4	17	10	**1078304**

Запоры штульповые, константная ручка

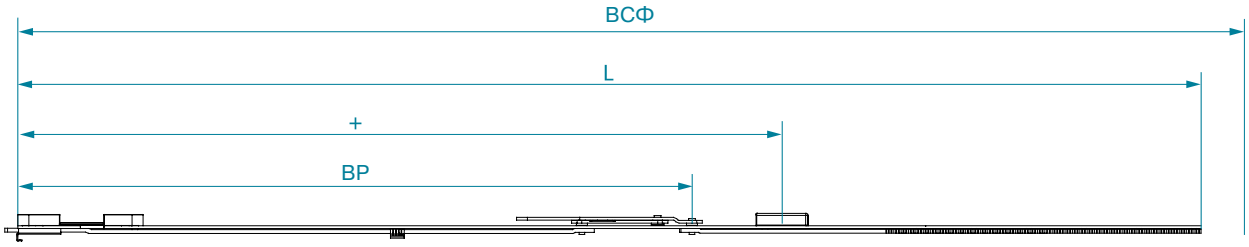

ВСФ (мм)	ВР (мм)	L (мм)	(мм)	(мм)		Н. У.	Артикул
600-800	250	660	•	•	4	10	**1088464**
801-1000	490	860	537	•	4	10	**1088465**
1001-1200	335	1060	688	•	5	10	**1088466**
1201-1400	335	1260	688	•	8	10	**1088467**
1401-1600	335	1460	688	•	8	10	**1088468**
1601-1800	350	1660	688	•	9	10	**1088469**
1801-2000	560	1860	688	1358	10	10	**1088470**
2001-2200	560	2060	688	1358	11	10	**1088471**
2201-2400	560	2260	688	1358	12	10	**1088472**

Шпингалеты основного запора

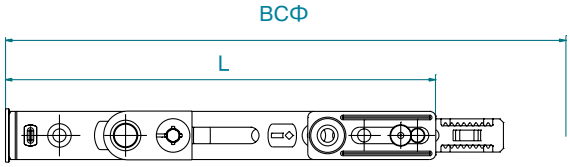

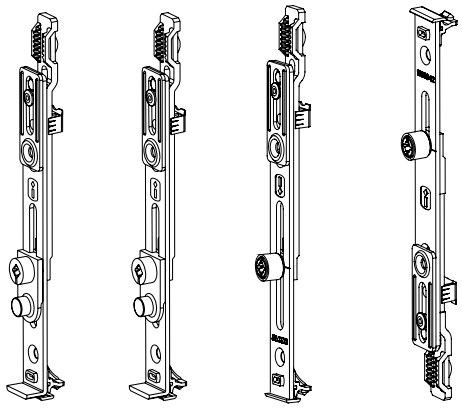

1 2 3 4

№	Название	ВСФ (мм)	L (мм)			(мм)		Н. У.	Артикул
1	Шпингалет поворотно-откидного окна, нижний	<1000	140	1	•	•	3[1][2]	100	**1085550**
2	Шпингалет поворотно-откидного окна, нижний	>1000	140	1	•	•	3[1][2]	100	**1085551**
3	Шпингалет поворотного окна, нижний 1R		140	•	1	55	3[1][2]	100	**1085552**
4	Шпингалет поворотного окна, верхний 1R		140	•	1	55	3[1][2]	100	**1085553**

[1] Без использования среднего запора

Шпингалеты штульповые, фурнитурный паз

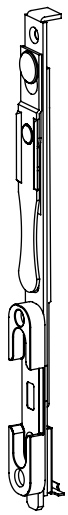

1

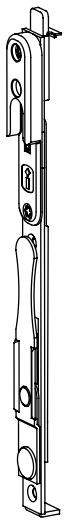

2

3

№	Название	L (мм)		Н. У.	Артикул
1	Шпингалет штульповой нижний, с ответной планкой, в фурнитурный паз	230	3[1][2]	50	**1077268**
2	Шпингалет штульповой верхний, с ответной планкой, в фурнитурный паз	230	3[1][2]	50	**1077269**
3	Шпингалет штульповой без ответной планки, в фурнитурный паз	140	2	100	**1077270**

[1] без использования среднего запора

Удлинители основного запора

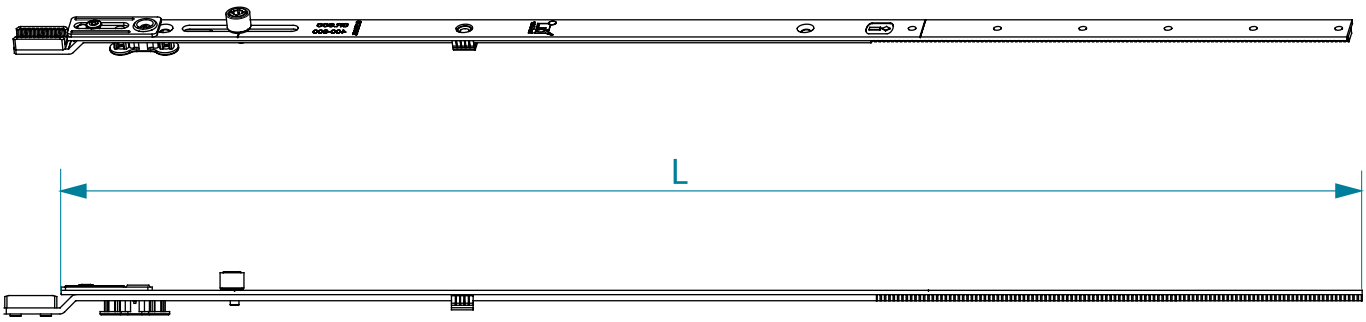

ВСФ (мм)	L (мм)	(мм)		Н. У.	Артикул
200-400	400	80	3	10	**1080577**
401-600	600	80	4	10	**1080578**
601-800	800	80	5	10	**1080943**

Ножницы фрамужные

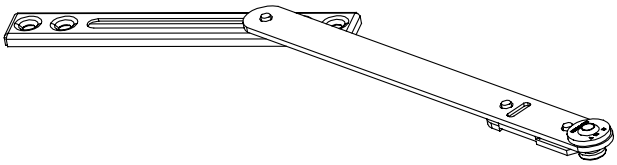

Название	Н. У.	Артикул
Ножницы фрамужные	100	**1099150**
Ножницы фрамужные в фурнитурный паз (без рис.)	100	**1099151**

Переключатели угловые

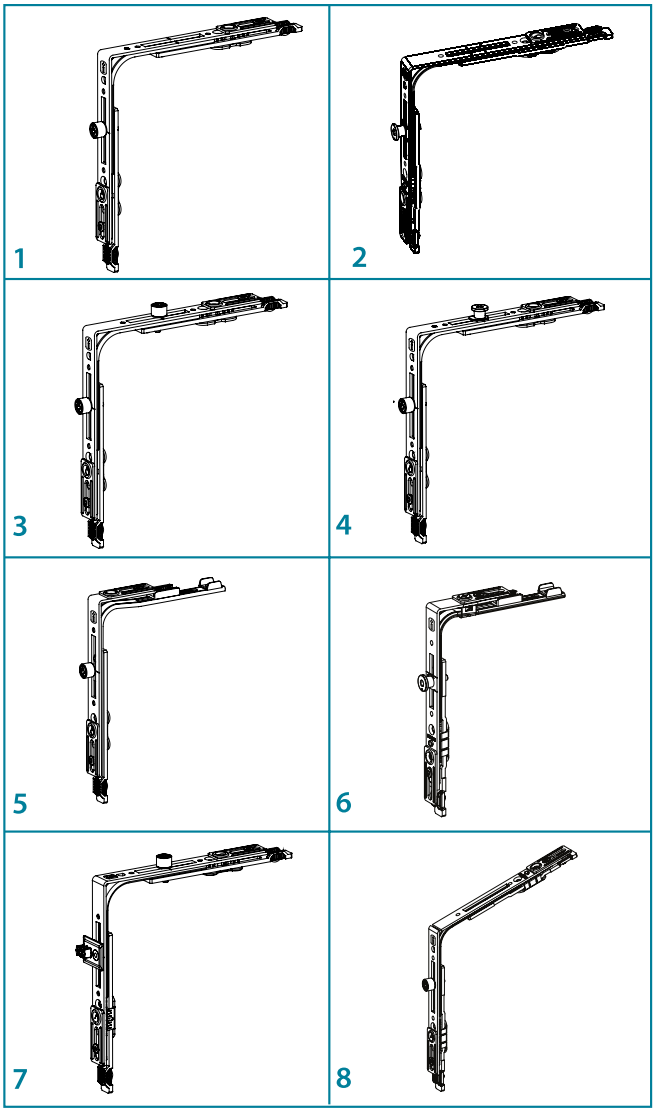

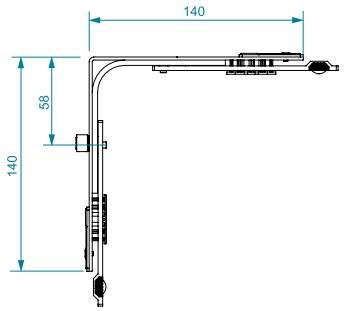

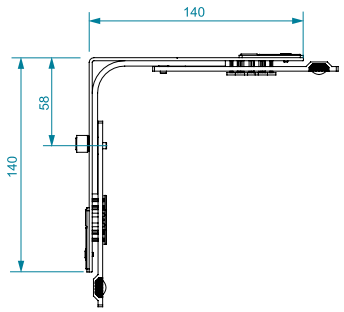

№	ВСФ	ШСФ	Название			ПР		Н. У.	Артикул
1	320-2400	410-1600	Переключатель угловой	1R	1	•	4	10	**1096590**
2	320-2400	410-1600	Переключатель угловой	1P	1	•	4	10	**1098179**
3	320-2400	410-1600	Переключатель угловой	2R	2	•	4	10	**1098171**
4	320-2400	410-1600	Переключатель угловой	1R+1P	2	•	4	10	**1098172**
5	230-2400	320-1600	Переключатель угловой узкий	1R	1	•	3	10	**1098182**
6	230-2400	320-1600	Переключатель угловой узкий	1P	1	•	3	10	**1098183**
7a	320-2400	410-1600	Переключатель угловой	1R+ПР R	1	1	4	10	**1098175**
7b	320-2400	410-1600	Переключатель угловой	1R+ПР L	1	1	4	10	**1098178**
8	320-2400	410-1600	Переключатель угловой для косых окон	1R	1	•	4	10	**1098181**

* ПР = с проветриванием

ЗАПОРЫ УГЛОВЫЕ

9

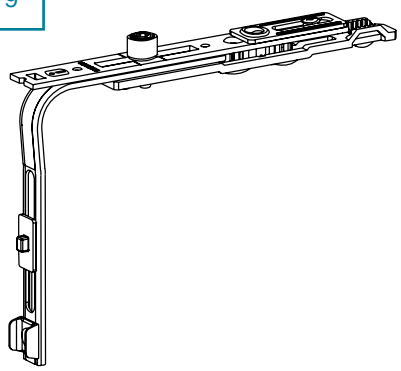

10

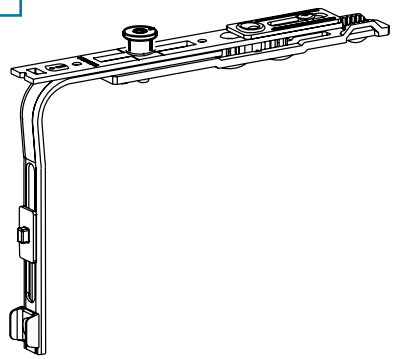

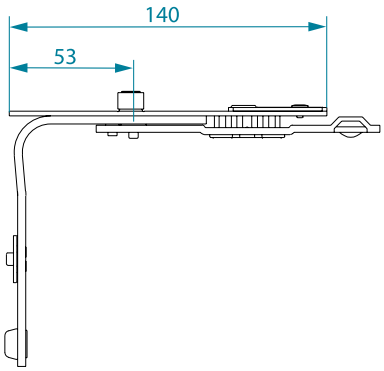

11

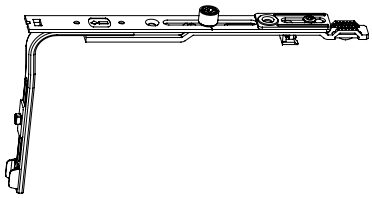

12

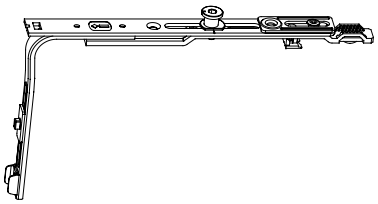

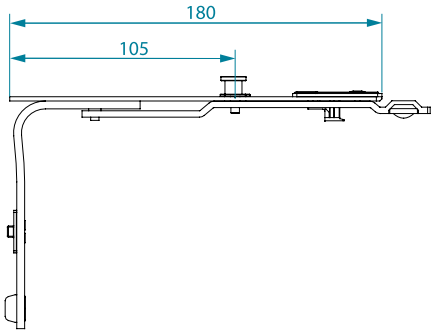

№	ВСФ	ШСФ	Название				Н. У.	Артикул
9	230-2400	320-1600	Запор угловой 140	1R	1	3	10	**1098187**
10	230-2400	320-1600	Запор угловой 140	1P	1	3	10	**1098188**
11	230-2400	320-1600	Запор угловой 180	1R	1	3	10	**1098185**
12	230-2400	320-1600	Запор угловой 180	1P	1	3	10	**1098186**

Ножницы на створке

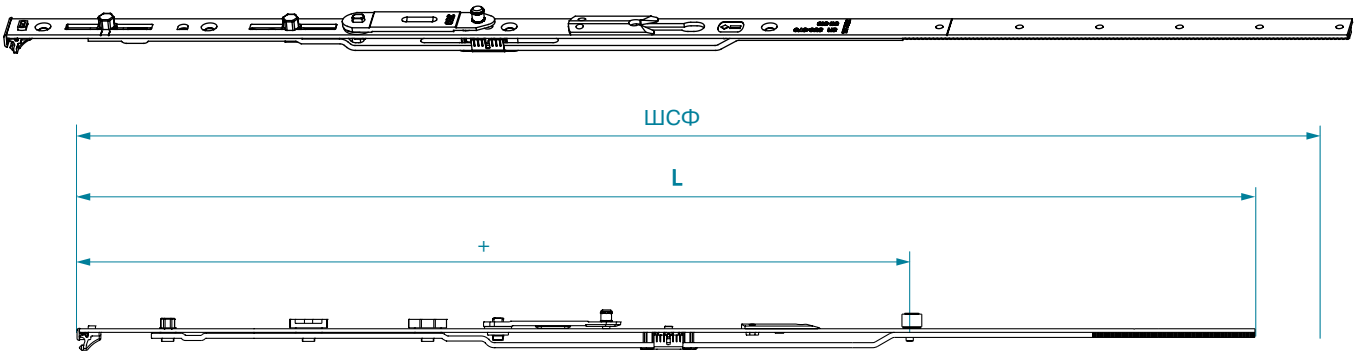

ШСФ (мм)	L (мм)	(мм)			Н. У.	Артикул
325[1] - 610	470	•	•	3	10	**1077031**
611 - 810	670	•	•	5	10	**1077032**
811 - 1010	870	+546	1	6	10	**1077033**
1011 - 1210	1070	+607	1	8	10	**1077034**
1211 - 1410	1270	+807	1	9	10	**1077035**
1411 - 1600	1470	+807	1	10	10	**1077036**

1) при ШСФ = 325-410 мм - с угловым переключателем узким

Петли на створке верхние поворотные

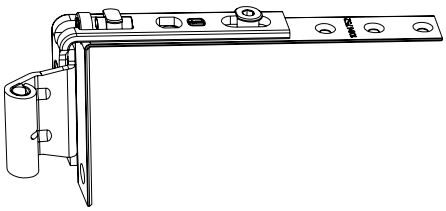

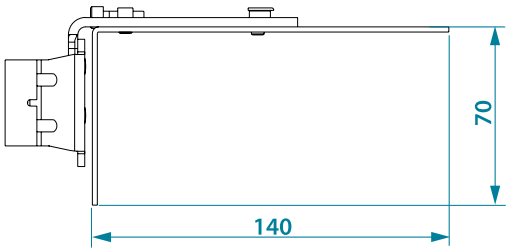

Система	Направление открывания		Н.У.	Артикул
12/18-9				
	левое	5	40	**1084752**
	правое	5	40	**1084753**
12/20-9				
	левое	5	40	**1084754**
	правое	5	40	**1084755**
Подкладка				**INT0014**

Ножницы на раме

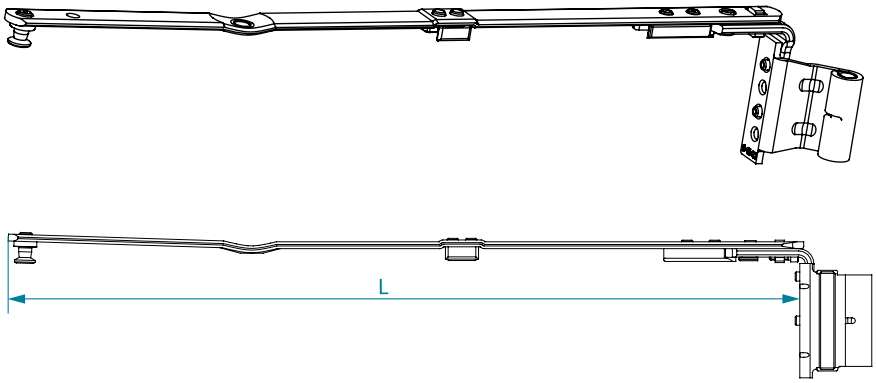

Система	ШСФ (мм)	Размер (мм)	Напрвление открывания	Н.У.	Артикул
12/18-9					
	325-610	250	левое	10	**1094052**
	325-610	250	правое	10	**1094053**
	611-810	350	левое	10	**1094054**
	611-810	350	правое	10	**1094055**
	811-1600	500	левое	10	**1094056**
	811-1600	500	правое	10	**1094057**
12/20-9					
	325-610	250	левое	10	**1094058**
	325-610	250	правое	10	**1094059**
	611-810	350	левое	10	**1094060**
	611-810	350	правое	10	**1094081**
	811-1600	500	левое	10	**1094082**
	811-1600	500	правое	10	**1094083**

Петля средняя с регулировкой по прижиму

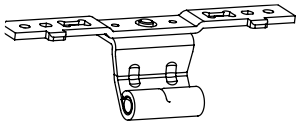

Система	Размер (мм)		Н.У.	Артикул
12/18-9	136	4	50	**1084761**
12/20-9	136	4	50	**1084762**
Подкладка петли средней			100	**1094397**

Запоры средние

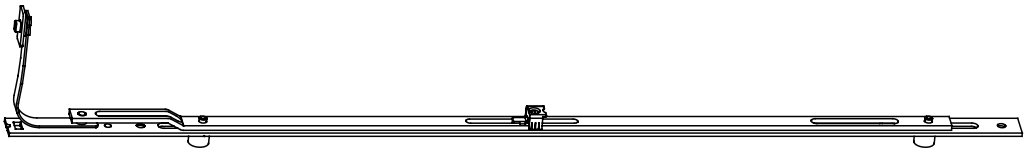

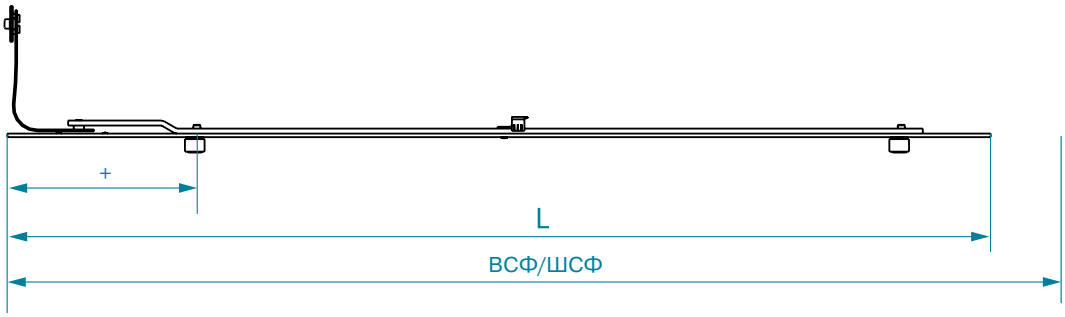

ВСФ (мм)	ШСФ (мм)	L (мм)	(мм)	(мм)	(мм)	(мм)			Н. У.	Артикул
400-701	400-701	350	+300	•	•	•	1	4	10	**1086563**
701-1210	701-1200	550	+106	+500	•	•	2	4	10	**1077050**
1211-1600	1201-1600	850	+106	+800	•	•	2	6	10	**1077051**
1601-2200	Дверь	1550	+106	+800	+1500	•	3	10	10	**1077052**
2201-2400	Дверь	2000	+106	+800	+1500	+1950	4	11	10	**1080211**

Блокиратор открывания

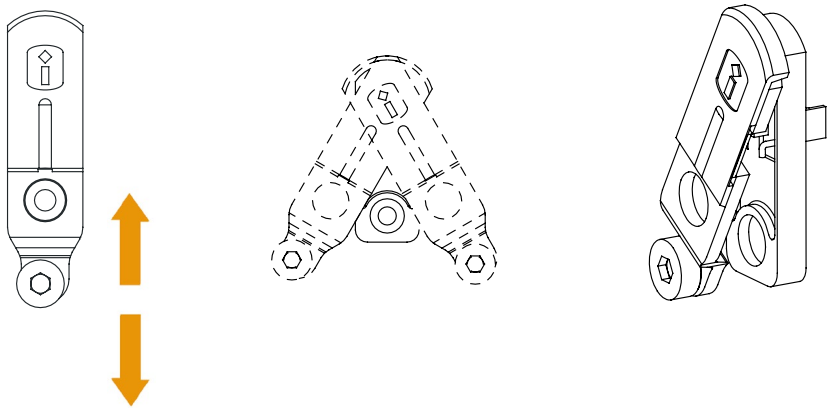

Название		Н. У.	Артикул
Блокиратор откидывания	1	200	**1089062**

Запоры средние к угловому переключателю

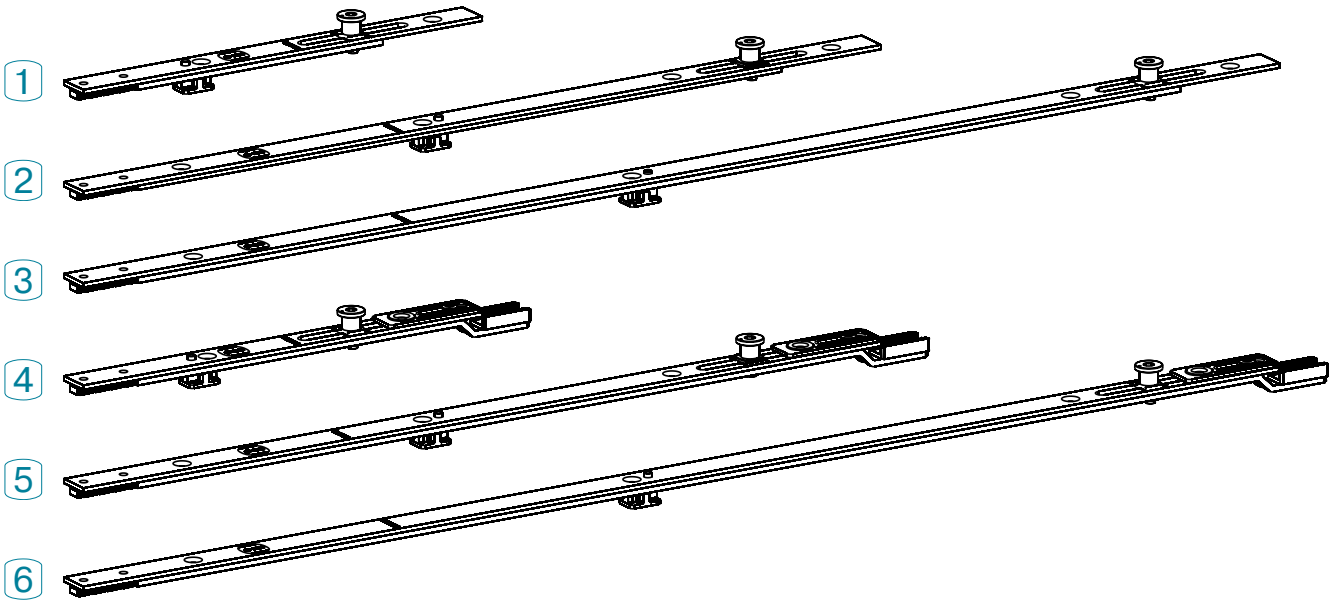

№	L (mm)			Наименование	Н. У.	Артикул
1	200	1	2	Запор средний 200, цапфа 1 P	100	**1082717**
2	400	1	4	Запор средний 400, цапфа 1 P	10	**1082718**
3	600	1	4	Запор средний 600, цапфа 1 P	10	**1082719**
4	200	1	2	Запор средний соединяемый 200, цапфа 1 P	100	**1082720**
5	400	1	4	Запор средний соединяемый 400, цапфа 1 P	10	**1082721**
6	600	1	4	Запор средний соединяемый 600, цапфа 1 P	10	**1082722**

Планка поворотно-откидная

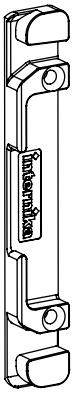

Планка поворотно-откидная	Н.У.	Артикул
Еврофальц 18 мм	250	**1082707**
Еврофальц 20 мм	250	**1082706**
Европаз 7/8	250	**1082708**

Планка ответная

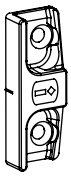

Планка ответная	Н.У.	Артикул
Еврофальц 18 мм	300	**1082704**
Еврофальц 20 мм	300	**1082703**
Европаз 7/8	300	**1082705**

Планка ответная 2-створчатая

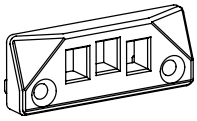

Планка ответная	Н.У.	Артикул
Еврофальц 18 мм	300	**1082714**
Еврофальц 20 мм	300	**1082712**
Европаз 7/8	300	**1082713**

Упор блокиратора откидывания

Упор блокиратора откидывания	Н.У.	Артикул
Еврофальц 18 мм	300	**1084772**
Еврофальц 20 мм	300	**1084771**
Европаз 7/8	300	**1084773**

Защелка балконная

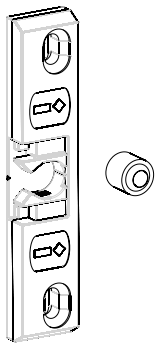

Наименование	Н.У.	Артикул
Еврофальц 18 мм	100	**1097900**
Еврофальц 20 мм	100	**1097901**
Европаз 7/8	100	**1084776**
Цапфа защелки	100	**1082007**

Прижим средний скрытый

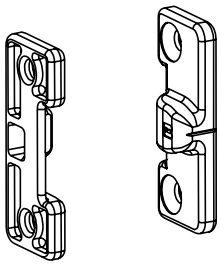

Прижим скрытый, створочная часть	Н.У.	Артикул
	500	**1084747**
Прижим скрытый фурнитурного паза, створочная часть	**Н.У.**	**Артикул**
		1098918
Прижим скрытый, рамная часть	**Н.У.**	**Артикул**
Еврофальц 18 мм	500	**1084744**
Еврофальц 20 мм	500	**1084745**
Европаз 7/8	450	**1084746**

Прижим средний накладной

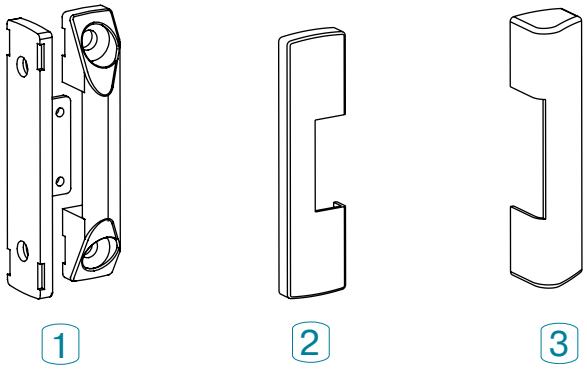

№	Название		Цвет	Н. У.	Артикул
1	Прижим средний накладной	4		200	**1080572**
2	Накладка декоративная среднего прижима, створка	•	белый	500	**1080574**
		•	коричневый	500	**1080576**
		•	темно-коричневый	500	**1092265**
		•	бронза	500	**1086001**
		•	золото матовое	500	**1086009**
		•	темная бронза	500	**1086026**
		•	серебро	500	**1086033**
3	Накладка декоративная среднего прижима, рама	•	белый	250	**1080573**
		•	коричневый	250	**1080575**
		•	темно-коричневый	250	**1092264**
		•	бронза	250	**1086000**
		•	золото матовое	250	**1086008**
		•	темная бронза	250	**1086025**
		•	серебро	250	**1086032**

Накладки декоративные

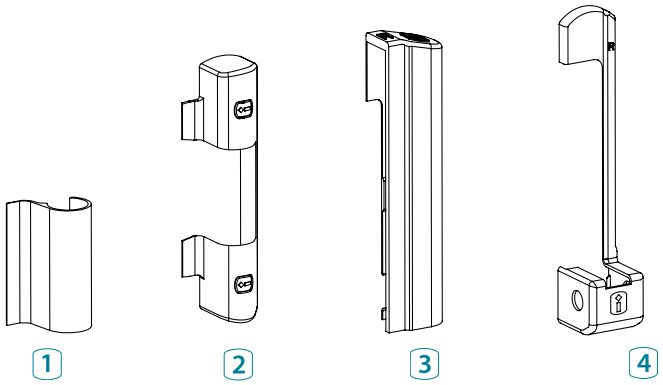

№	Название	Цвет	Н.У.	Артикул
1	Накладка декор. верхней петли на створке	белый	400	**1086830**
		темно-коричн.	400	**1092267**
		коричневый	400	**1086937**
		золото матовое	400	**1086943**
		темная бронза	400	**1086949**
		бронза	400	**1086955**
		серебро	400	**1086961**
2	Накладка декор. верхней петли на раме	белый	100	**1086832**
		темно-коричн.	100	**1092266**
		коричневый	100	**1086936**
		золото матовое	100	**1086942**
		темная бронза	100	**1086948**
		бронза	100	**1086954**
		серебро	100	**1086960**
3	Накладка декор. нижней петли на створке	белый	100	**L1086934 R1086935**
		темно-коричн.	100	**L1092270 R1092271**
		коричневый	100	**L1086940 R1086941**
		золото матовое	100	**L1086946 R1086947**
		темная бронза	100	**L1086952 R1086953**
		бронза	100	**L1086958 R1086959**
		серебро	100	**L1086964 R1086965**
4	Накладка декор. нижней петли на раме	белый	250	**L1086932 R1086933**
		темно-коричн.	250	**L1092268 R1092269**
		коричневый	250	**L1086938 R1086939**
		золото матовое	250	**L1086944 R1086945**
		темная бронза	250	**L1086950 R1086951**
		бронза	250	**L1086956 R1086957**
		серебро	250	**L1086962 R1086963**

Петли на створке нижние

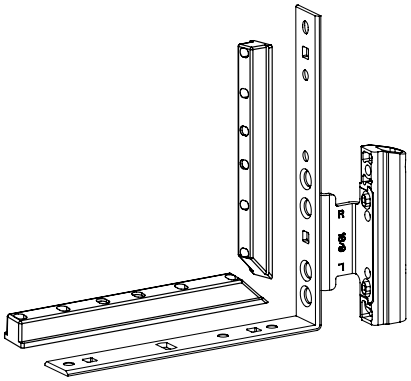

Система	Направление открывания		Н.У.	Артикул
12/18-9				
	левое	5	40	**1082691**
	правое	5	40	**1082692**
12/20-9				
	левое	5	40	**1084756**
	правое	5	40	**1084757**
Подкладка				**INT0014**

Петли на раме верхние со штифтом

Наименование	Н.У.	Артикул
Петля на раме верхняя, система 12/18-9	100	**1082695**
Петля на раме верхняя, система 12/20-9	100	**1084760**

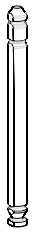

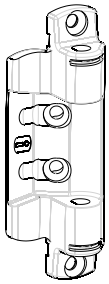

Петли на раме нижние

Наименование	Н.У.	Артикул
Петля на раме нижняя, левая, система 12/18-9	100	**1082693**
Петля на раме нижняя, правая, система 12/18-9	100	**1082694**
Петля на раме нижняя, левая, система 12/20-9	100	**1084758**
Петля на раме нижняя, правая, система 12/20-9	100	**1084759**

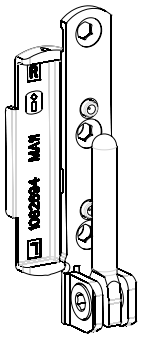

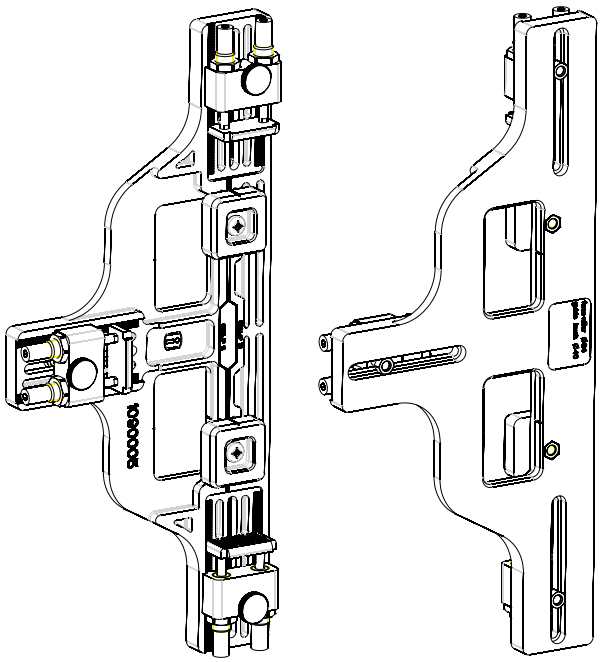

Шаблон для петель на раме

Наименование	Н.У.	Артикул
Шаблон для петель на раме	1	**1090005**

Система 12/18-9

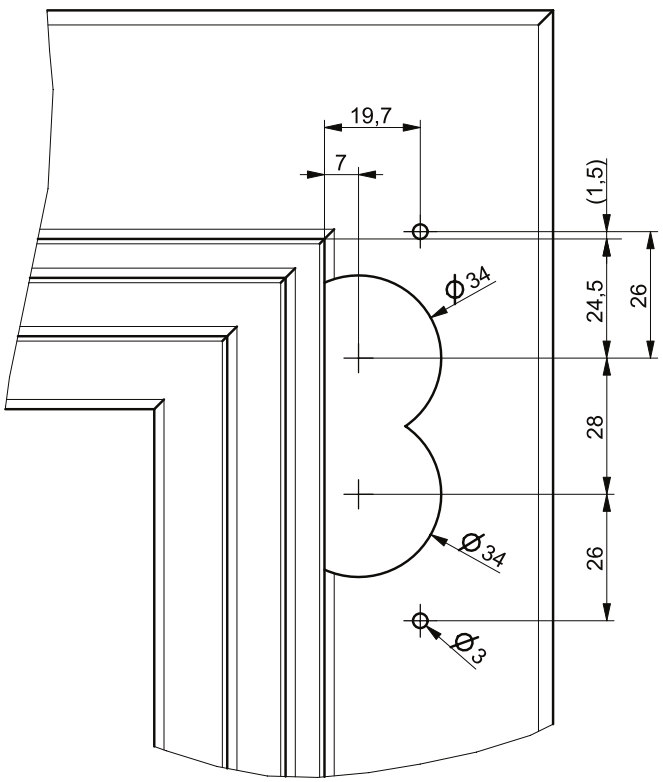

Система 12/20-9

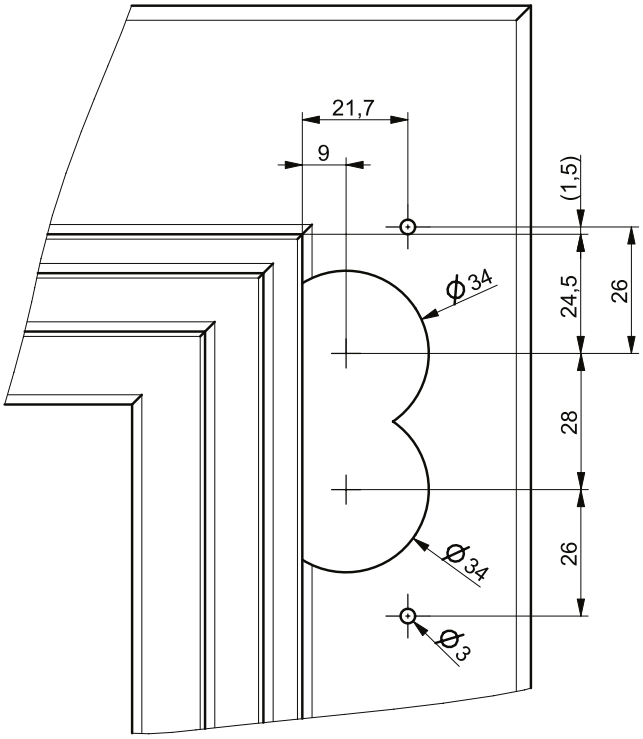

Монтаж фурнитуры на раме

Монтаж ответных планок
Поворотно-откидное окно

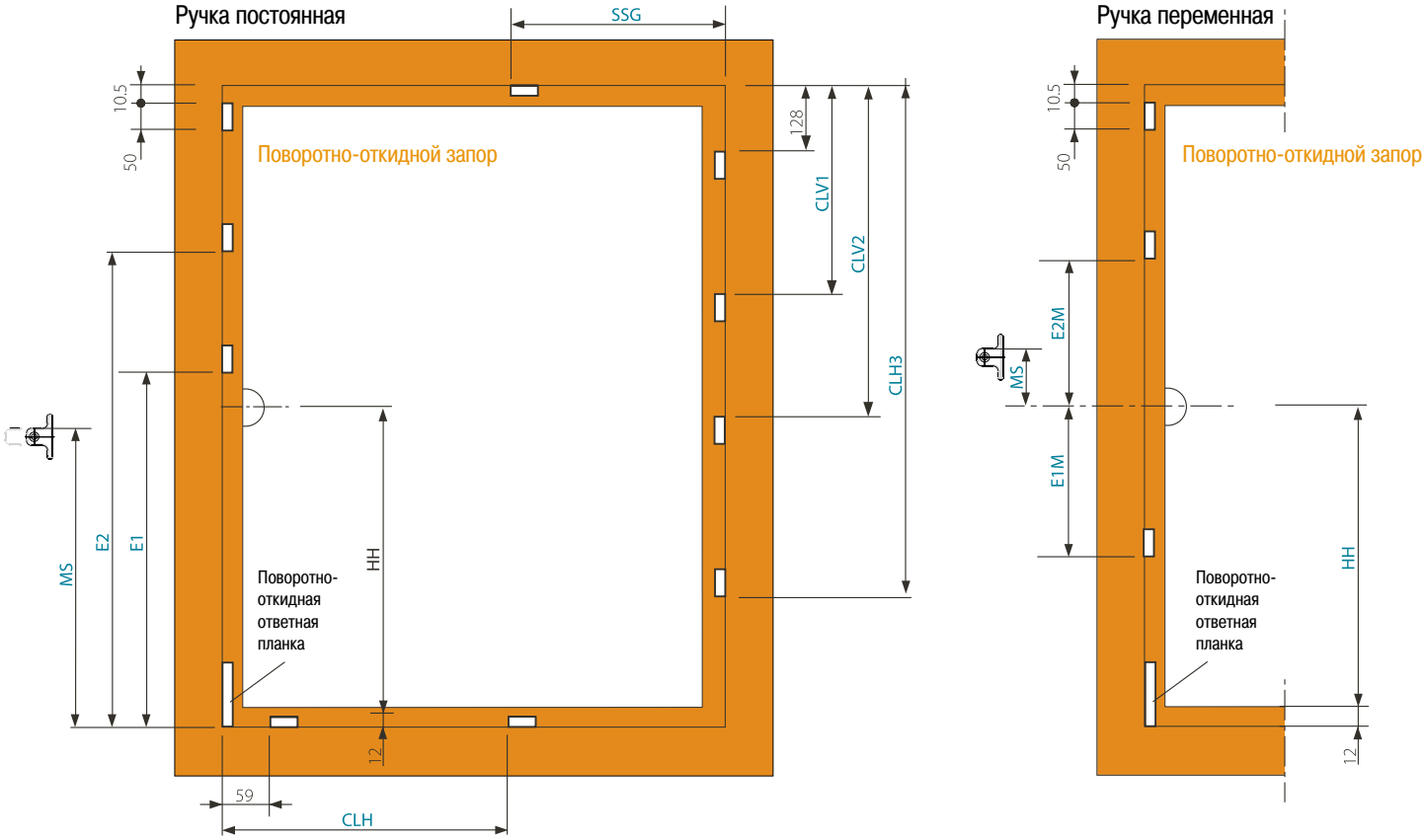

Запор основной поворотно-откидной конст.

ВСФ	НН	Длина	E1	E2	MS
320-460	120	320			
461-600	170	460			233,5
601-800	263	660			148,5
801-1000	413	860			298,5
801-1000	413	860	550		298,5
1001-1200	513	1060	701		398,5
1201-1400	563	1260	701		398,5
1401-1600	563	1460	701		398,5
1601-1800	563	1660	701		398,5
1601-1800	1000	1660	701		398,5
1801-2000	1000	1860	701	1371	1131,5
2001-2200	1000	2060	701	1371	1131,5
2201-2400	1000	2260	701	1371	1131,5

Ножницы на створке

ШСФ	Длина	SSG
325-610	470	
611-810	670	
811-1010	870	549
1011-1210	1070	610
1211-1410	1270	610
1411-1600	1470	610

Запор средний вертикальный

ВСФ	Длина	CLV1	CLV2	CLV3
701 -1210	550	550		
1211-1600	850	822		
1601-2200	1550	822	1522	
2201-2400	2000	822	1522	1972

Запор средний горизонтальный

ШСФ	Длина	CLH
701 -1210	550	453
1211-1600	850	753

Запор основной поворотно-откидной перем.

ВСФ	НН	Длина	E1M	E2M	MS
420 - 620	210 - 310	340			
601 -1000	300 - 500	720	101		38,5
901 -1400	450 - 700	1120	101		89,5
1401-1800	701 - 900	1520	101		89,5
1601-2000	801 -1000	1720	301	319	89,5
2001-2400	1001-1200	2120	301	319	89,5

Монтаж фурнитуры на раме

Монтаж ответных планок
Поворотное окно

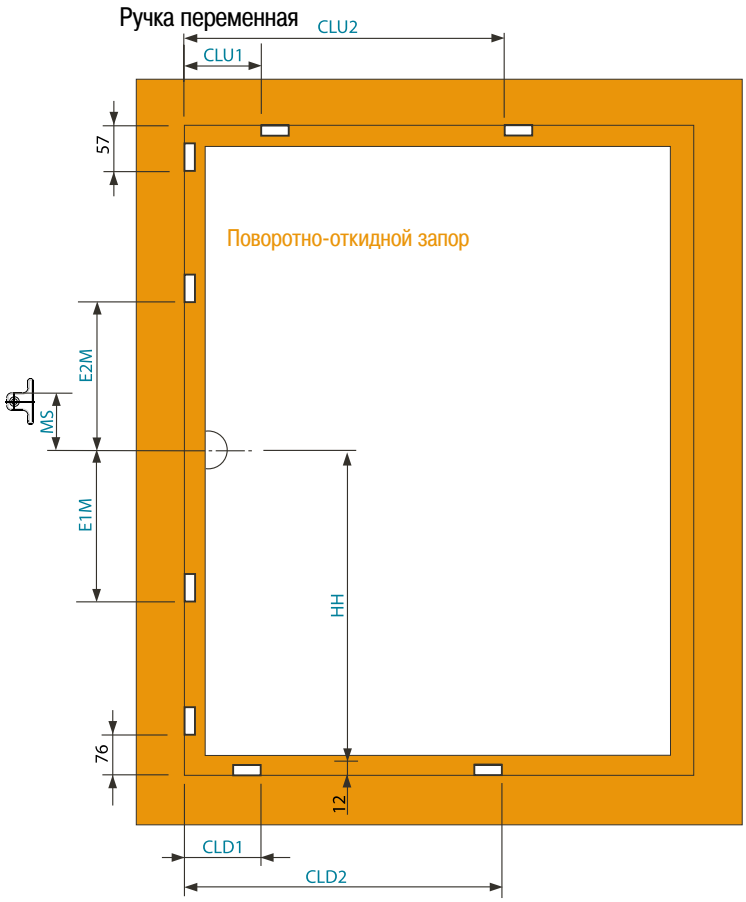

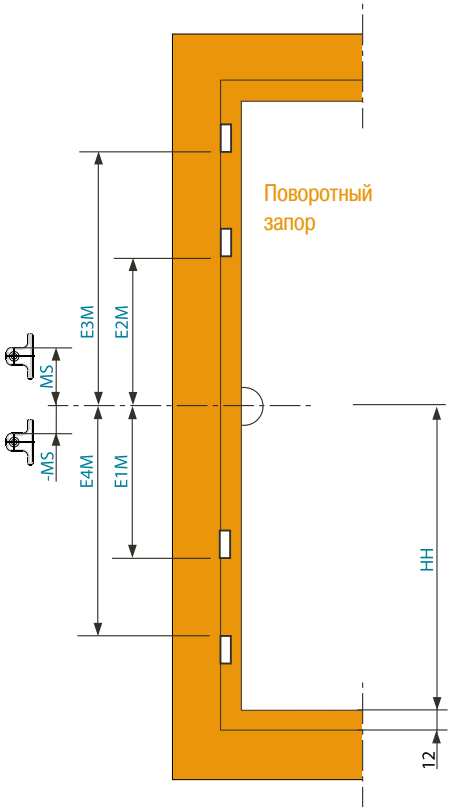

Запор основной поворотно-откидной перем.					
ВСФ	НН	Длина	E1M	E2M	MS
420 - 620	210 - 410	340			
600 -1000	300 - 500	720	101		38,5
900 -1400	450 - 700	1120	101		89,5
1401-1800	701 - 900	1520	101		89,5
1601-2000	801 -1000	1720	301	319	89,5
2001-2400	1001-1200	2120	301	319	89,5

Запор основной поворотный перем.							
ВСФ	НН	Длина	E1M	E2M	E3M	E4M	MS
180-250	90-125	180	54				
251-500	126-250	500	65				
501-900	251-450	900	190	209			-127,5
901-1400	451-700	1400	390	122	409		-127,5
1401-1900	701-950	1900	240	259	659	640	90,5
1901-2400	951-1200	2400	340	359	909	890	90,5

Запор средний сверху			
ШСФ	Длина	CLU1	CLU2
701 -1210	550	128	522
1211-1600	850	128	822

Запор средний снизу			
ШСФ	Длина	CLD1	CLD2
701 -1210	550	108	502
1211-1600	850	108	802

Монтаж фурнитуры на раме

Монтаж ответных планок
Поворотное окно

Ручка постоянная

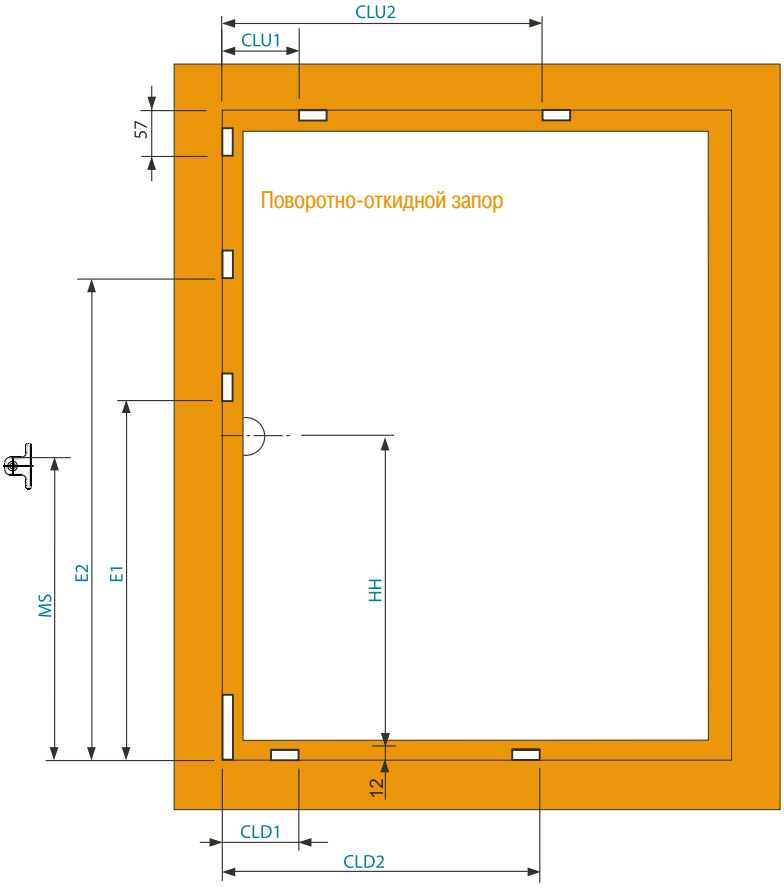

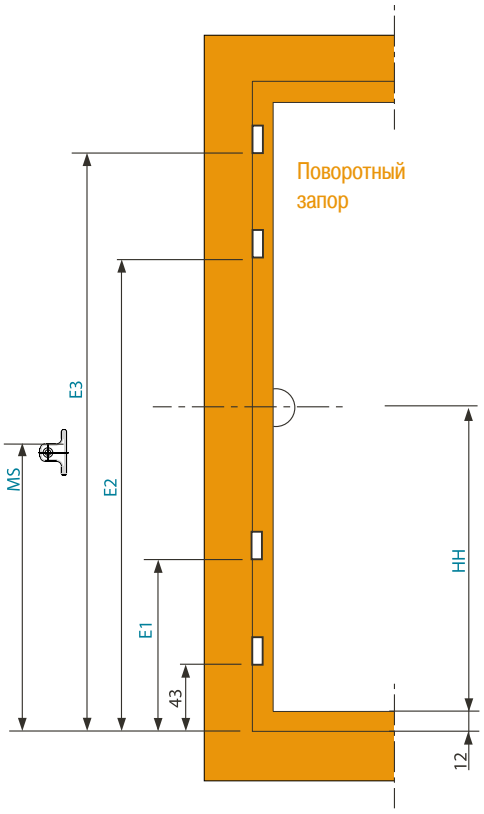

Запор основной поворотно-откидной конст.

ВСФ	НН	Длина	E1	E2	MS
320-460	120	320			
461-600	170	460			233,5
601-800	263	660			148,5
801-1000	413	860			298,5
1001-1200	413	1060	550		298,5
1201-1400	513	1260	701		398,5
1401-1600	563	1460	701		398,5
1601-1800	563	1660	701		398,5
1601-1800	1000	1660	701		398,5
1801-2000	1000	1860	701	1371	1131,5
2001-2200	1000	2060	701	1371	1131,5
2201-2400	1000	2260	701	1371	1131,5

Запор средний сверху

ШСФ	Длина	CLU1	CLU2
701 -1210	550	128	522
1211-1600	850	128	822

Запор средний снизу

ШСФ	Длина	CLD1	CLD2
701 -1210	550	108	502
1211-1600	850	108	802

Запор основной поворотный конст.

ВСФ	НН	Длина	E1M	E2	E3	MS
400-500	170	500	332			
501-600	170	600	432			233
601-700	263	700	532			148
701-800	263	800	632			148
801-900	413	900	732			298
901-1000	413	1000	832			298
1001-1100	513	1100	932			398
1101-1200	513	1200	712	1032		398
1201-1300	563	1300	712	1032		398
1301-1400	563	1400	712	1232		398
1401-1500	563	1500	712	1332		398
1501-1600	563	1600	712	1432		398
1601-1700	563	1700	712	1532		398
1701-1800	563	1800	712	1632		398
1801-2000	1000	2000	688	1282	1732	1131
2001-2200	1000	2200	688	1332	1932	1131
2201-2400	1000	2400	688	1532	2132	1131

Монтаж фурнитуры на раме

Монтаж ответных планок Фрамуга (откидное окно)

Ручка переменная

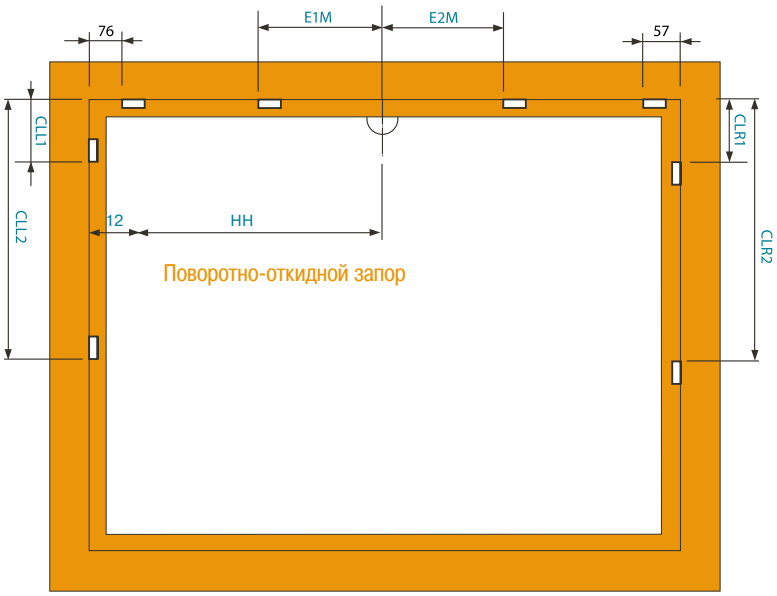

Запор основной поворотно-откидной перем.			
ШСФ	Длина	E1M	E2M
420 - 620	340		
600 -1000	720	101	
900 -1400	1120	101	
1401-1800	1520	101	
1601-2000	1720	301	319
2001-2400	2120	301	319

Запор средний справа			
ВСФ	Длина	CLR1	CLR2
701 -1210	550	128	522

Запор средний слева			
ВСФ	Длина	CLL1	CLL2
701 -1210	550	108	502

Запор основной поворотный перем.					
ШСФ	Длина	E1M	E2M	E3M	E4M
180-250	180	54			
251-500	500	65			
501-900	900	190	209		
901-1400	1400	390	122	409	
1401-1900	1900	240	259	659	640
1901-2400	2400	340	359	909	890

Ручка переменная

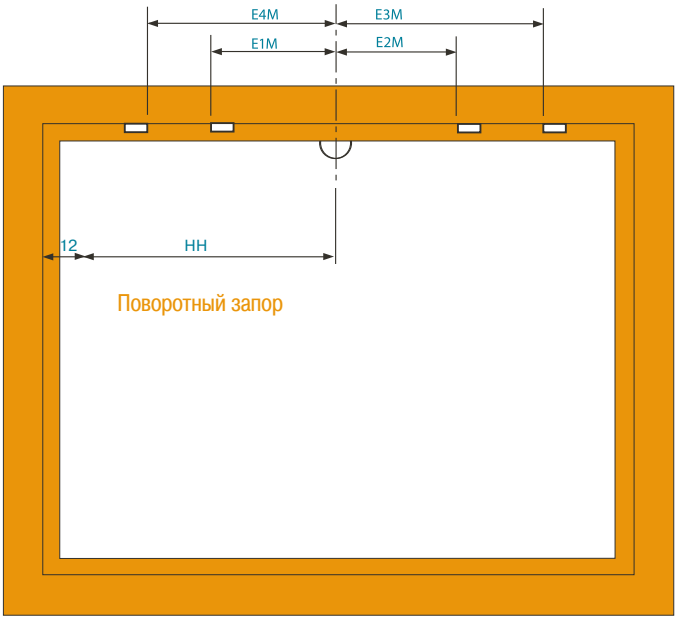

Монтаж фурнитуры на раме

Монтаж ответных планок Штульповое окно, поворотная створка

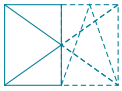

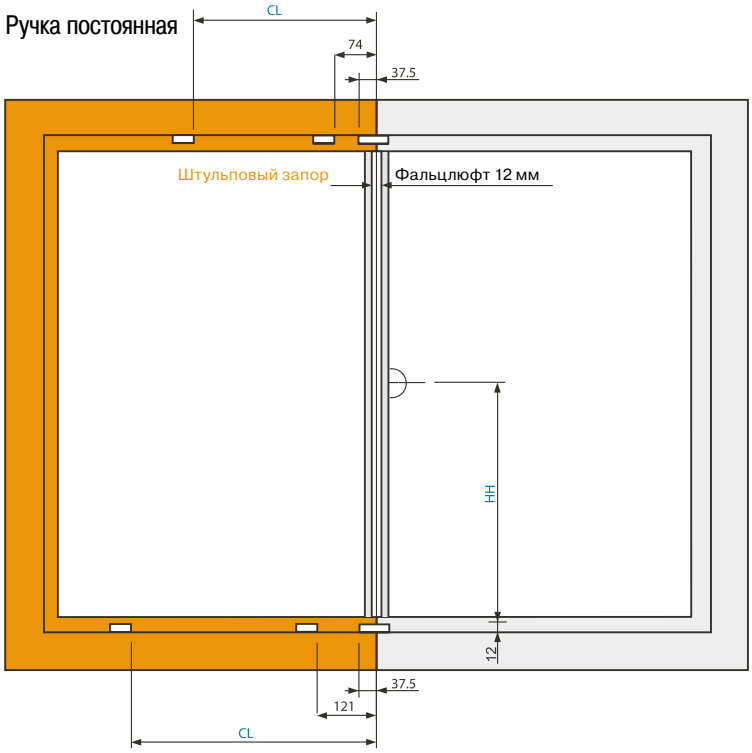

Запор средний			
ШСФ	Длина	CL1	CL2
701 -1210	550	496	515
1211-1600	850	696	815

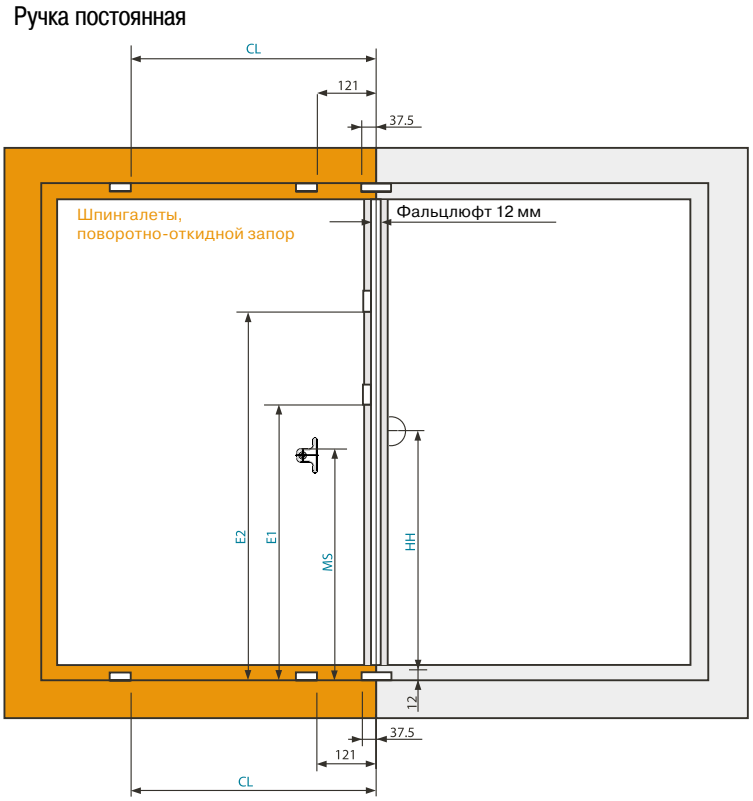

Запор основной поворотно-откидной конст.					
ВСФ	НН	Длина	E1	E2	MS
320-460	120	320			
461-600	170	460			233,5
601-800	263	660			148,5
801-1000	413	860			298,5
801-1000	413	860	550		298,5
1001-1200	413	1060	701		398,5
1201-1400	513	1260	701		398,5
1401-1600	563	1460	701		398,5
1601-1800	563	1660	701		398,5
1601-1800	1000	1660	701		398,5
1801-2000	1000	1860	701	1371	1131,5
2001-2200	1000	2060	701	1371	1131,5
2201-2400	1000	2260	701	1371	1131,5

Запор средний			
ШСФ	Длина	CL1	CL2
701 -1210	550	496	515
1211-1600	850	696	815

Монтаж фурнитуры на раме

Монтаж ответных планок Штульповое окно, поворотная створка

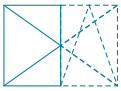

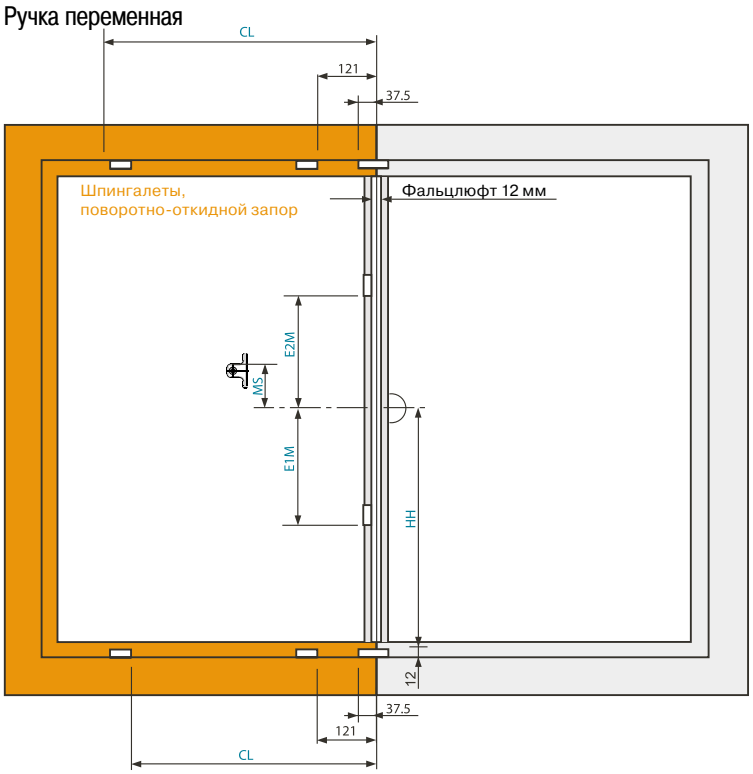

Запор основной поворотно-откидной константный					
ВСФ	**НН**	**Длина**	**E1M**	**E2M**	**MS**
420 - 620	210-310	340			
601 -1000	300-500	720	**101**		**38,5**
901 -1400	450-700	1120	**101**		**89,5**
1401-1800	701-900	1520	**101**		**89,5**
1601-2000	801-1000	1720	**301**	**319**	**89,5**
2001-2400	1001-1200	2120	**301**	**319**	**89,5**

Запор средний			
ШСФ	**Длина**	**CL1**	**CL2**
701 -1210	550	**496**	**515**
1211-1600	850	**696**	**815**

Шаблоны для ответных планок

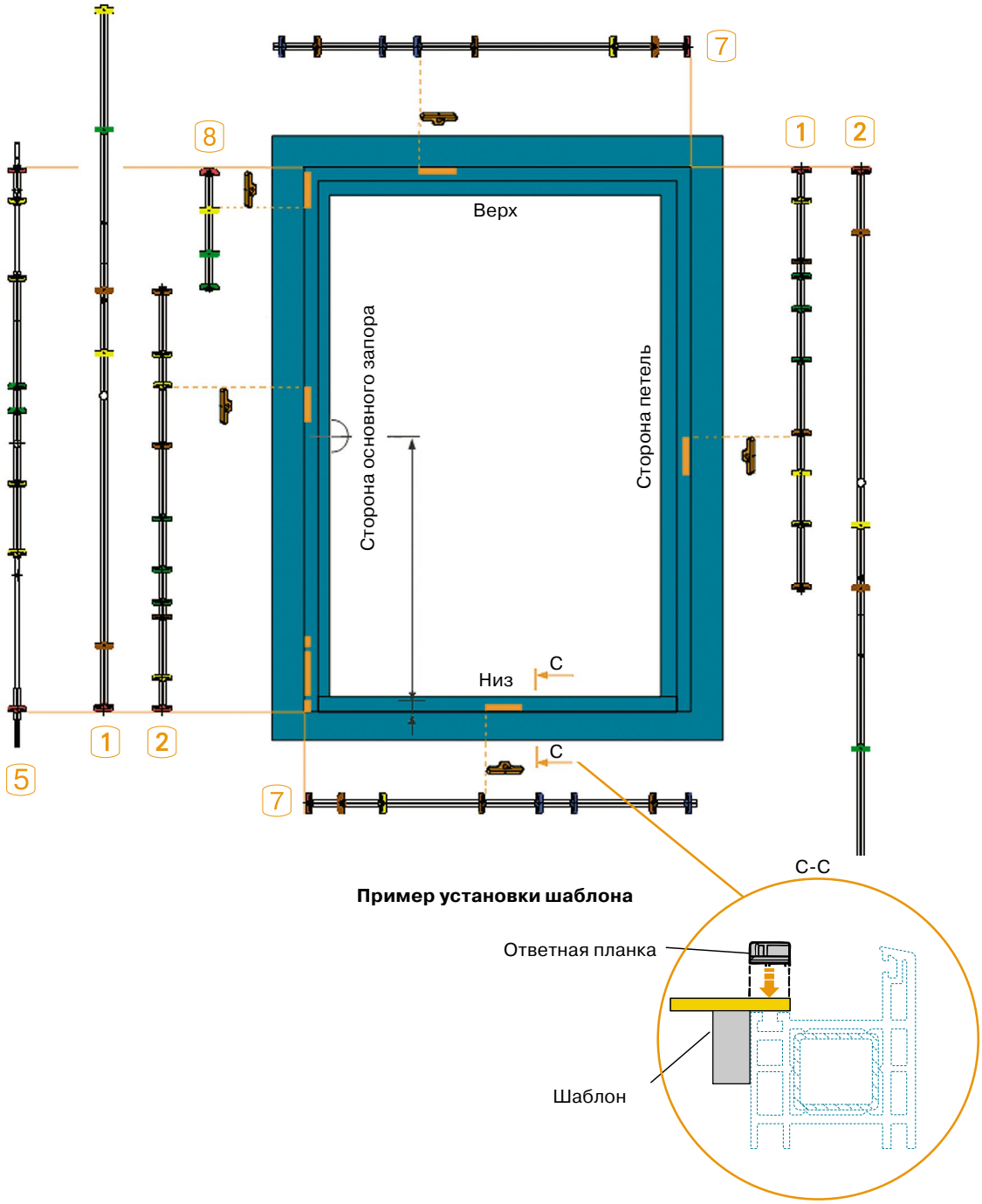

Пример установки шаблона

№	Название	Артикул
1	Шаблон для ответных планок основного запора константного и среднего запора	**1081175**
2	Шаблон для ответных планок основного запора константного и среднего запора (дверь)	**1081178**
3	Шаблон для ответных планок основного запора константного с доп. количеством цапф и среднего запора	**1085702**
4	Шаблон для ответных планок основного запора константного с доп. количеством цапф и среднего запора (дверь)	**1085626**
5	Шаблон для ответных планок основного запора переменного	**1084584**
6	Шаблон для ответных планок основного запора переменного с доп. количеством цапф	**1085704**
7	Шаблон для ответных планок ножниц на створке и горизонтального среднего запора	**1081176**
8	Шаблон для ответных планок углового переключателя	**1081177**

Инструкции по регулировке

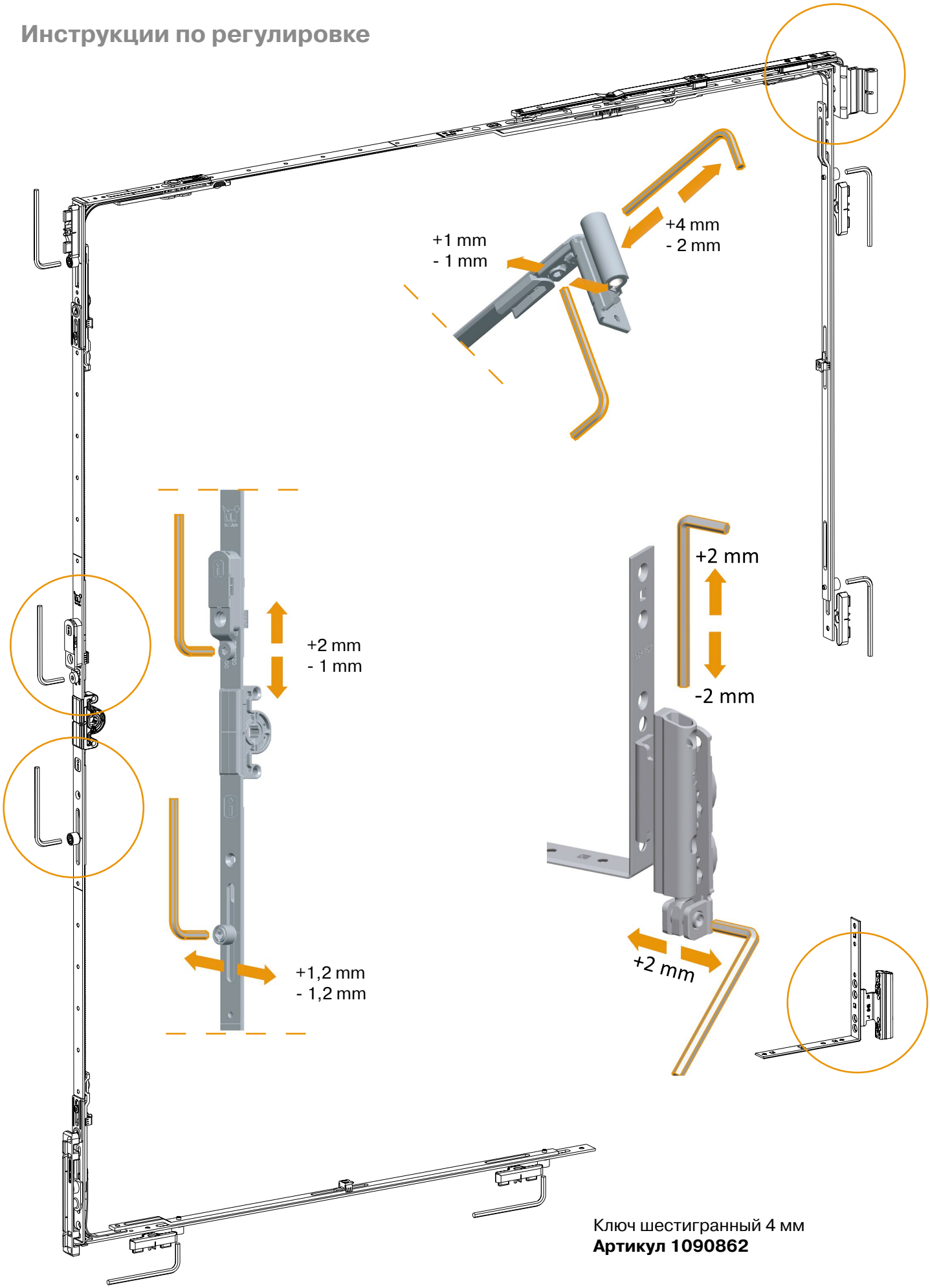

Ключ шестигранный 4 мм
Артикул 1090862

Техническое обслуживание

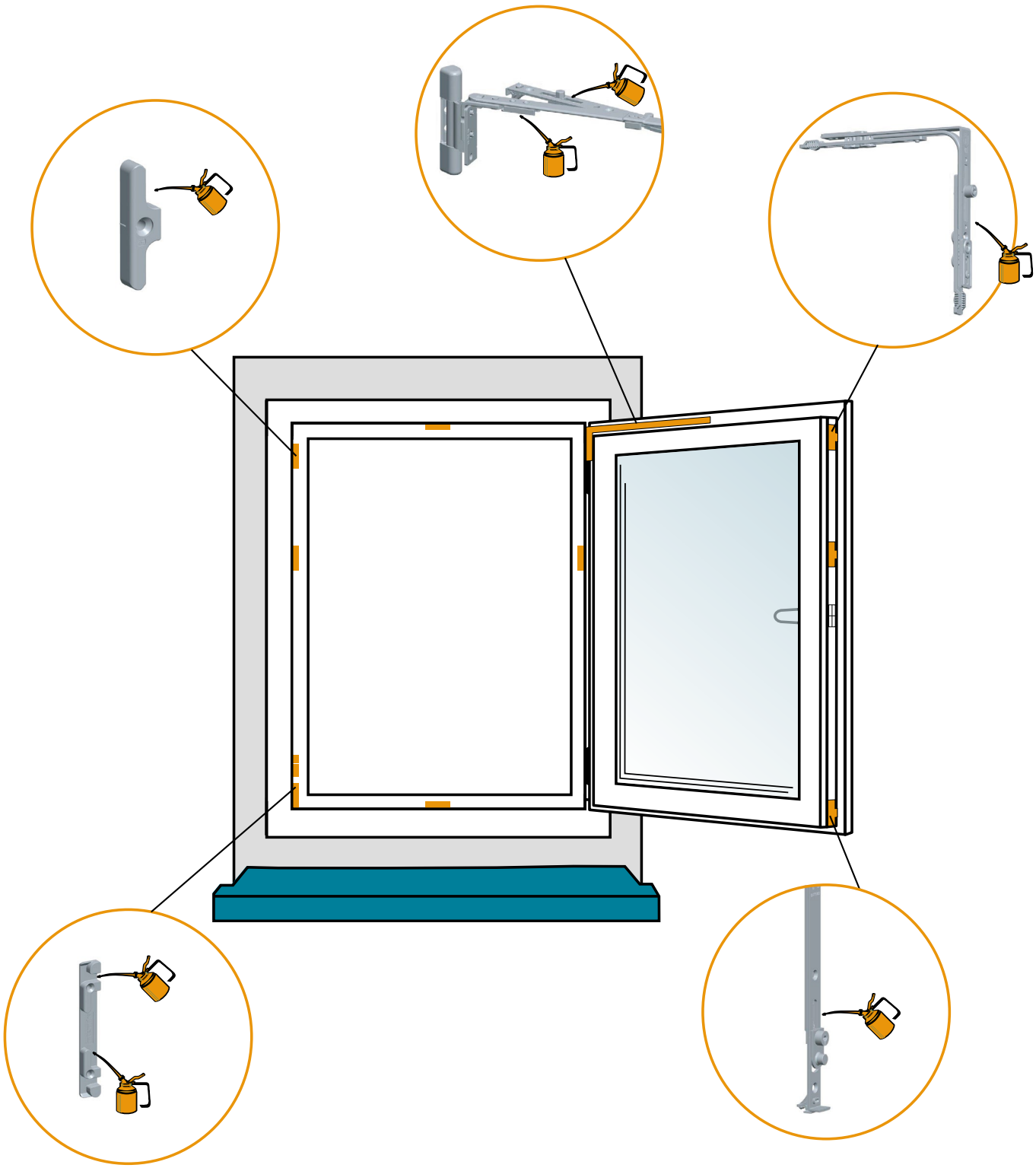

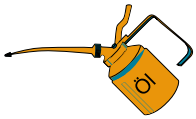

Регулярная смазка* всех трущихся деталей фурнитуры на раме и створке производиться не менее 1 раза в год. В случае постоянного использования, окон например, в школах, отелях и т. п., смазка рекомендуется 1 раз в пол года.

* Не использовать смазки, содержащие кислотные и смолистые вещества.

Указания по эксплуатации и мерам безопасности

Основные функции

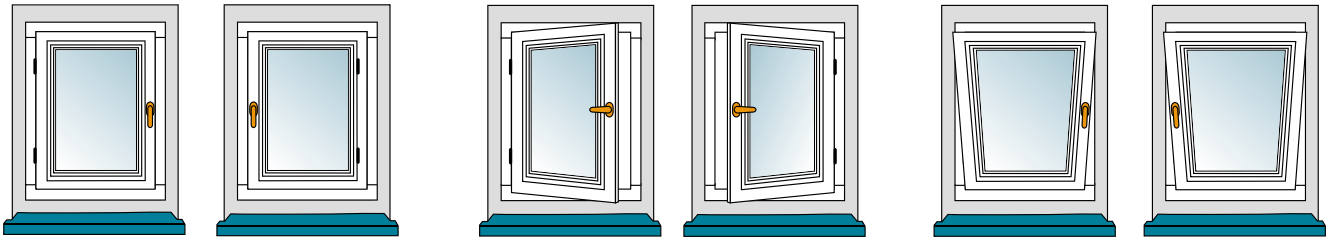

Не поворачивать оконную ручку при открытом положении окна

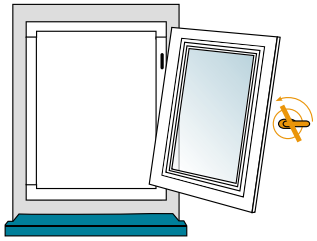

В целях обеспечения длительной и надежной работы окна, а также для обеспечения безопасности, необходимо строго соблюдать приведенные ниже указания

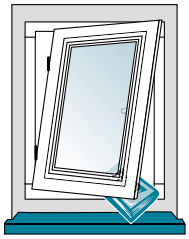

Не вставляйте посторонние предметы между рамой и створкой

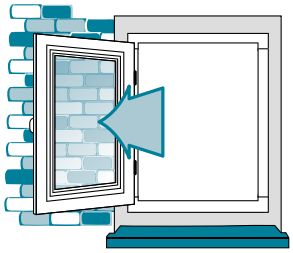

Не допускайте сильного нажима или удара створки об откос окна

Не нагружайте створку дополнительной нагрузкой

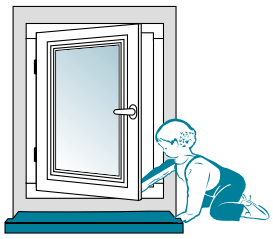

В целях ограничения доступа детей используйте средства защиты от открывания окна

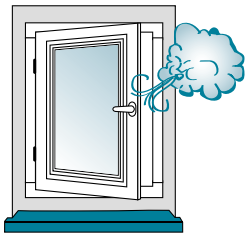

Не оставляйте окна в открытом положении при сильном ветре

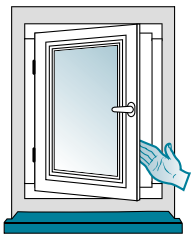

Осторожно! Захлопывание створки может привести к травме. При открывании и закрывании окна не вставляйте руку между рамой и створкой

Филиалы и представительства ТБМ

РОССИЯ

Москва
ЗАО «ТБМ-Логистик»
Московская обл.
г. Мытищи,
Волковское ш., стр.
15, т/ф
+7 (495) 974-21-89
tbm@tbm.ru

Санкт-Петербург
Шуваловский пр.,
д.32, лит."А"
+7 (812) 323-8111
tbmspb@tbm.ru

Абакан
ул. Заводская 1.
+7(3902) 305 065
+7(3902) 305 066
abakan@tbm.ru

Архангельск
ул. Ф. Абрамова, д. 16
+7 (8182) 667-665,
667-793, 644-640
arkhangelsk@tbm.ru

Астрахань
1-й проезд
Рождественского 1 ,
+7(8512)50-17-04,
50-18-17, 50-16-46
astra@tbm.ru

Барнаул
ул. Власихинская,
57ж.
+7 (3852) 289-990,
289-991, 656-064,
barn@tbm.ru

Белгород
ул. Дзгоева, 4
+7 (4722) 218 216
belgorod@tbm.ru

Благовещенск
ул.Воронкова, д.8
«А 4»
+7 (4162) 35-19-88,
35-21-06,
31-80-85
blagoveschensk@
tbm.ru

Братск
П 19 28 01 01,
промплощадка КБЖБ
ООО
+7 (3953) 45-73-48,
45-73-50

Брянск
Московский проезд,
д.10
+7 (4832) 73-76-48

Бугульма
+7 (85514) 418-02
+7 (917) 896-9177

Великий Новгород
+7 (911) 620-9929,
601-9099

Владивосток
ул.Снеговая, 64
+7 (4232) 600-123

Владикавказ
ул.Пожарского,
д.17/47
+7 (8672) 74-69-37,
74-60-28
vladikavkaz@tbm.ru

Владимир
ул. Батурина д.39,
к 1, офис 309
+7 (4922) 44-72-89

Волгоград
р.п. Городище ул.
Коммунальная 1
+7 (8442) 53-23-52,
53-23-58,
53-23-59
volgograd@tbm.ru

Вологда
+7 (960) 295-89-68,
+7 (960) 292-99-60

Воронеж
ул. Острогожская, 158
+7 (473) 276-71-97,
262-22-15
voronezh@tbm.ru

Дубна
+7 (925) 607-12-95

Екатеринбург
ул.Старых
Большевиков, д.2-А,
корп.1, офис 202
+7 (343) 333-06-78,
372-74-85, 379-38-84
ekaterinburg@tbm.ru

Иваново
ул.Суздальская, 16Б
+7 (4932) 33-92-24,
+7 (909) 279-52-80,
+7 (961) 160-19-43

Ижевск
ул.Баранова, д.33-Б,
складская база
«СевУралСан
ТехМонтаж»
+7 (3412) 60-95-33,
60-95-44, 60-93-98,
60-95-45
miniahmetov.izh@tbm.ru

Иркутск
ул.Розы Люксембург,
д.202Б
+7 (3952) 55-10-59
Irkutsk@tbm.ru

Йошкар-Ола
+7 (8362) 63-72-76,
+7 (917) 704-94-88

Казань
г.Казань, ул.Восход,
д.45
т.572-05-45
(46,47,48,49,50)
kazan@tbm.ru

Калининград
ул.Камская, д.80
+7 (4012) 65-10-70, 20
info@tbm.kaliningrad.ru

Калуга
+7 (920) 894-01-06

Каменск-Уральский
+7 (922) 160-74-31

Кемерово
ул.Инициативная, 63
+7 (3842) 61-42-01
(06,16,26)
kemerovo@tbm.ru

Киров
ул. Базовая, 8/2
(за Химторгом)
340-700, 418-700,
418-701, 418-702,
418-703,
418-704

Комсомольск-на-Амуре
ул. Лесозаводская,
д.5
+7 914 175 22 86,
+7 914 429 59 48
komsomolsk@tbm.ru

Кострома
ул.Галичская, д.134
+7 (4942) 45-23-81,
+7 (909) 279-5270,
+7 (961) 160-1924

Краснодар
Республика Адыгея,
Тахтамукайский район,
аул Тахтамукай,
ул. Х. Совмена, д. 81
8 (87771) 96-9-79
8 (87771) 96-8-78
krasnodar@tbm.ru

Красноярск
ул.Вавилова, д.3
(Автобаза-2)
+7 (391) 2-622-322
2-622-260, 2-622-339
2-622-109.
krasnoyarsk@tbm.ru

Курган
ул. М. Горького, д. 238
+7 (3522) 60-42-38,
60-57-03,
kurgan@tbm.ru

Курск
+7 (471) 251-4804(2),
251-0730 (доб.111),
+7 915 518 06 07

г Ливны
+7 915 589 19 79

Липецк
ул.Ковалева, д.115/А,
+7 (4742) 36-45-35,
28-49-12,
lipetsk@tbm.ru

Магнитогорск
ул.Большевистская,
д.13А, оф.306
+7 (3519) 48-27-68,
48-37-56, 48-26-92
mgn@tbm.ru

Майкоп
+7 (918) 999-8995

Махачкала
пос.Семендер,
ул.Сулакская, д.120,
+7 (8722) 51-28-05(6,9),
51-30-17,
mhch@tbm.ru

Мурманск
пер. Хибинский, д. 7
(терминал 1)
+7 (8152) 69-71-46 (7)
murmansk@tbm.ru

Набережные Челны
БСИ, стр.1475-Л
+7 (8552) 77-83-75
(71,73)nchelny@tbm.ru

Нижневартовск
ул. Индустриальная
44А. строение 1,
+7 (3466) 29-62-34,
29-62-35
n-vartovsk@tbm.ru

Нижний Новгород
ул. Геологов д. 2В
(территория бывшей
базы ВКТ офисное
здание- 3 этаж)
(831) 282-0-167
nnovgorod@tbm.ru

Нижний Тагил
ул.Юности, д.6, оф 1
+7 (3435) 35-25-05(6)
n-tagil@tbm.ru

Новокузнецк
ДОЗ, 19
+7 (3843) 37-93-25,
37-79-94, 36-11-28
novokuznetsk@tbm.ru

Новосибирск
ул.Б.Хмельницкого,
113
+7 (383) 274-1707,
274-1508, nsk@tbm.ru

Обнинск
+7 (903) 812-2086

Октябрьский
+7 (937) 322-6599

Омск
пр. Мира, 136
+7 (3812) 90-51-52,
90-51-53, 90-53-54,
90-51-56,90-51-57,
90-51-58, 90-51-59,
90-51-60, omsk@tbm.ru

Орел
Кромское шоссе, д. 29
+7 (4862) 73-27-67

Оренбург
Оренбург, проезд
Автоматики, 30
+7 (3532) 999-253,
999-254, 999-255,
999-256, 999-257.
orenburg@tbm.ru

Пенза
пр. Германа Титова, 3а
+7 99-06-07, 99-06-08,
99-06-09, 99-06-10
penza@tbm.ru

Пермь
ул. Героев Хасана, 105,
к. 28.
(342) 259-49-40,
259-49-41 perm@tbm.ru

Петрозаводск
+7 (911) 406-66-00

Псков
+7 (911) 361-0094

Пятигорск
г. Лермонтов, ул.
Комсомольская13
(87935) 3-78-79, 3-75-25,
8-928-306-03-34,
8-928-305-80-92,
8-928-951-93-50
pyatiogorsk@tbm.ru

Ростов-на-Дону
г. Аксай, пр.Ленина,
д.40,
+7 (86350) 426-78
/82/75/87/84
rostov@tbm.ru

Рыбинск
+7 (962) 201-7426

Рязань
ул. Советской Армии
д.19 корпус 2
+7 (4912) 90-10-50

Самара
ул.Товарная, д. 26, +7
(846) 372-13-33, sama-
ra@tbm.ru

Саранск
+7 (8342) 23-21-74

Саратов
2 Дачная, б/н.
+7 47-01-60, 47-01-61,
47-43-79
saratov@tbm.ru

Симферополь
ул.Москалева, д.13/2
+38 (0652) 22-49-25,
simferopol@tbm.ua

Смоленск
ул. Индустриальная д.2,
офис 206 А
+7 (4812) 31-75-28

Сочи
ул. Кипарисовая, 8 б,
тел. 8(8622) 960-943,
960-944, sochi@tbm.ru

Ставрополь
ул.Коломийцева, 38/4
+7 (8652) 94-86-42
(3,4,5)stavropol@tbm.ru

Старый Оскол
+7 (910) 360-6220,
+7 (910) 736-6646

Стерлитамак
ул.Профсоюзная, д.6
+7 (3473) 43-57-54,
+7 (927) 322-0056

Сургут
ул.Аэрофлотская, д.5,
База УМС-6
+7 (3462) 37-93-80),
37-93-74, 36-02-55
surgut@tbm.ru

Сыктывкар
Октябрьский проспект,
д.131/6
+7 (8212) 293-544

Тамбов
тел 8 915 660 42 60

Тверь
ул. Вагжанова, 14,
оф. 515
+7 (4822) 34-81-98

Тольятти
ул.Базовая, 9,
оф. 103
+7 (8482) 51-26-56

Томск
+7 (3822) 25-95-92,
+7-913-820-55-75
nsk@tbm.ru

Тула
Болдина,92, оф. 43,
+7 (4872) 25-00-51

Тюмень
п.Антипино,
ул.Береговая, д. 1,
корп. 3
+7 (3452) 795-902 (3,4)
tumen@tbm.ru

Улан-Удэ
пр. Автомобилистов,
д. 3
+7 (3012) 20-40-62,
20-40-63
Ulan-ude@tbm.ru

Ульяновск
9-й Инженерный
проезд, д.9
+7 (8422) 52-40-75,
52-28-65
ulyanovsk@tbm.ru

Уфа
ул. Сельская
Богородская, д. 59,
+7 (3472) 91-24-31,
ufa@tbm.ru

Хабаровск
ул.Производственная,
6, оф.311
+7 (4212) 40-02-31,
40-02-32, 40-02-33,
41-11-80
khabarovsk@tbm.ru

Чебоксары
+7 (8352) 20-21-41

Челябинск
ул. Хлебозаводская,
34
+7 (351) 247-74-88,
247-74-89, 247-74-90,
247-74-91
chelyabinsk@tbm.ru

Череповец
ул.Краснодонцев,
д. 5А, оф.20,
+7 (960) 295-89-69

Чита
ул.Вокзальная, д.3,
+7 (3022) 31-28-68
(70, 97) chita@tbm.ru

Южно-Сахалинск
ул. Шлакоблочная 37
Тел.(4242)-49-88-80,
8 914 769 38 08,
8 914 758 07 82
sahalin@tbm.ru

Якутск
ул. Вилюйский переулок
д. 6.
Тел. (4112) 35-00-28,
факс 35-00-29.
danilov.yakutsk@tbm.ru

Ярославль
ул.Судостроителей, 1
+7 (4852) 41-03-83 (4,5)
yaroslavl@tbm.ru

БЕЛАРУСЬ

www.tbm.by
belarus@tbm.ru

Минск
Минская область,
Дзержинский район,
г. Фаниполь,
ул. Заводская, 43
+ (375-1716) 91-
292/93/94
Факс:
+ (375-1716) 91-290

Брест
ул. Куйбышева, д.13
+375-44-775-51-24,
+375 44 775-51-26
Факс: (0162) 21-65-45

Витебск
ул.Калинина, 4, оф.3
+375 (0212) 37-32-23

Гомель
ул. Барыкина, д.291,
офис 5
+375-44-775-51-36
Факс:
(0232)-47-12-80

Гродно
ул.17-го Сентября, д.49,
оф.212
+375 (0152) 73-01-43

Могилев
К.Либнехта, 19, оф.13
+375-44-775-51-34
Факс: (0222)-46-80-01

БОЛГАРИЯ

София
район Искър,
кв.Дружба, ул.Димитър
Списаревски, д. 40
+7 (3592) 979-13-74,
979-14-67
bulgaria@tbm.ru

КАЗАХСТАН

www.tbmkaz.kz

Астана
ул.Угольная, 2, вл. 2
+7 (7172) 53-19-96,
53-20-07
Факс:
+7 (7172) 53-19-97
astana@tbm.ru

Актобе
ул.312 Стрелковой
Дивизии, д.14А (между
Обл Военкоматом и
Эталоном)
+7 (7132) 54-80-44,
56-27-06
aktobe@tbm.ru

Алматы
ул.Суюнбая 222 б
+7 (727)252-08-50,
252-84-68
almaty@tbm.ru

Атырау (Гурьев)
ул. Атамбаева д.7
8-7122-25-21-18
atyrau@tbm.ru

Караганда
ул. Новоселов, 190,
к. 26
Тел: +7 701 220 75 69
Факс:
+7 (7212) 91-29-04,
karaganda@tbm.ru

Костанай
ул. Баймагамбетова,
д.322,
+7 (7142)- 56-27-78,
56-13-30
kostanay@tbm.ru

Павлодар
ул.Мира, д.18
+7 (7182) 53-90-15;
53-08-12
pavlodar@tbm.ru

Петропавловск
ул. Я.Гашека, д. 22А,
+7 (7152) 31-30-82
petropavlovsk@tbm.ru

Уральск
ул.С.Тюленина, д.49
+7 (7112) 98-10-37(8)
uralsk@tbm.ru

Усть-Каменогорск
просп.Абая, д.189
+7 (7232) 23-02-90,
23-03-91,
23-02-45
ustkamen@tbm.ru

МОЛДОВА

Кишинев
ул.Месаджер, д.1
+373 (22) 24-45-46,
24-45-02,
24-47-48
kishinev@tbm.ru

УЗБЕКИСТАН

Ташкент
ул.Ойим Арик
(Багратиона), д. 26Б
+99 (871) 263-06-71,
263-77-31,
263-64-36,
140-02-41, (998-71)
tashkent@tbm.ru

УКРАИНА

www.tbm.ua

Киев
г. Бровары, пр.
Независимости, 23
+38 (044) 499-1090,
499-1092
secretary@tbm.ua

Днепропетровск
ул.Матлахова, 2
+38 (0562) 33-87-94(5)
tbm-dnepr@tbm.ua

Донецк
просп. Весёлый, д.4 6
8-10-380-62-340-15-
52, 332-01-14,
345-93-84
donetsk@tbm.ua
Представительство:
Мариуполь.

Луганск
ул.Лутугинская, д.1Щ
8-10-380-95-280-0357
tbm-lugansk@tbm.ua

Львов
ул.Б.Хмельницкого,
д.176, оф.207,208
+38 (032)
242-1461(2,3)
lviv@tbm.ua

Одесса
ул. Дальницкая 25/2
+38 (048) 715-09-39)
(095) 280-03-28)
tbm-odessa@tbm.ua

Ровно
ул. Олексинская 15 а,
+38 (0362) 61-70-86
rivne@tbm.ua

Харьков
проспект 50-лет
СССР, 151 - «В»
+38 (057) 706-63-62,
706-63-63,
712-8911
tbm-kharkov@tbm.ua

Версия 2014 г.

Филиалы и представительства ТБМ

РОССИЯ

Москва
ЗАО «ТБМ-Логистик»
Московская обл.
г. Мытищи,
Волковское ш., стр.
15, т/ф
+7 (495) 974-21-89
tbm@tbm.ru

Санкт-Петербург
Шуваловский пр.,
д.32, лит."А"
+7 (812) 323-8111
tbmspb@tbm.ru

Абакан
ул. Заводская 1.
+7(3902) 305 065
+7(3902) 305 066
abakan@tbm.ru

Архангельск
ул. Ф. Абрамова, д. 16
+7 (8182) 667-665,
667-793, 644-640
arkhangelsk@tbm.ru

Астрахань
1-й проезд
Рождественского 1 ,
+7(8512)50-17-04,
50-18-17, 50-16-46
astra@tbm.ru

Барнаул
ул. Власихинская,
57ж.
+7 (3852) 289-990,
289-991, 656-064,
barn@tbm.ru

Белгород
ул. Дзгоева, 4
+7 (4722) 218 216
belgorod@tbm.ru

Благовещенск
ул.Воронкова, д.8
«А 4»
+7 (4162) 35-19-88,
35-21-06,
31-80-85
blagoveschensk@
tbm.ru

Братск
П 19 28 01 01,
промплощадка КБЖБ
ООО
+7 (3953) 45-73-48,
45-73-50

Брянск
Московский проезд,
д.10
+7 (4832) 73-76-48

Бугульма
+7 (85514) 418-02
+7 (917) 896-9177

Великий Новгород
+7 (911) 620-9929,
601-9099

Владивосток
ул.Снеговая, 64
+7 (4232) 600-123

Владикавказ
ул.Пожарского,
д.17/47
+7 (8672) 74-69-37,
74-60-28
vladikavkaz@tbm.ru

Владимир
ул. Батурина д.39,
к 1, офис 309
+7 (4922) 44-72-89

Волгоград
р.п. Городище ул.
Коммунальная 1
+7 (8442) 53-23-52,
53-23-58,
53-23-59
volgograd@tbm.ru

Вологда
+7 (960) 295-89-68,
+7 (960) 292-99-60

Воронеж
ул. Острогожская, 158
+7 (473) 276-71-97,
262-22-15
voronezh@tbm.ru

Дубна
+7 (925) 607-12-95

Екатеринбург
ул.Старых
Большевиков, д.2-А,
корп.1, офис 202
+7 (343) 333-06-78,
372-74-85, 379-38-84
ekaterinburg@tbm.ru

Иваново
ул.Суздальская, 16Б
+7 (4932) 33-92-24,
+7 (909) 279-52-80,
+7 (961) 160-19-43

Ижевск
ул.Баранова, д.33-Б,
складская база
«СевУралСан
ТехМонтаж»
+7 (3412) 60-95-33,
60-95-44, 60-93-98,
60-95-45
miniahmetov.izh@tbm.ru

Иркутск
ул.Розы Люксембург,
д.202Б
+7 (3952) 55-10-59
Irkutsk@tbm.ru

Йошкар-Ола
+7 (8362) 63-72-76,
+7 (917) 704-94-88

Казань
г.Казань, ул.Восход,
д.45
т.572-05-45
(46,47,48,49,50)
kazan@tbm.ru

Калининград
ул.Камская, д.80
+7 (4012) 65-10-70, 20
info@tbm.kaliningrad.ru

Калуга
+7 (920) 894-01-06

Каменск-Уральский
+7 (922) 160-74-31

Кемерово
ул.Инициативная, 63
+7 (3842) 61-42-01
(06,16,26)
kemerovo@tbm.ru

Киров
ул. Базовая, 8/2
(за Химторгом)
340-700, 418-700,
418-701, 418-702,
418-703,
418-704

Комсомольск-на-Амуре
ул. Лесозаводская,
д.5
+7 914 175 22 86,
+7 914 429 59 48
komsomolsk@tbm.ru

Кострома
ул.Галичская, д.134
+7 (4942) 45-23-81,
+7 (909) 279-5270,
+7 (961) 160-1924

Краснодар
Республика Адыгея,
Тахтамукайский район,
аул Тахтамукай,
ул. Х. Совмена, д. 81
8 (87771) 96-9-79
8 (87771) 96-8-78
krasnodar@tbm.ru

Красноярск
ул.Вавилова, д.3
(Автобаза-2)
+7 (391) 2-622-322
2-622-260, 2-622-339
2-622-109.
krasnoyarsk@tbm.ru

Курган
ул. М. Горького, д. 238
+7 (3522) 60-42-38,
60-57-03,
kurgan@tbm.ru

Курск
+7 (471) 251-4804(2),
251-0730 (доб.111),
+7 915 518 06 07

г Ливны
+7 915 589 19 79

Липецк
ул.Ковалева, д.115/А,
+7 (4742) 36-45-35,
28-49-12,
lipetsk@tbm.ru

Магнитогорск
ул.Большевистская,
д.13А, оф.306
+7 (3519) 48-27-68,
48-37-56, 48-26-92
mgn@tbm.ru

Майкоп
+7 (918) 999-8995

Махачкала
пос.Семендер,
ул.Сулакская, д.120,
+7 (8722) 51-28-05(6,9),
51-30-17,
mhch@tbm.ru

Мурманск
пер. Хибинский, д. 7
(терминал 1)
+7 (8152) 69-71-46 (7)
murmansk@tbm.ru

Набережные Челны
БСИ, стр.1475-Л
+7 (8552) 77-83-75
(71,73)nchelny@tbm.ru

Нижневартовск
ул. Индустриальная
44А. строение 1,
+7 (3466) 29-62-34,
29-62-35
n-vartovsk@tbm.ru

Нижний Новгород
ул. Геологов д. 2В
(территория бывшей
базы ВКТ офисное
здание- 3 этаж)
(831) 282-0-167
nnovgorod@tbm.ru

Нижний Тагил
ул.Юности, д.6, оф 1
+7 (3435) 35-25-05(6)
n-tagil@tbm.ru

Новокузнецк
ДОЗ, 19
+7 (3843) 37-93-25,
37-79-94, 36-11-28
novokuznetsk@tbm.ru

Новосибирск
ул.Б.Хмельницкого,
113
+7 (383) 274-1707,
274-1508, nsk@tbm.ru

Обнинск
+7 (903) 812-2086

Октябрьский
+7 (937) 322-6599

Омск
пр. Мира, 136
+7 (3812) 90-51-52,
90-51-53, 90-53-54,
90-51-56,90-51-57,
90-51-58, 90-51-59,
90-51-60, omsk@tbm.ru

Орел
Кромское шоссе, д. 29
+7 (4862) 73-27-67

Оренбург
Оренбург, проезд
Автоматики, 30
+7 (3532) 999-253,
999-254, 999-255,
999-256, 999-257.
orenburg@tbm.ru

Пенза
пр. Германа Титова, 3а
+7 99-06-07, 99-06-08,
99-06-09, 99-06-10
penza@tbm.ru

Пермь
ул. Героев Хасана, 105,
к. 28.
(342) 259-49-40,
259-49-41 perm@tbm.ru

Петрозаводск
+7 (911) 406-66-00

Псков
+7 (911) 361-0094

Пятигорск
г. Лермонтов, ул.
Комсомольская13
(87935) 3-78-79, 3-75-25,
8-928-306-03-34,
8-928-305-80-92,
8-928-951-93-50
pyatiogorsk@tbm.ru

Ростов-на-Дону
г. Аксай, пр.Ленина,
д.40,
+7 (86350) 426-78
/82/75/87/84
rostov@tbm.ru

Рыбинск
+7 (962) 201-7426

Рязань
ул. Советской Армии
д.19 корпус 2
+7 (4912) 90-10-50

Самара
ул.Товарная, д. 26, +7
(846) 372-13-33, sama-
ra@tbm.ru

Саранск
+7 (8342) 23-21-74

Саратов
2 Дачная, б/н.
+7 47-01-60, 47-01-61,
47-43-79
saratov@tbm.ru

Симферополь
ул.Москалева, д.13/2
+38 (0652) 22-49-25,
simferopol@tbm.ua

Смоленск
ул. Индустриальная д.2,
офис 206 А
+7 (4812) 31-75-28

Сочи
ул. Кипарисовая, 8 б,
тел. 8(8622) 960-943,
960-944, sochi@tbm.ru

Ставрополь
ул.Коломийцева, 38/4
+7 (8652) 94-86-42
(3,4,5)stavropol@tbm.ru

Старый Оскол
+7 (910) 360-6220,
+7 (910) 736-6646

Стерлитамак
ул.Профсоюзная, д.6
+7 (3473) 43-57-54,
+7 (927) 322-0056

Сургут
ул.Аэрофлотская, д.5,
База УМС-6
+7 (3462) 37-93-80),
37-93-74, 36-02-55
surgut@tbm.ru

Сыктывкар
Октябрьский проспект,
д.131/6
+7 (8212) 293-544

Тамбов
тел 8 915 660 42 60

Тверь
ул. Вагжанова, 14,
оф. 515
+7 (4822) 34-81-98

Тольятти
ул.Базовая, 9,
оф. 103
+7 (8482) 51-26-56

Томск
+7 (3822) 25-95-92,
+7-913-820-55-75
nsk@tbm.ru

Тула
Болдина,92, оф. 43,
+7 (4872) 25-00-51

Тюмень
п.Антипино,
ул.Береговая, д. 1,
корп. 3
+7 (3452) 795-902 (3,4)
tumen@tbm.ru

Улан-Удэ
пр. Автомобилистов,
д. 3
+7 (3012) 20-40-62,
20-40-63
Ulan-ude@tbm.ru

Ульяновск
9-й Инженерный
проезд, д.9
+7 (8422) 52-40-75,
52-28-65
ulyanovsk@tbm.ru

Уфа
ул. Сельская
Богородская, д. 59,
+7 (3472) 91-24-31,
ufa@tbm.ru

Хабаровск
ул.Производственная,
6, оф.311
+7 (4212) 40-02-31,
40-02-32, 40-02-33,
41-11-80
khabarovsk@tbm.ru

Чебоксары
+7 (8352) 20-21-41

Челябинск
ул. Хлебозаводская,
34
+7 (351) 247-74-88,
247-74-89, 247-74-90,
247-74-91
chelyabinsk@tbm.ru

Череповец
ул.Краснодонцев,
д. 5А, оф.20,
+7 (960) 295-89-69

Чита
ул.Вокзальная, д.3,
+7 (3022) 31-28-68
(70, 97) chita@tbm.ru

Южно-Сахалинск
ул. Шлакоблочная 37
Тел.(4242)-49-88-80,
8 914 769 38 08,
8 914 758 07 82
sahalin@tbm.ru

Якутск
ул. Вилюйский переулок
д. 6.
Тел. (4112) 35-00-28,
факс 35-00-29.
danilov.yakutsk@tbm.ru

Ярославль
ул.Судостроителей, 1
+7 (4852) 41-03-83 (4,5)
yaroslavl@tbm.ru

БЕЛАРУСЬ

www.tbm.by
belarus@tbm.ru

Минск
Минская область,
Дзержинский район,
г. Фаниполь,
ул. Заводская, 43
+ (375-1716) 91-
292/93/94
Факс:
+ (375-1716) 91-290

Брест
ул. Куйбышева, д.13
+375-44-775-51-24,
+375 44 775-51-26
Факс: (0162) 21-65-45

Витебск
ул.Калинина, 4, оф.3
+375 (0212) 37-32-23

Гомель
ул. Барыкина, д.291,
офис 5
+375-44-775-51-36
Факс:
(0232)-47-12-80

Гродно
ул.17-го Сентября, д.49,
оф.212
+375 (0152) 73-01-43

Могилев
К.Либнехта, 19, оф.13
+375-44-775-51-34
Факс: (0222)-46-80-01

БОЛГАРИЯ

София
район Искър,
кв.Дружба, ул.Димитър
Списаревски, д. 40
+7 (3592) 979-13-74,
979-14-67
bulgaria@tbm.ru

КАЗАХСТАН

www.tbmkaz.kz

Астана
ул.Угольная, 2, вл. 2
+7 (7172) 53-19-96,
53-20-07
Факс:
+7 (7172) 53-19-97
astana@tbm.ru

Актобе
ул.312 Стрелковой
Дивизии, д.14А (между
Обл Военкоматом и
Эталоном)
+7 (7132) 54-80-44,
56-27-06
aktobe@tbm.ru

Алматы
ул.Суюнбая 222 б
+7 (727)252-08-50,
252-84-68
almaty@tbm.ru

Атырау (Гурьев)
ул. Атамбаева д.7
8-7122-25-21-18
atyrau@tbm.ru

Караганда
ул. Новоселов, 190,
к. 26
Тел: +7 701 220 75 69
Факс:
+7 (7212) 91-29-04,
karaganda@tbm.ru

Костанай
ул. Баймагамбетова,
д.322,
+7 (7142)- 56-27-78,
56-13-30
kostanay@tbm.ru

Павлодар
ул.Мира, д.18
+7 (7182) 53-90-15;
53-08-12
pavlodar@tbm.ru

Петропавловск
ул. Я.Гашека, д. 22А,
+7 (7152) 31-30-82
petropavlovsk@tbm.ru

Уральск
ул.С.Тюленина, д.49
+7 (7112) 98-10-37(8)
uralsk@tbm.ru

Усть-Каменогорск
просп.Абая, д.189
+7 (7232) 23-02-90,
23-03-91,
23-02-45
ustkamen@tbm.ru

МОЛДОВА

Кишинев
ул.Месаджер, д.1
+373 (22) 24-45-46,
24-45-02,
24-47-48
kishinev@tbm.ru

УЗБЕКИСТАН

Ташкент
ул.Ойим Арик
(Багратиона), д. 26Б
+99 (871) 263-06-71,
263-77-31,
263-64-36,
140-02-41, (998-71)
tashkent@tbm.ru

УКРАИНА

www.tbm.ua

Киев
г. Бровары, пр.
Независимости, 23
+38 (044) 499-1090,
499-1092
secretary@tbm.ua

Днепропетровск
ул.Матлахова, 2
+38 (0562) 33-87-94(5)
tbm-dnepr@tbm.ua

Донецк
просп. Весёлый, д.4 6
8-10-380-62-340-15-
52, 332-01-14,
345-93-84
donetsk@tbm.ua
Представительство:
Мариуполь.

Луганск
ул.Лутугинская, д.1Щ
8-10-380-95-280-0357
tbm-lugansk@tbm.ua

Львов
ул.Б.Хмельницкого,
д.176, оф.207,208
+38 (032)
242-1461(2,3)
lviv@tbm.ua

Одесса
ул. Дальницкая 25/2
+38 (048) 715-09-39)
(095) 280-03-28)
tbm-odessa@tbm.ua

Ровно
ул. Олексинская 15 а,
+38 (0362) 61-70-86
rivne@tbm.ua

Харьков
проспект 50-лет
СССР, 151 - «В»
+38 (057) 706-63-62,
706-63-63,
712-8911
tbm-kharkov@tbm.ua

Версия 2014 г.